



Schlösser und Beschläge für Glas






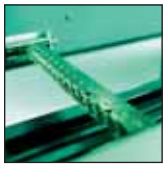



WSS – SCHLECHTENDAHL

Von der Idee bis zum Produkt:

In einem Haus. Aus einer Hand.



Standard oder Sonderlösungen – WSS Komponenten für Fenster und Türen konzentrieren sich auf die Anforderungen und Wünsche anspruchsvoller Kunden.

Dieses beginnt beim Know-how der Ingenieure. Sie entwickeln und realisieren bei WSS Komponenten, die höchsten Ansprüchen gerecht werden.

Eine präzise Fertigung wird durch den Einsatz modernster CNC-Produktionsanlagen gewährleistet. Montage und Qualitätskontrolle liegen in den Händen erfahrener Mitarbeiter. Konstruktion und Fertigung aus einer Hand: Ihr Vorteil bei WSS.



WSS – SCHLECHTENDAHL

Made by WSS.

Die höchsten Maßstäbe setzen wir uns selbst.



WSS investiert in die stetige Entwicklung von Produkten und deren Fertigung. Konstruktion, Entwicklung und Produktion sind DIN EN ISO 9001:2000 zertifiziert – für unsere Partner im Markt ein Höchstmaß an Zuverlässigkeit und Sicherheit auf allen Ebenen der Kooperation.

Zur praxisorientierten Kontrolle von Komponenten an Fenstern und Türen verfügt WSS über einen der größten Prüfstände Europas. Neue Produktreihen der Außentürbeschläge wurden einem Dauertest mit über 1.000.000 Schließzyklen unterzogen.

Qualität, Erfahrung und Zuverlässigkeit sind der Schlüssel zum Erfolg. Vorteile, die WSS zu einem zuverlässigen Partner machen.









WSS – SCHLECHTENDAHL

WSS.

Spezialisten in Komponenten für Glas.



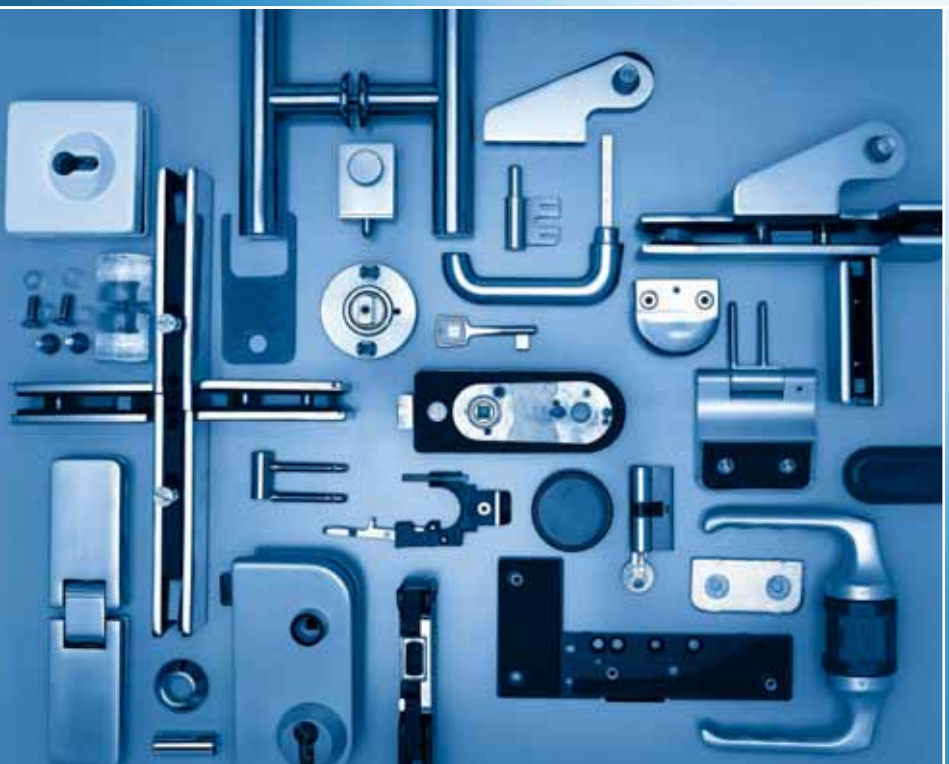



Für die Gestaltung von Innenräumen und Eingangssituationen ist Glas ein besonderer Werkstoff. Offenheit und Transparenz. Freier Blick und die Wirkung von Großzügigkeit. Räume schließen, ohne sie zu trennen – das schafft Gestaltung mit Glas.

Dem Werkstoff gerecht werden und die Wirkung des Eindrucks unterstützen – das ist der gestalterische Anspruch der Komponenten von WSS. Formen und Farben harmonieren perfekt mit Glas. Innen- und Außentüren erhalten ihren individuellen Charakter.

Die Komponenten von WSS sind so konzipiert und gefertigt, dass die erforderliche Bearbeitung des Glases einfach durchzuführen ist und die Montage effizient und sicher von der Hand geht.
.







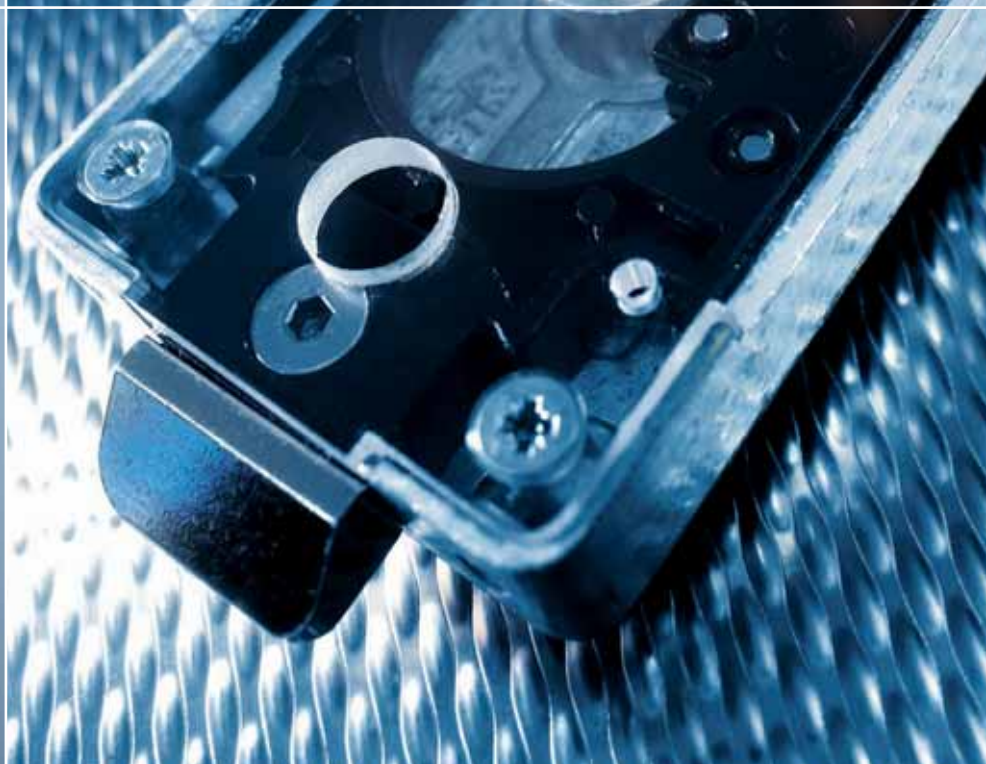

WSS – SCHLECHTENDAHL

Unsere Referenzen

Nationale und internationale Gebäude –
ausgestattet mit Komponenten von WSS.









Nationale Objekte

- ABC-Bogen, Hamburg
- Hotel Adlon, Berlin
- Allianz, München
- Arbeitsamt, Düsseldorf
- AUDI, Ingolstadt
- BASF, Ludwigshafen
- BfG Bank, Frankfurt
- DaimlerChrysler Bank, Stuttgart
- Dorint Hotel, Frankfurt
- Douglas Haus, Hagen
- Finanzamt, Köln-Porz
- Fraunhofer Institut, München
- Einkaufscenter „Fünf Höfe“, München
- Büropark Gruga, Essen
- HUK, Coburg
- ICE-Bahnhof, Kassel
- IHK, Karlsruhe
- Kanzleramt, Berlin
- Lufthansa, Hamburg
- Messe Frankfurt
- Reichstag Berlin
- Schalke-Arena, Gelsenkirchen
- SonyCenter, Berlin
- Axel Springer Haus, Berlin

Internationale Objekte

- ABN Amro, Amsterdam, Niederlande
- AGORA, Warschau, Polen
- Al-Ahli-Com. Bank, Manãmah, Bahrain
- CB 16 La Defense, Paris, Frankreich
- Chicago Beach Hotel, Mauritius
- DANONE, Istanbul, Türkei
- DG Bank, Luxemburg
- Galaxy Skyline, Wien, Österreich
- Garanti Bank, Istanbul, Türkei
- Guggenheim Museum, Bilbao, Spanien
- LOT, Warschau, Polen
- Merrill Lynch, London, Großbritannien
- New York Hospital Association, USA
- Royal Bank of Scotland, Großbritannien
- Hotel Savoy Funchal, Portugal
- Shanghai Stadium, China
- Shopping Center, Dubai, V.A.E.
- Stadthalle Graz, Österreich
- Portugal TELECOM, Lissabon, Portugal
- TELECOM Prag, Tschechische Republik
- UCB, Brüssel, Belgien
- Universität Bozen, Italien



INHALT

Innentürbeschläge

1

STUDIO -
Private Line

2

ATELIER F/R -
Business Line

3

Türdrücker

4

STUDIO Exclusiv -
Private Line

5

HCS -
Private Line

6

ATELIER -
Private Line

7

Ergänzende Produkte

8

OCEAN -
Wellness Line

9

SPRINT -
Slide Line

INHALT

Außentürbeschläge


10 Pendeltür-Klemmbeschläge


11 Anschlagtür-Klemmbeschläge


12 Schlösser und Gegenkästen


13 Pendeltür-Klemmschienen


14 Anschlagtür-Klemmschienen


15 Klemmrahmen


16 Klemmhalter


17 Türgriffe


18 Allgemeine Informationen

WSS – SCHLECHTENDAHL

Neue Produkte

für den Innen- und Außenbereich.













Innentürbeschläge

- ATELIER F/R - Edelstahl
- ATELIER F/R - Panikschloss/Gegenkasten
- ATELIER F/R - Türbänder bis 80 kg
- ATELIER F/R - Türband / ohne Zargen
- BESCHLÄGE - Feuchträume
- RAHMENTEILE - für jeden Anwendungsfall
- TÜRDRÜCKER - größere Auswahl
- STUDIO Exclusiv - Design-Türdrücker
- HCS - jetzt auch verschließbar
- ERGÄNZENDE PRODUKTE - neuer Überschubfeststeller
- ERGÄNZENDE PRODUKTE - Ecktürbänder bis 80 kg
- OCEAN - erweitertes Duschtürprogramm
- SPRINT - neues Schiebetürsystem



Außentürbeschläge

- BESCHLÄGE - für 8-19 mm Glasstärke
- KLEMMBESCHLÄGE UND -SCHIENEN - für RTS
- KLEMMBESCHLÄGE - für Rundbogentüren
- BODENLAGER - höhenverstellbar
- KLEMMBESCHLÄGE - für Aussteifungsgläser
- KLEMMBESCHLÄGE - abgewinkelt
- VERBINDER - für alle Anwendungen
- KLEMMBESCHLÄGE - bis 45 mm Falztiefe
- SCHLÖSSER + GEGENKÄSTEN - größere Auswahl
- BODENBUCHSE - mit Staubverschluss
- TÜRSCHIENEN - mit E-Öffner
- TÜRSCHIENEN - durchgehende Dichtungen
- KLEMMRAHMEN - mit oberem Drehlager











Innentürbeschläge

INNENTÜRBESCHLÄGE

Akzente setzen.

Mit Innentürbeschlägen von WSS.

Mehr als 40 Jahre Erfahrung im Umgang mit dem Werkstoff Glas machen WSS zu einem Spezialisten für die Gestaltung von Ganzglassystemen mit Schlössern und Beschlägen.

Den wachsenden Anforderungen von Architekten und Planern auf der einen und Verarbeitern und Verbrauchern auf der anderen Seite wird WSS mit klar gestalteten, funktionalen und langlebigen Produkten gerecht.

Architekten und Planer profitieren vom breiten Produktspektrum an Formen, Farben und Materialien, die das Angebot von WSS zur Gestaltung von Ganzglastüren bereithält. Aktuelles Design harmoniert perfekt mit dem Werkstoff Glas und verbindet so den Anspruch an Funktionalität und Ästhetik.

Für den Verarbeiter und Verbraucher bieten sich die Vorteile der vielfältigen Einsatzmöglichkeiten von Beschlägen. Die Anpassung an unterschiedlichste Falztiefen und handelsüblichen Glasbearbeitungen für 8-10 mm starkes Einscheiben-Sicherheitsglas ist problemlos gewährleistet.

Eine Stärke von WSS liegt in der Entwicklung besonderer Produkte für besondere bauliche Anforderungen. Hier reagiert WSS mit Sonderlösungen flexibel auf die Wünsche von Architekten und Verbrauchern.









STUDIO - Private Line



STUDIO - Private Line

Einfach, elegant, zeitlos.
Die Serie zur Ausstattung von Glastüren
im privaten Wohnbereich.





INHALT

Technische Hinweise 22 - 25

Werkstoffe und Oberflächen 26

Produktinformation

Abgerundete Form:

Schlösser mit Türbänder 27 - 31
Schlösser 32 - 35
Türbänder 36 - 37
Beschläge für Feuchträume 38 - 39
Beschläge für Aluminium-Profilsystem 40 - 41

Eckige Form:

Schlösser mit Türbänder 43 - 47
Schlösser 48 - 51
Türbänder 52 - 53
Beschläge für Feuchträume 54 - 55
Beschläge für Aluminium-Profilsystem 56
Rahmenteile 57 - 59

Glasbearbeitungen 60 - 61

Einbaudetails 62 - 70





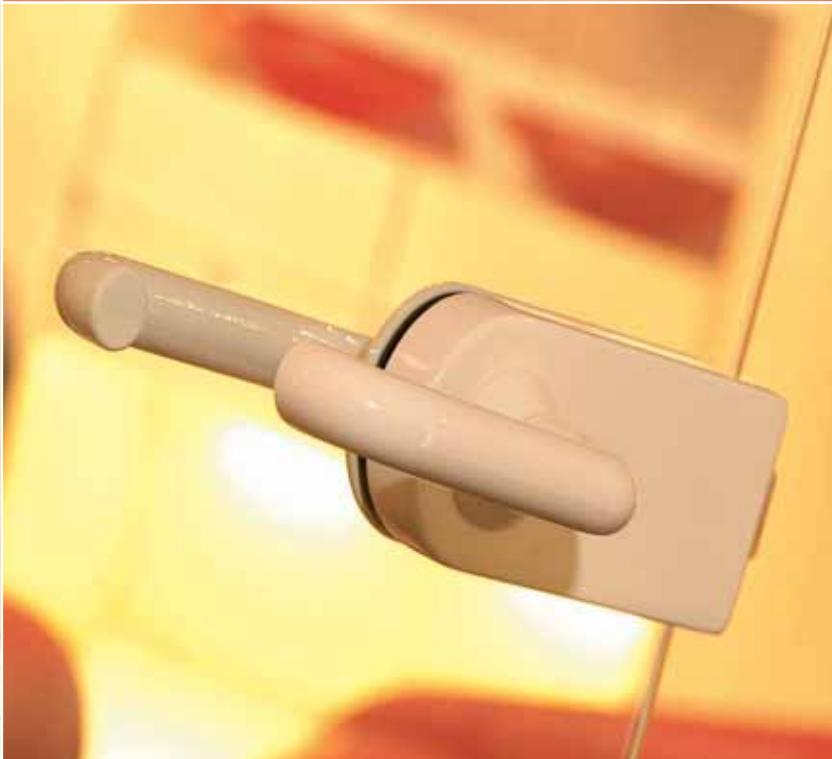

1

Technische Hinweise

Der Innentürbeschlag für den privaten Wohnbereich, der alle Anforderungen erfüllt.

Schloss:

- Schlosseinsatz mit geräuschhemmenden KS-Innenteilen
- Fallenkopf Messing vernickelt
- 1-tourig / 19 mm Riegelausschluss
- links und rechts verwendbar
- geprüft in Anlehnung an DIN 18251, Klasse 3 (Zyklen: Fallenbetätigungen 200.000, Riegelbetätigungen 50.000)
- geeignet für 8 – 10 mm ESG
- bündiger Abschluss eines 61 mm langen Profilzylinders auf der Klemmplattenseite
- passend für handelsübliche Türdrücker ohne Rosetten, mit 8 mm Vierkantstift und 18 mm Ansatzführung
- Edelstahl-Schrauben M5 (Anzugsmoment 3 Nm)

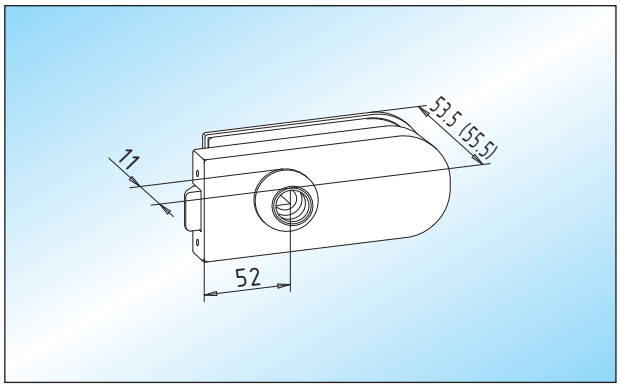

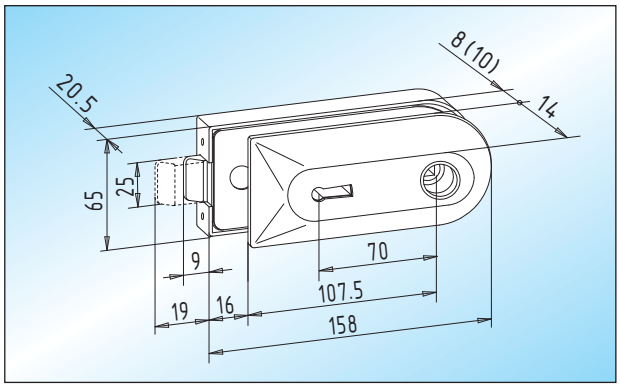

Bei Verwendung von Schlössern und Türdrückern mit Rosetten (HEWI, FSB, HOPPE, VIELER ...) sind folgende Details zu beachten:

- Rosetten 55 mm Durchmesser
- Verschraubung – diagonal, 38 mm Abstand
- Adapterrosetten für Klemmplattenseite werden mitgeliefert
- Bei weiteren Türdrückern (auch mit Hochhaltefedern) bitten wir um Abstimmung mit unserem Hause.

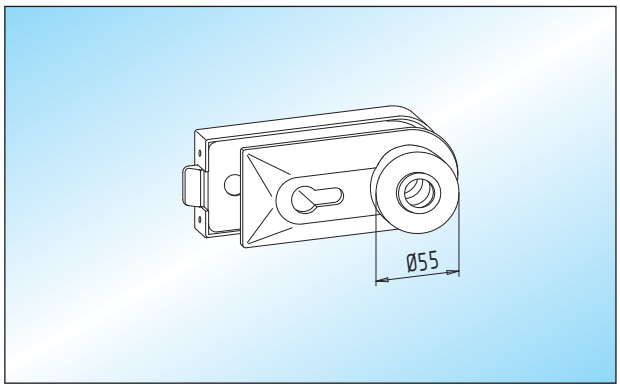

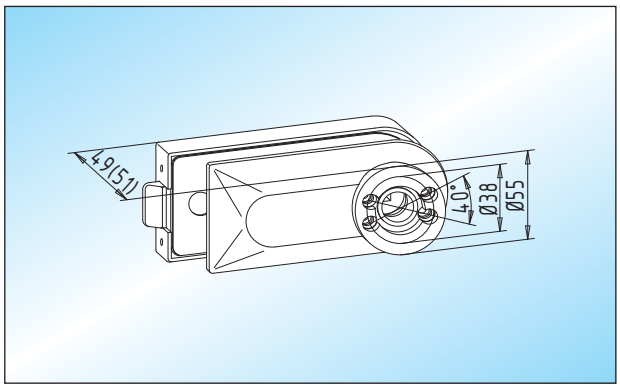

Technische Hinweise

Türband:

- geeignet für 8 (10) mm ESG / 24 (26) mm Falztiefe
- Einbau in Zargen nach DIN 18101 / 18111
- bis max. 45 mm Falztiefe möglich
- Edelstahl-Schrauben M6 (Anzugsmoment 12 Nm)

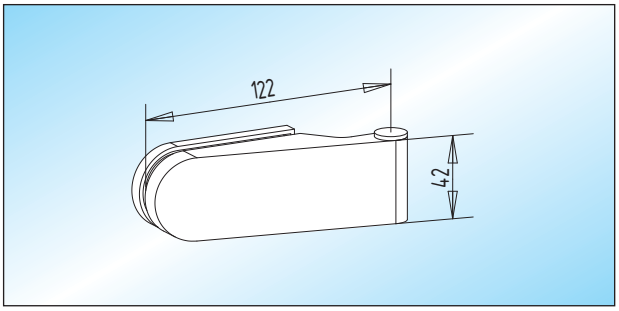

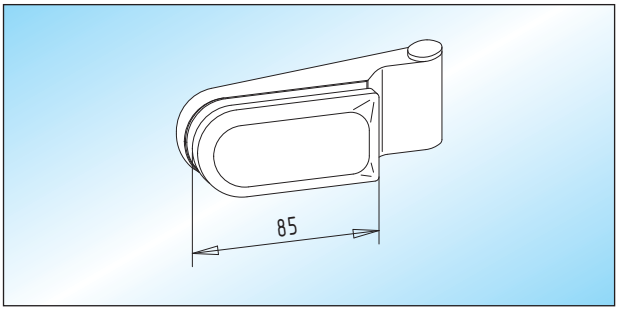

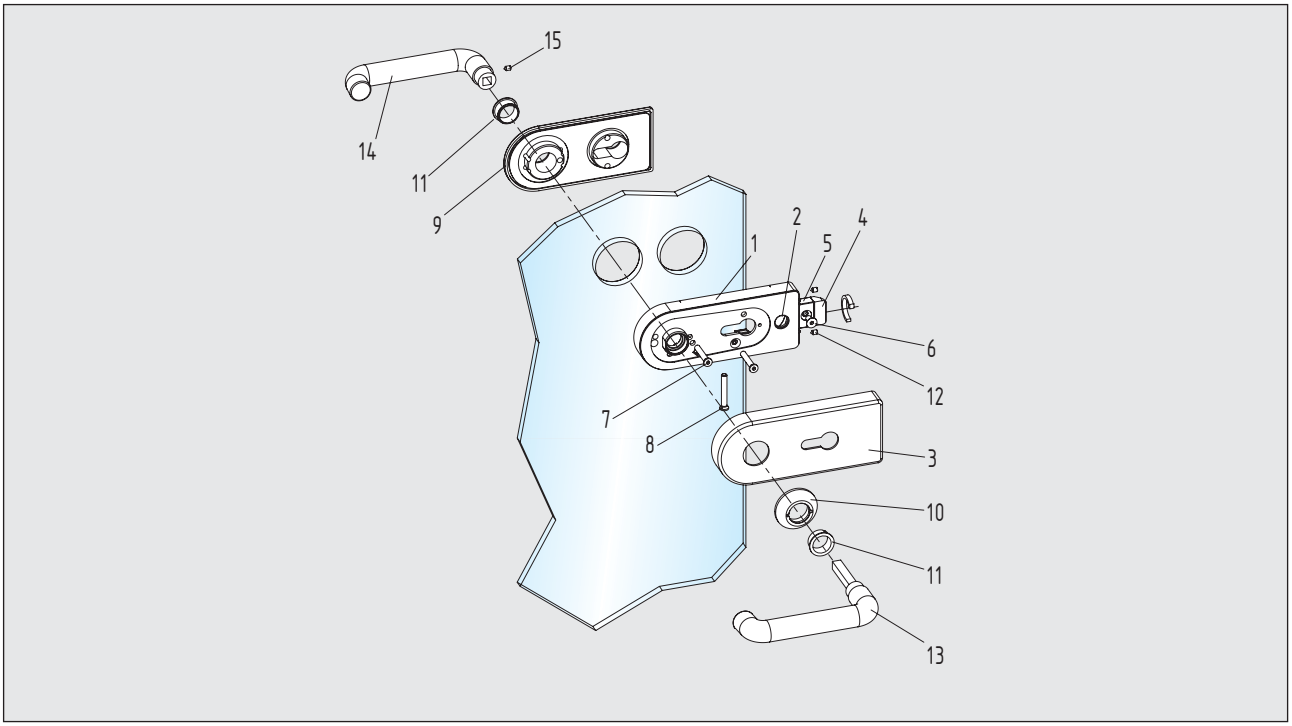

Montagehinweise

Durch ein Drehen des Fallenkopfes kann die DIN-Richtung des Schlosses den Gegebenheiten vor Ort angepasst werden.

1. Glas und Zwischenlagen müssen staub- und fettfrei sein
2. Schlosseinsatz mit Klemmplatte am Türblatt verschrauben
3. Abdeckkappe am Schlosseinsatz montieren
4. Aufschraubrosette auf Schlossseite befestigen
5. Türdrücker-Stiftteil von Klemmplattenseite einsetzen und mit Türdrücker-Lochteil verbinden
6. Türbänder mit Klemmplatten am Türblatt verschrauben, Abdeckkappen montieren

Montageanleitungen sind den Beschlägen beigefügt

Schloss - Einzelteile

1 Schlosseinsatz
2 Befestigungsloch/ Fallenkopf
3 Abdeckkappe/Schlossseite
4 Fallenkopf
5 Fallenschaft
6 Inbusschraube
7 Bef.-Schrauben/Schloss
8 Bef.-Schraube/Profil-zylinder
9 Abdeckkappe/Klemm-platte
10 Aufschraubrosette
11 KS-Drückerführungen
12 Gewindestifte/Abdeck-kappe
13 Türdrücker-Stiftteil
14 Türdrücker-Lochteil
15 Gewindestift/Türdrücker

1

Technische Hinweise

- geeignet für 8 (10) mm Glas / 24 (26) mm Falztiefe
- Angaben für Türbreite von 1.000 mm
- Bandbezugsmaß nach DIN 18268
- Bandabstandsmaß nach DIN 18111

Türband	Rahmenteil		Aufnahmeelement		max. Türgewicht
24 (26) mm Falztiefe	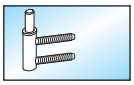	**20.900.0000.010**	20.914.0000.010	V 3614	42 kg
	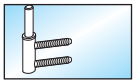	**20.902.0000.010**	20.914.0000.010	V 3614	42 kg
	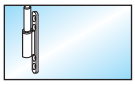	**20.904.0000.010**	–	–	42 kg
	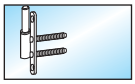	**20.906.0000.010**	20.914.0000.010	V 3614	47 kg
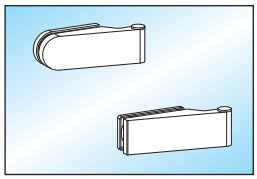	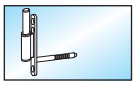	**20.908.0000.010**	–	–	42 kg
	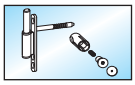	**20.910.0000.010**	–	–	47 kg
	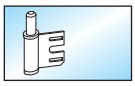	**20.920.0000.010** **20.420.0000.405**	20.926.0000.010	V 8600	42 kg
	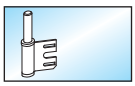	**20.922.0000.010**	20.926.0000.010	V 8600	42 kg
	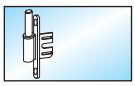	**20.924.0000.010**	20.926.0000.010	V 8600	47 kg
	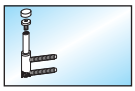	20.930.0010.010 **20.930.0020.010**	20.914.0000.010	V 3614	42 kg
	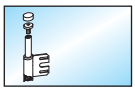	20.932.0010.010 **20.932.0020.010**	20.926.0000.010	V 8600	42 kg
25 (27) – 45 mm Falztiefe		**20.302.0500.**___ 20.304.0500.___	20.914.0000.010	V 3614	42 kg
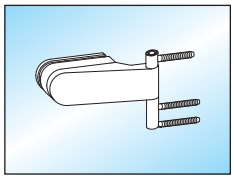		20.306.0500.___ 20.308.0500.___	20.926.0000.010	V 8600	42 kg
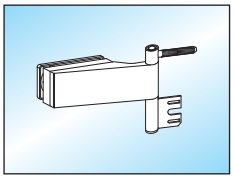		20.702.0500.___ 20.704.0500.___	20.914.0000.010	V 3614	42 kg
		20.706.0500.___ 20.708.0500.___	20.926.0000.010	V 8600	42 kg

Technische Hinweise

- geeignet für 8-10 mm Glas
- Angaben für Türbreite von 1.000 mm
- Bandbezugsmaß nach DIN 18268
- Bandabstandsmaß nach DIN 18111

Türband mit Rahmenteil		max. Türgewicht 24 mm Falztiefe
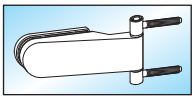	**20.310.0500.___** 20.710.0500.___	35 kg
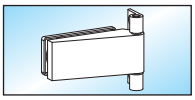	20.312.0500.___ **20.712.0500.___**	35 kg
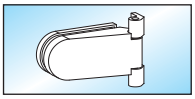	**20.314.0500.___** 20.714.0500.___	35 kg
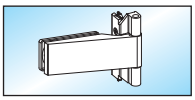	20.316.0500.___ **20.716.0500.___**	42 kg
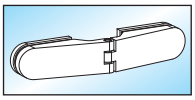	**20.318.0500.___** 20.718.0500.___	35 kg
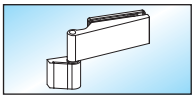	20.458.0400.___ **20.858.0400.___**	42 kg
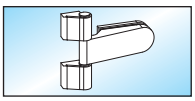	**20.460.0400.___** 20.860.0400.___	47 kg

Die Belastung eines Türbandes setzt sich nicht nur aus dem Türgewicht, sondern aus verschiedenen Faktoren zusammen. Hierbei sind unter anderem die folgenden Punkte zu beachten:

- Einbauort
- Öffnungsfrequenz
- Türmaße
- Anordnung der Türbänder
- lotrechte Montage
- Türstopper
- Türschließer
- Falztiefe

1

Werkstoffe und Oberflächen

Werkstoffe	Oberflächen-Schlüssel		STUDIO - Private Line
Aluminium	E4/C-0 silber	… 112	●
	E4/EV 2 neusilber	… 122	●
	RAL 9010 reinweiß	… 250	●
	RAL 9016 verkehrsweiß	… 255	●
	E4/S5/EV 5 goldfarbig	… 132	●
	E4/C 34 dunkelbronze	… 152	●
	E4/C 31 edelstahlfarbig	… 137	●
	Sondereloxal	… 199	●
	RAL-beschichtet	… 295	●
Messing	poliert	… 318	●
	matt gebürstet	… 328	●
	matt verchromt	… 372	●
	poliert verchromt	… 374	●
	velour vernickelt	… 376	●

Hinweise:

Die **abgerundete** Version ist in Aluminium und Messing, die **eckige** Ausführung nur in Aluminium verfügbar.

Die STUDIO WC- und KABA-Schlösser sowie die Beschläge für Aluminium-Profilsystem sind in Aluminium lieferbar.



Seite
352 – 353

Schlösser mit Türbänder

- **Schlösser mit Drückerführung**
- geeignet für 8 (10) mm Glas / 24 (26) mm Falztiefe

- Türdrücker mit Ansatzführung Seite 103 – 111
- Rahmenteile Seite 57 – 59

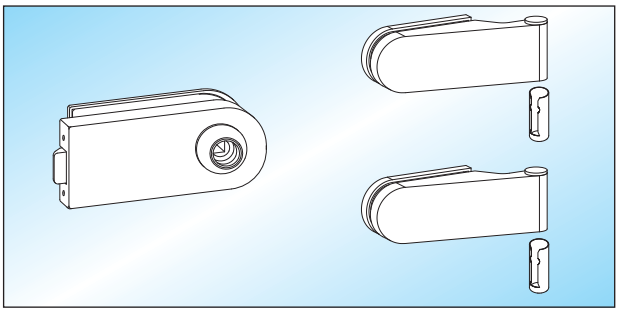

STUDIO - UV
Schloss unverschließbar
Drückerposition hinten, Türbänder und Hülsen

20.100.0500.___

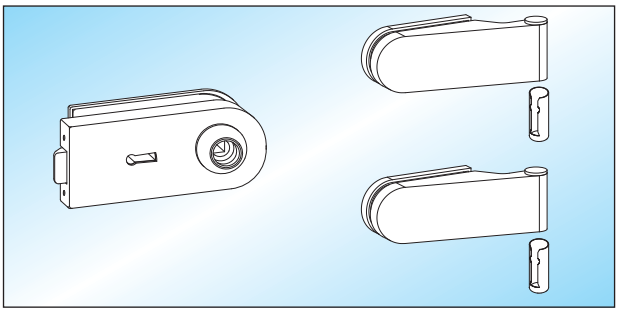

STUDIO - BB
Buntbartschloss mit 2 Schlüsseln, Türbänder und Hülsen

20.104.0500.___

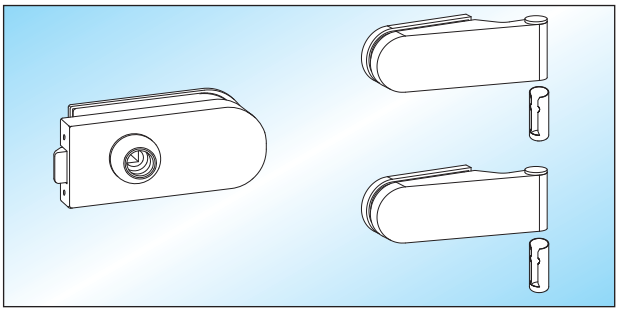

STUDIO - UV
Schloss unverschließbar
Drückerposition vorne, Türbänder und Hülsen

20.102.0500.___

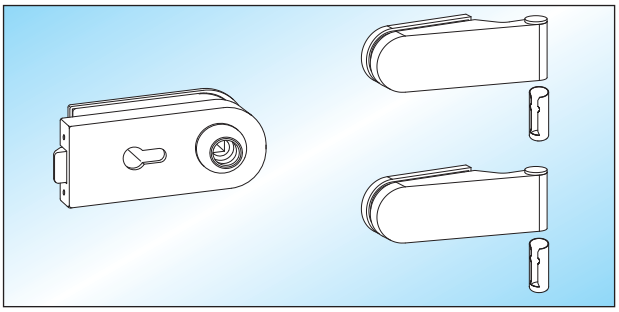

STUDIO - PZ
Schloss vorgerichtet für Profilzylinder,
Türbänder und Hülsen

20.106.0500.___

Seite 22 – 25
Seite 26
Seite 60 – 61

1

Schlösser mit Türbänder / Technische Hinweise

- **Schlösser mit Drückerführung**
- geeignet für 8 (10) mm Glas / 24 (26) mm Falztiefe

- Türdrücker mit Ansatzführung Seite 103 – 111
- Rahmenteile Seite 57 – 59

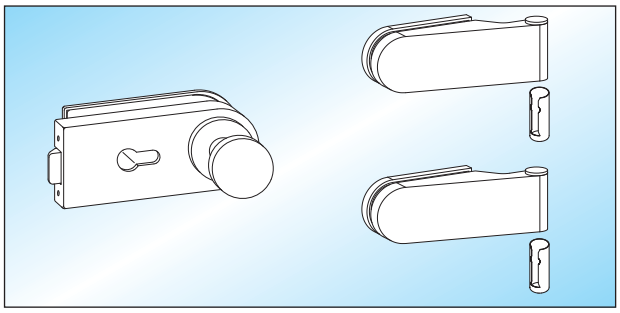

STUDIO - PZ/W
Schloss vorgerichtet für Profilzylinder **mit festem Knopf auf Schlossseite**, Türbänder und Hülsen

20.108.0502.___

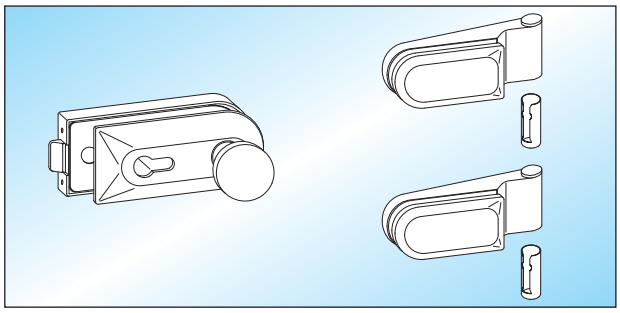

STUDIO - PZ/W
Schloss vorgerichtet für Profilzylinder **mit festem Knopf auf Klemmplattenseite**, Türbänder und Hülsen

20.110.0501.___

STUDIO PZ/W-Schlösser mit festem Knopf

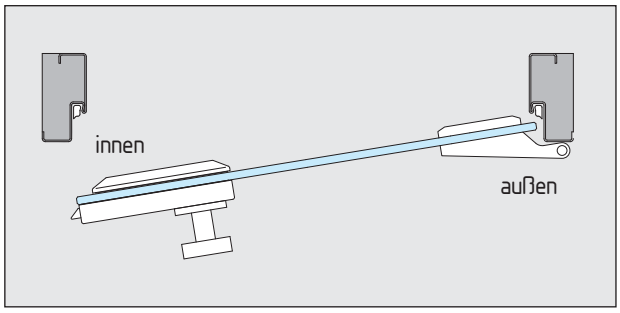

fester Knopf auf Schlossseite **(auswärts)**

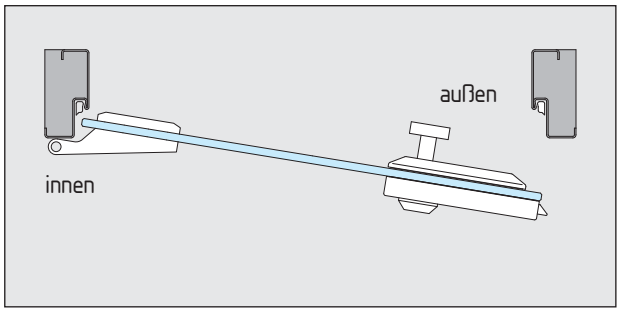

fester Knopf auf Klemmplattenseite **(einwärts)**

Schlösser mit Türbänder / Technische Hinweise

- **Schlösser mit Drückerführung**
- geeignet für 8 (10) mm Glas / 24 (26) mm Falztiefe

- Türdrücker mit Ansatzführung — Seite 103 – 111
- Rahmenteile — Seite 57 – 59

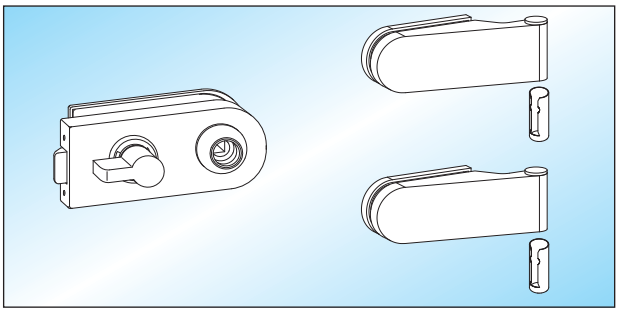

STUDIO - WC
Schloss **mit Bedienknebel auf Schlossseite**
und Anzeige „rot-weiß“, Türbänder und Hülsen

Glas	DIN links einwärts	DIN rechts einwärts
8 mm	20.112.0411.___	**20.112.0421.___**

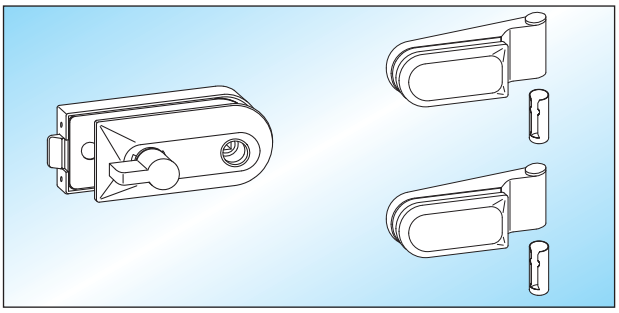

STUDIO - WC
Schloss **mit Bedienknebel auf Klemmplattenseite**
und Anzeige „rot-weiß“, Türbänder und Hülsen

Glas	DIN links auswärts	DIN rechts auswärts
8 mm	**20.114.0412.___**	20.114.0422.___

STUDIO WC-Schlösser mit Bedienknebel

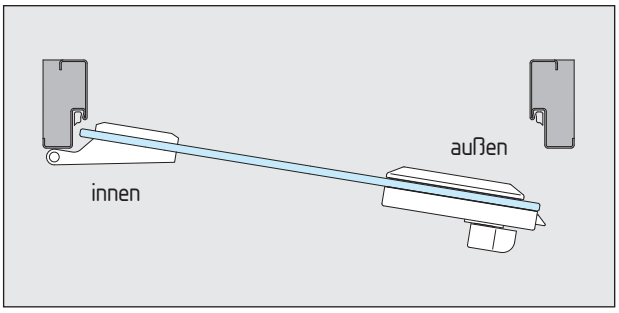

Bedienknebel auf Schlossseite **(DIN links einwärts)**

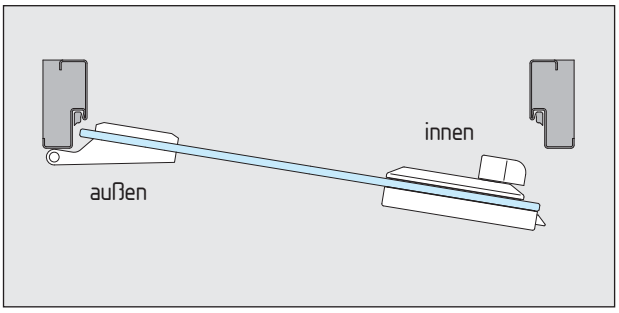

Bedienknebel auf Klemmplattenseite **(DIN links auswärts)**

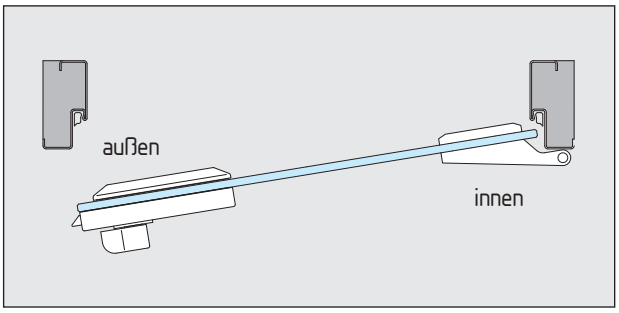

Bedienknebel auf Schlossseite **(DIN rechts einwärts)**

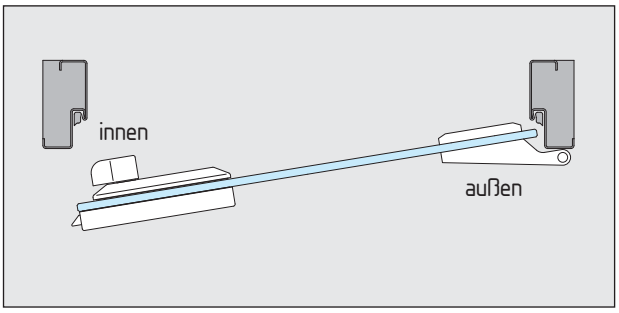

Bedienknebel auf Klemmplattenseite **(DIN rechts auswärts)**

Seite 22 – 25
Seite 26
Seite 60 – 61

1

Schlösser mit Türbänder

- **Schlösser für Türdrücker mit Rosetten**
- geeignet für 8 (10) mm Glas / 24 (26) mm Falztiefe

- Türdrücker mit Rosetten — Seite 103 – 111
- Rahmenteile — Seite 57 – 59

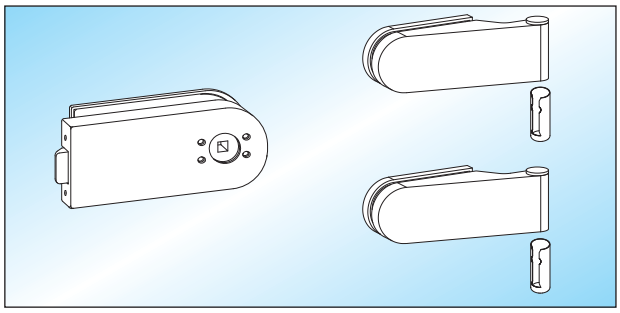

STUDIO - UV

Schloss unverschließbar, Drückerposition hinten, vorgerichtet für Türdrücker mit Rosetten, Türbänder und Hülsen

WSS	**20.116.0500.___**
HEWI	20.118.0500.___
FSB	20.120.0500.___
HOPPE	20.122.0500.___
VIELER	20.124.0500.___

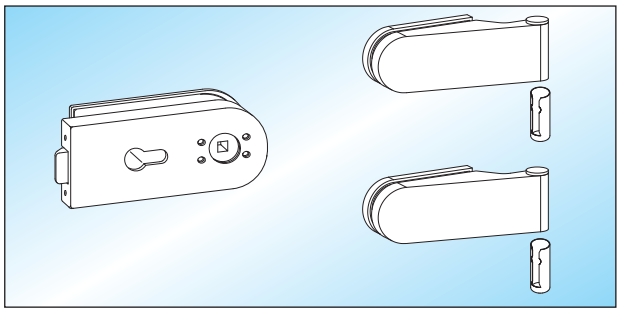

STUDIO - PZ

Schloss vorgerichtet für Profilzylinder und Türdrücker mit Rosetten, Türbänder und Hülsen

WSS	**20.136.0500.___**
HEWI	20.138.0500.___
FSB	20.140.0500.___
HOPPE	20.142.0500.___
VIELER	20.144.0500.___

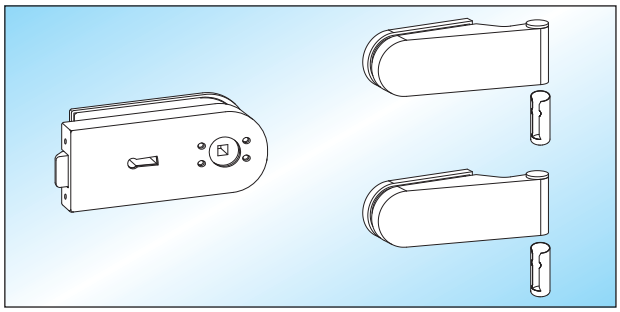

STUDIO - BB

Buntbartschloss mit 2 Schlüsseln, vorgerichtet für Türdrücker mit Rosetten, Türbänder und Hülsen

WSS	**20.126.0500.___**
HEWI	20.128.0500.___
FSB	20.130.0500.___
HOPPE	20.132.0500.___
VIELER	20.134.0500.___

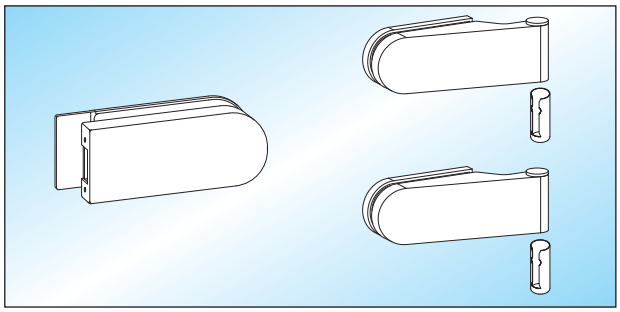

STUDIO - GK

Gegenkasten für 2-flügelige Türen, Türbänder und Hülsen

	20.146.0500.___

Schlösser mit Türbänder

- **Schlösser für Türdrücker mit Rosetten**
- geeignet für 8 (10) mm Glas 24 (26) mm Falztiefe

- Türdrücker mit Rosetten — Seite 103 – 111
- Rahmenteile — Seite 57 – 59

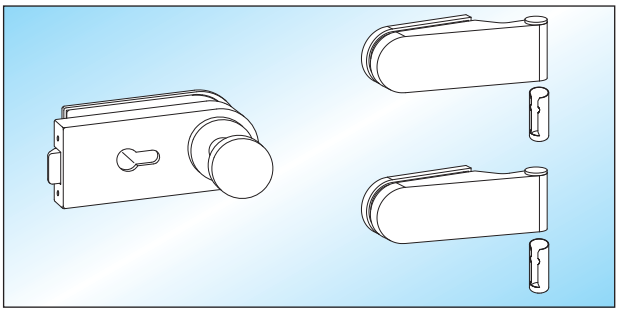

STUDIO - PZ/W

Schloss vorgerichtet für Profilzylinder, **mit festem Knopf auf Schlossseite**, vorgerichtet für Türdrücker mit Rosette, Türbänder und Hülsen

WSS	**20.148.0502.___**
HEWI	20.150.0502.___
FSB	20.152.0502.___
HOPPE	20.154.0502.___
VIELER	20.156.0502.___

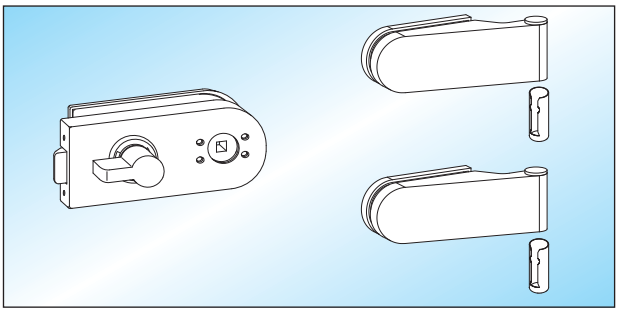

STUDIO - WC

Schloss **mit Bedienknebel auf Schlossseite**, vorgerichtet für Türdrücker mit Rosetten, Türbänder und Hülsen

Glas 8 mm	DIN links einwärts	**DIN rechts einwärts**
WSS	20.168.0411.___	**20.168.0421.___**
HEWI	20.170.0411.___	20.170.0421.___
FSB	20.172.0411.___	20.172.0421.___
HOPPE	20.174.0411.___	20.174.0421.___
VIELER	20.176.0411.___	20.176.0421.___

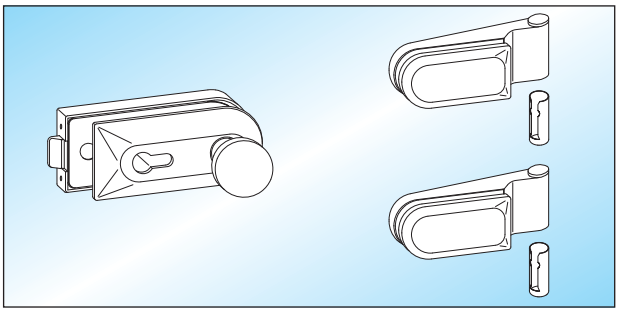

STUDIO - PZ/W

Schloss vorgerichtet für Profilzylinder, **mit festem Knopf auf Klemmplattenseite,** vorgerichtet für Türdrücker mit Rosette, Türbänder und Hülsen

WSS	**20.158.0501.___**
HEWI	20.160.0501.___
FSB	20.162.0501.___
HOPPE	20.164.0501.___
VIELER	20.166.0501.___

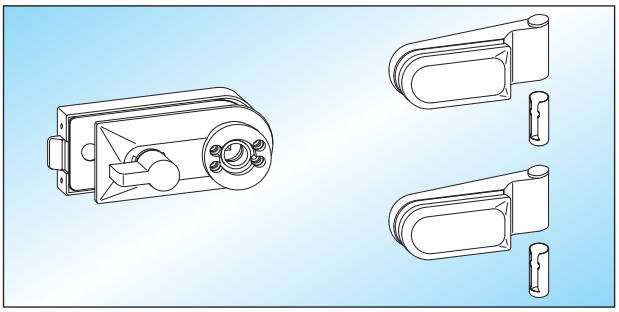

STUDIO - WC

Schloss **mit Bedienknebel auf Klemmplattenseite**, vorgerichtet für Türdrücker mit Rosetten, Türbänder und Hülsen

Glas 8 mm	**DIN links auswärts**	DIN rechts auswärts
WSS	**20.178.0412.___**	20.178.0422.___
HEWI	20.180.0412.___	20.180.0422.___
FSB	20.182.0412.___	20.182.0422.___
HOPPE	20.184.0412.___	20.184.0422.___
VIELER	20.186.0412.___	20.186.0422.___

Seite 22 – 25/ 28 – 29 | Seite 26 | Seite 60 – 61

1

Schlösser

- **Schlösser mit Drückerführung**
- geeignet für 8 (10) mm Glas / 24 (26) mm Falztiefe

- Türdrücker mit Ansatzführung Seite 103 – 111

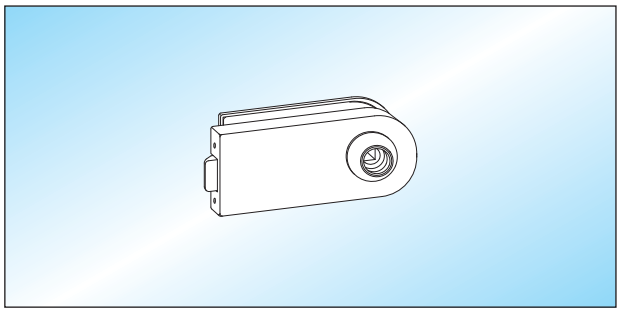

STUDIO - UV
Schloss unverschließbar,
Drückerposition hinten

20.200.0500.___

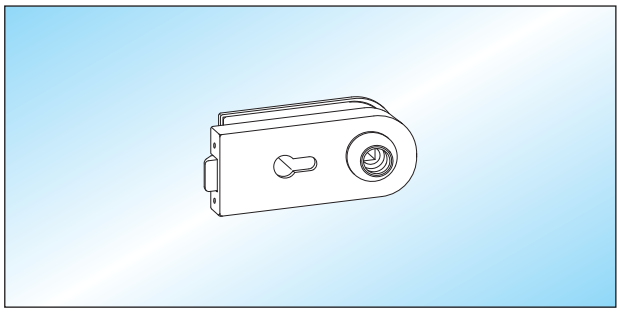

STUDIO - PZ
Schloss vorgerichtet für Profilzylinder

20.206.0500.___

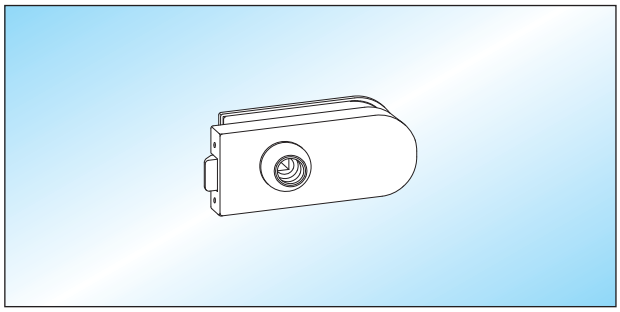

STUDIO - UV
Schloss unverschließbar,
Drückerposition vorne

20.202.0500.___

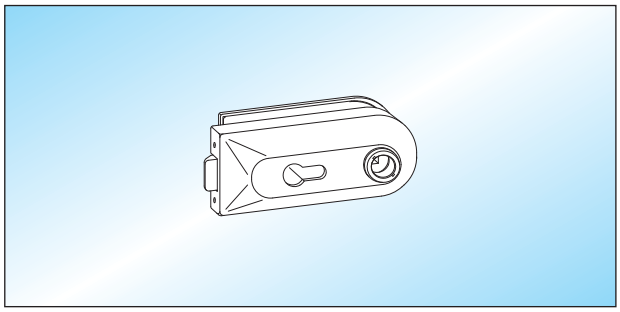

STUDIO - PZ
Schloss **mit erhöhter Abdeckkappe** zum beidseitig bündigen Abschluss eines Profilzylinders mit 61 mm Länge

20.208.0500.___

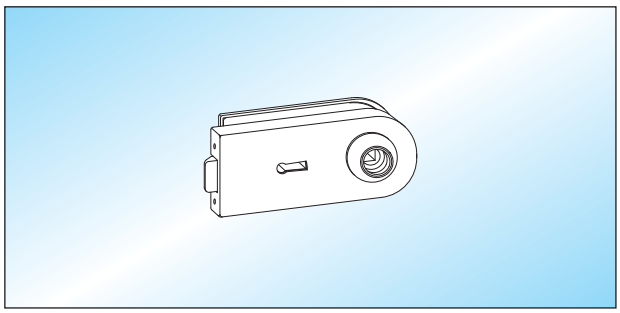

STUDIO - BB
Buntbartschloss mit 2 Schlüsseln

20.204.0500.___

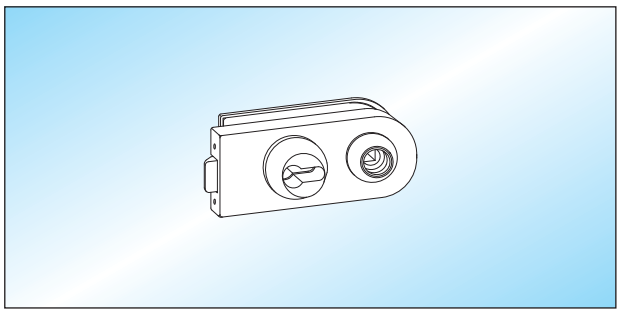

STUDIO - PZ
Schloss **mit PZ-Rosette** zum beidseitig bündigen Abschluss eines Profilzylinders mit 61 mm Länge

20.210.0500.___

Schlösser

- **Schlösser mit Drückerführung**
- geeignet für 8 (10) mm Glas / 24 (26) mm Falztiefe

- Türdrücker mit Ansatzführung Seite 103 – 111

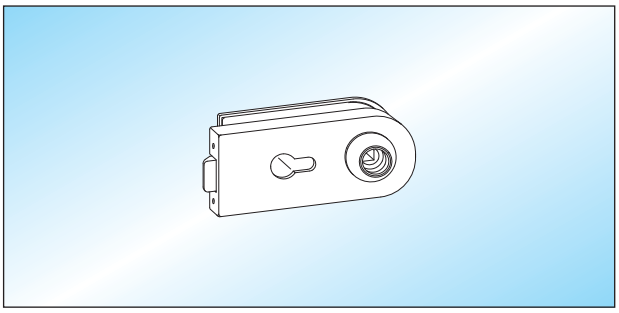

STUDIO - KABA
Schloss vorgerichtet für KABA-Zylinder

20.212.0500.___

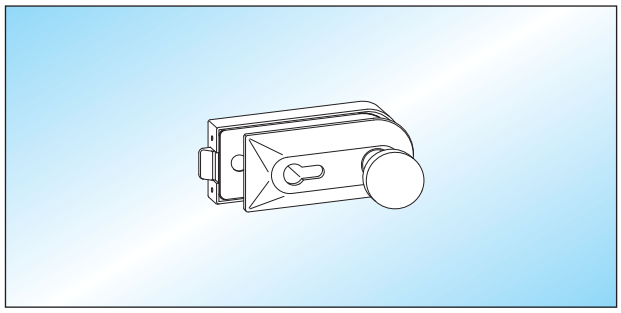

STUDIO - PZ/W
Schloss vorgerichtet für Profilzylinder
mit festem Knopf auf Klemmplattenseite

20.218.0501.___

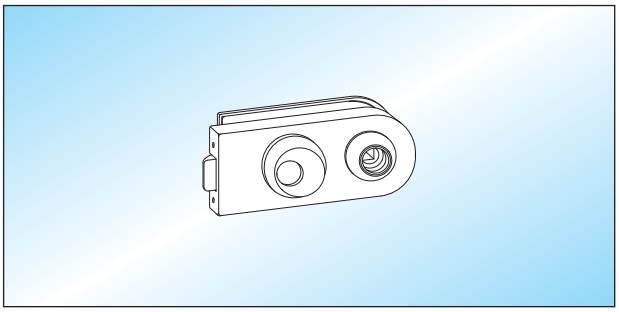

STUDIO - KABA
Schloss mit **KABA-Rosette** zum beidseitig bündigen Abschluss eines KABA-Zylinders mit 65 mm Länge

20.214.0500.___

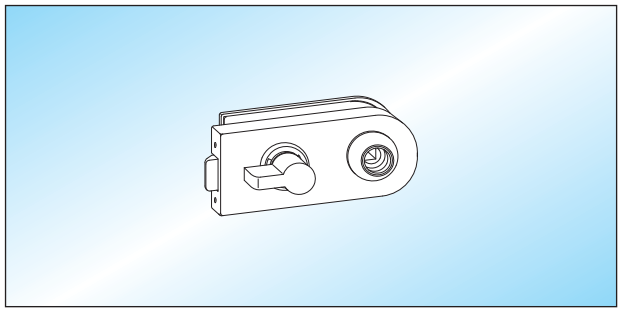

STUDIO - WC
Schloss **mit Bedienknebel auf Schlossseite** und Anzeige „rot-weiß“

Glas	DIN links einwärts	DIN rechts einwärts
8 mm	20.220.0411.___	**20.220.0421.___**

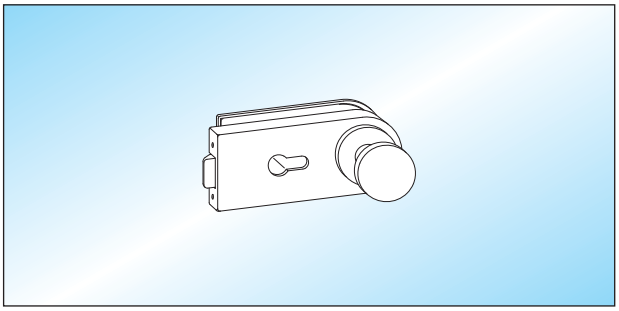

STUDIO - PZ/W
Schloss vorgerichtet für Profilzylinder
mit festem Knopf auf Schlossseite

20.216.0502.___

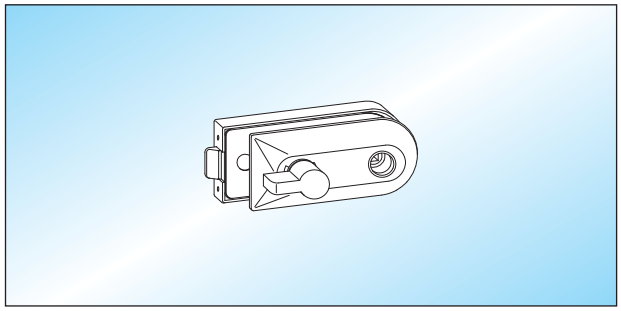

STUDIO - WC
Schloss **mit Bedienknebel auf Klemmplattenseite** und Anzeige „rot-weiß“

Glas	DIN links auswärts	DIN rechts auswärts
8 mm	**20.222.0412.___**	20.222.0422.___

Seite 22 – 25/ 28 – 29
Seite 26
Seite 60 – 61

1

Schlösser

- **Schlösser für Türdrücker mit Rosetten**
- geeignet für 8 (10) mm Glas / 24 (26) mm Falztiefe

- Türdrücker mit Rosetten Seite 103 – 111

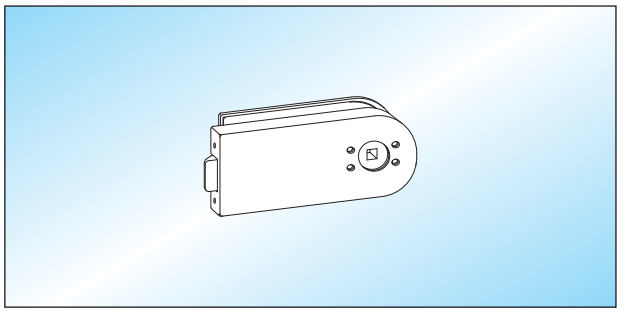

STUDIO - UV
Schloss unverschließbar, Drückerposition hinten
vorgerichtet für Türdrücker mit Rosetten

WSS	**20.224.0500.___**
HEWI	20.226.0500.___
FSB	20.228.0500.___
HOPPE	20.230.0500.___
VIELER	20.232.0500.___

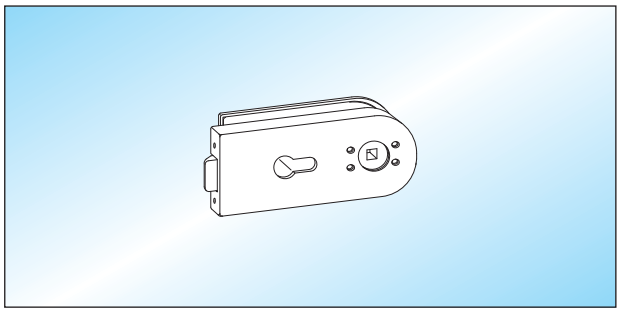

STUDIO - PZ
Schloss vorgerichtet für Profilzylinder
und Türdrücker mit Rosetten

WSS	**20.244.0500.___**
HEWI	20.246.0500.___
FSB	20.248.0500.___
HOPPE	20.250.0500.___
VIELER	20.252.0500.___

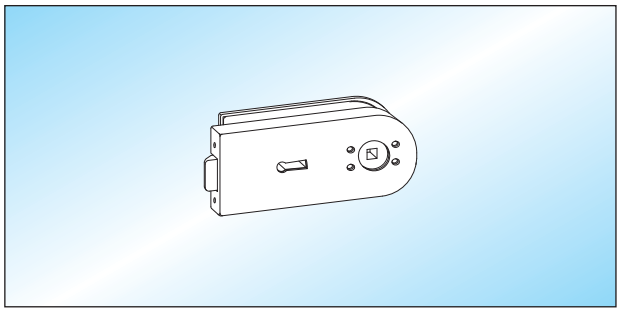

STUDIO - BB
Buntbartschloss mit 2 Schlüsseln
vorgerichtet für Türdrücker mit Rosetten

WSS	**20.234.0500.___**
HEWI	20.236.0500.___
FSB	20.238.0500.___
HOPPE	20.240.0500.___
VIELER	20.242.0500.___

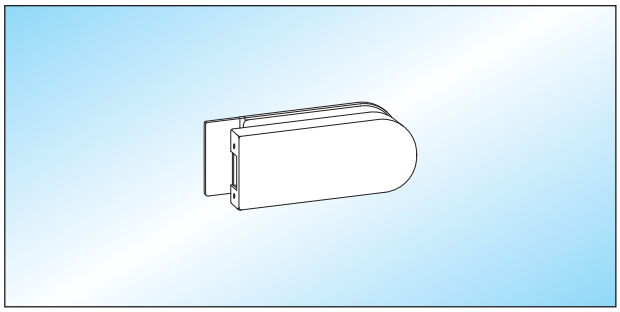

STUDIO - GK
Gegenkasten für 2-flügelige Türen

	20.254.0500.___

Schlösser

- **Schlösser für Türdrücker mit Rosetten**
- geeignet für 8 (10) mm Glas / 24 (26) mm Falztiefe

■ Türdrücker mit Rosetten Seite 103 – 111

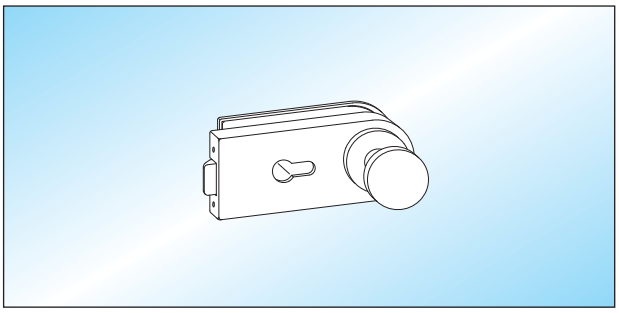

STUDIO - PZ/W

Schloss vorgerichtet für Profilzylinder, **mit festem Knopf auf Schlossseite**, vorgerichtet für Türdrücker mit Rosette

WSS	**20.256.0502.___**
HEWI	20.258.0502.___
FSB	20.260.0502.___
HOPPE	20.262.0502.___
VIELER	20.264.0502.___

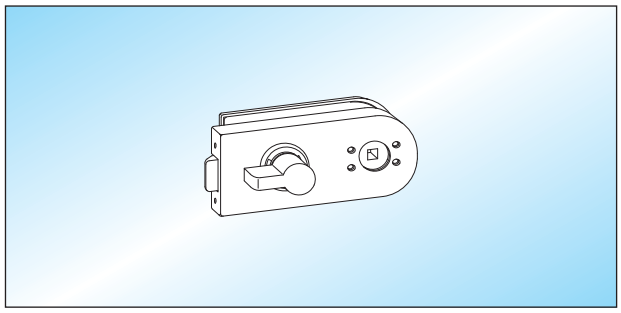

STUDIO - WC

Schloss **mit Bedienknebel auf Schlossseite**, vorgerichtet für Türdrücker mit Rosetten

Glas 8 mm	DIN links einwärts	**DIN rechts einwärts**
WSS	20.276.0411.___	**20.276.0421.___**
HEWI	20.278.0411.___	20.278.0421.___
FSB	20.280.0411.___	20.280.0421.___
HOPPE	20.282.0411.___	20.282.0421.___
VIELER	20.284.0411.___	20.284.0421.___

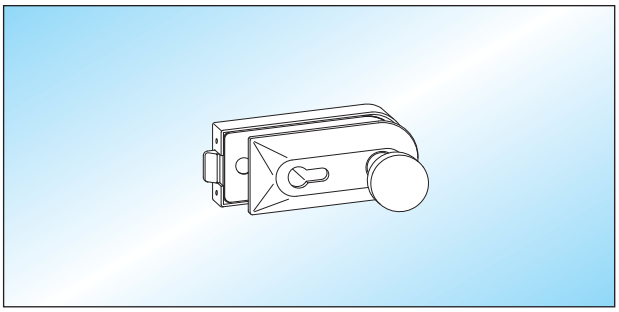

STUDIO - PZ/W

Schloss vorgerichtet für Profilzylinder, **mit festem Knopf auf Klemmplattenseite**, vorgerichtet für Türdrücker mit Rosette

WSS	**20.266.0501.___**
HEWI	20.268.0501.___
FSB	20.270.0501.___
HOPPE	20.272.0501.___
VIELER	20.274.0501.___

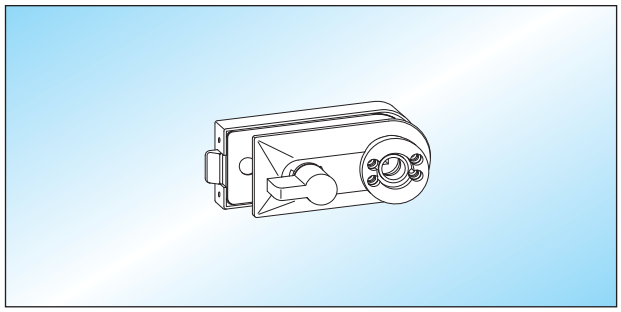

STUDIO - WC

Schloss **mit Bedienknebel auf Klemmplattenseite**, vorgerichtet für Türdrücker mit Rosetten

Glas 8 mm	**DIN links auswärts**	DIN rechts auswärts
WSS	**20.286.0412.___**	20.286.0422.___
HEWI	20.288.0412.___	20.288.0422.___
FSB	20.290.0412.___	20.290.0422.___
HOPPE	20.292.0412.___	20.292.0422.___
VIELER	20.294.0412.___	20.294.0422.___

Seite 22 – 25/ 28 – 29
Seite 26
Seite 60 – 61

Türbänder

■ geeignet für 8 (10) mm Glas / 24 (26) - 45 mm Falztiefe

■ Rahmenteile Seite 57 – 59

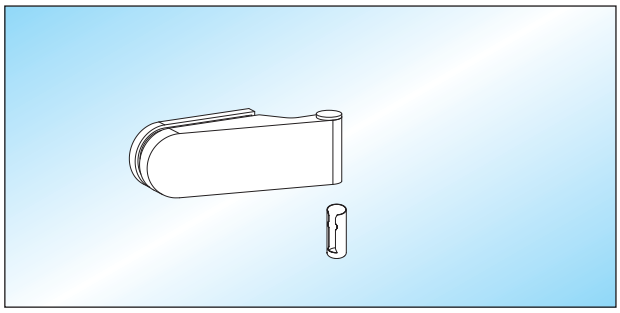

STUDIO - Türband / 24 (26) mm Falztiefe
Türband mit Hülse

Glas	Falztiefe	
8 (10) mm	**24 (26) mm**	**20.300.0500.___**

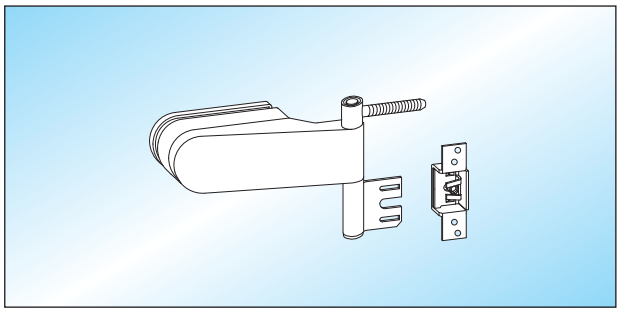

STUDIO - Türband / 25 (27) - 45 mm Falztiefe
Türband mit Hülse und **Zubehör für Stahlzarge**
Falztiefe nach Angabe!

Glas	Falztiefe	
8 (10) mm	**25 (27) - 40 mm**	**20.306.0500.___**
8 (10) mm	41 - 45 mm	20.308.0500.___

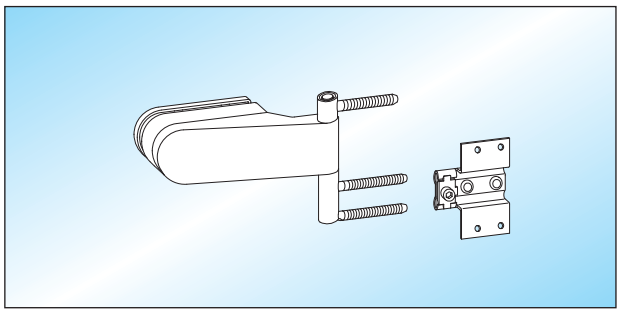

STUDIO - Türband / 25 (27) - 45 mm Falztiefe
Türband mit Hülse und **Zubehör für Holzzarge**
Falztiefe nach Angabe!

Glas	Falztiefe	
8 (10) mm	**25 (27) - 40 mm**	**20.302.0500.___**
8 (10) mm	41 - 45 mm	20.304.0500.___

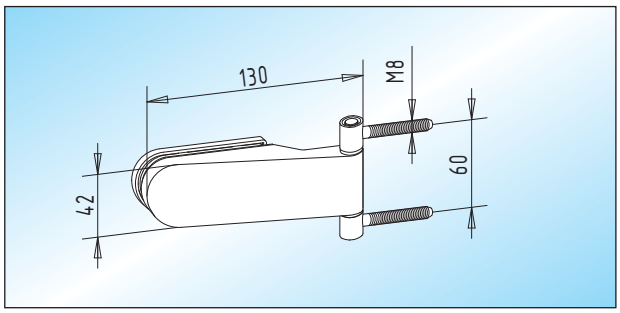

STUDIO - Türband
Türband mit Rahmenteilen **zur Befestigung**
an Holzblockzargen

Glas	Falztiefe	
8 (10) mm	**24 (26) mm**	**20.310.0500.___**

Türbänder

- geeignet für 8 - 10 mm Glas

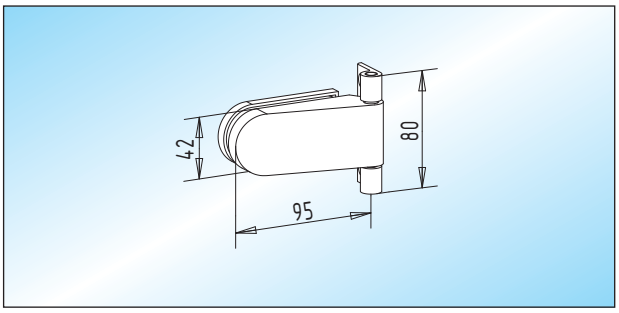

STUDIO - Türband
Türband mit Rahmenteil zum Aufschrauben **für Stahlzargen**
Lieferbar in Aluminium! / Glasbearbeitung: Seite 61

20.312.0500.___

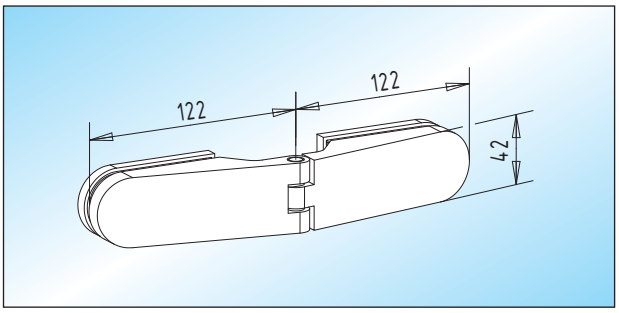

STUDIO - Türband / Glas-Glas
Türband zur Montage an Glas-Seitenteilen
Glasbearbeitung: Seite 61

20.318.0500.___

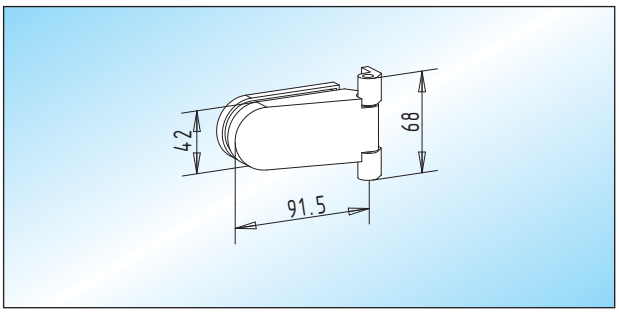

STUDIO - Türband
Türband mit Rahmenteil zum Aufschrauben **an Stahl- und Holzzargen. Lieferbar in Aluminium!**
Glasbearbeitung: Seite 61

20.314.0500.___

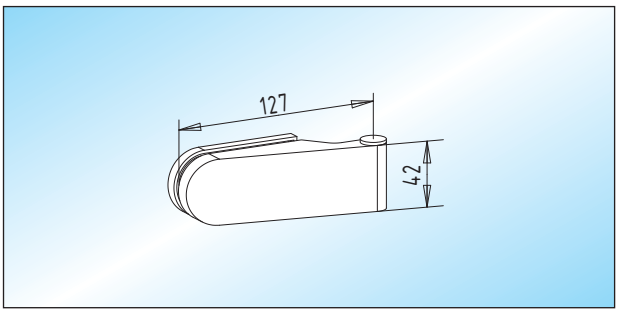

STUDIO - Türband / Ö-Norm
Türband mit Hülse für Norm-Zargen in Österreich
max. 42 kg Türgewicht.
Lieferbar in Aluminium!

20.320.0500.___

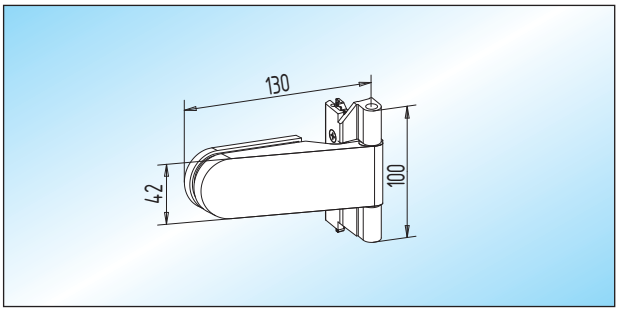

STUDIO - Türband / C-Nut
Türband mit klemmbarem Rahmenteil zur Befestigung an Profilen mit C-Nut. **Lieferbar in Aluminium!**

20.316.0500.___

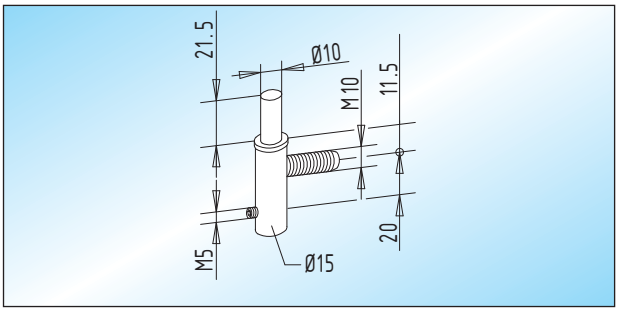

STUDIO - Rahmenteil / Ö-Norm
verzinktes Rahmenteil für Norm-Stahlzargen in Österreich
max. 42 kg Türgewicht

20.322.0000.010

1

Beschläge für Feuchträume

- **korrosionsgeschützte Schlösser mit Drückerführung**
- für Feuchträume (**kein** Einsatz in Thermalbädern)
- geeignet für 8 (10) mm Glas / 24 (26) mm Falztiefe

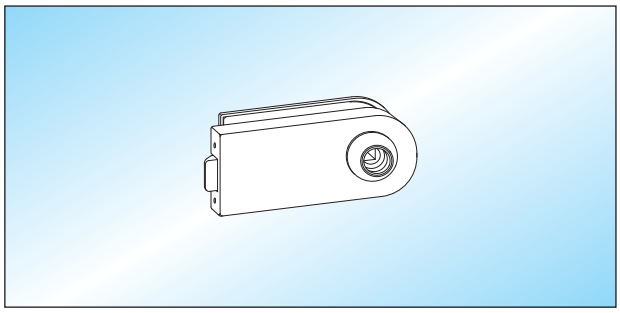

STUDIO - UV
Schloss unverschließbar, **Drückerposition hinten**
mit nicht rostendem Einsatz

20.400.0500.___

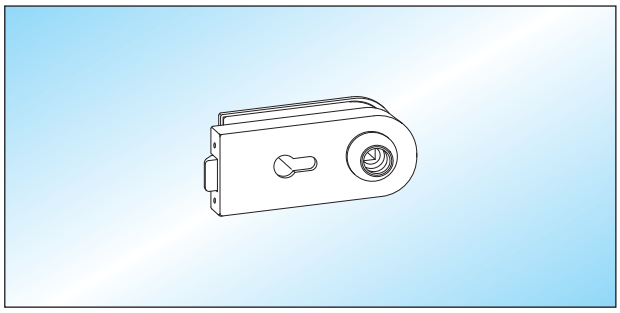

STUDIO - PZ
Schloss vorgerichtet für Profilzylinder
mit nicht rostendem Einsatz

20.406.0500.___

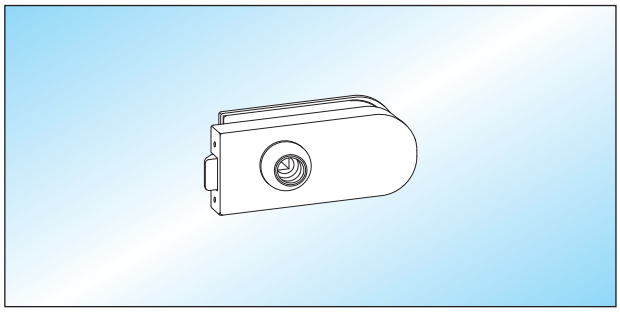

STUDIO - UV
Schloss unverschließbar, **Drückerposition vorne**
mit nicht rostendem Einsatz

20.402.0500.___

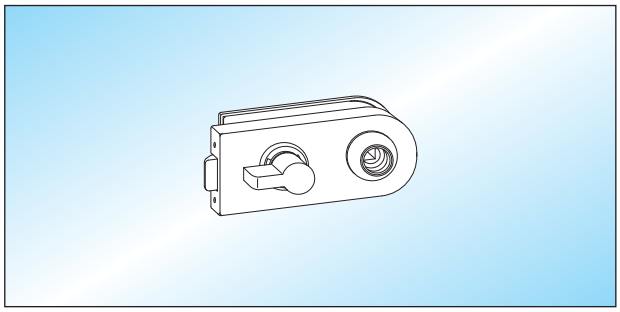

STUDIO - WC
Schloss **mit Bedienknebel auf Schlossseite**
und Anzeige „rot-weiß“, mit nicht rostendem Einsatz

Glas	DIN links einwärts	DIN rechts einwärts
8 mm	20.408.0411.___	**20.408.0421.___**

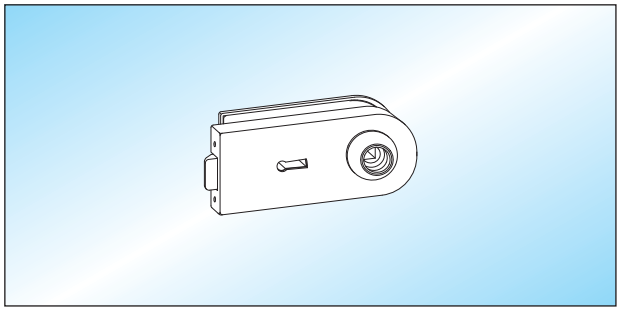

STUDIO - BB
Buntbartschloss mit 2 Schlüsseln
mit nicht rostendem Einsatz

20.404.0500.___

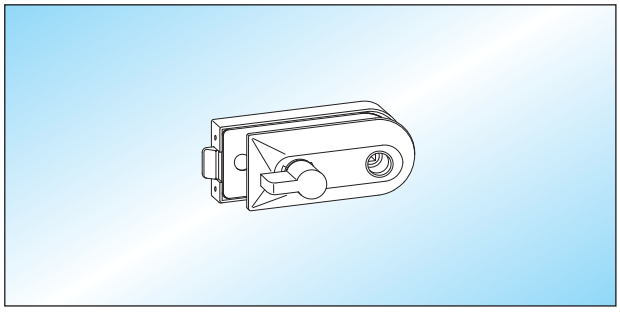

STUDIO - WC
Schloss **mit Bedienknebel auf Klemmplattenseite**
und Anzeige „rot-weiß“, mit nicht rostendem Einsatz

Glas	DIN links auswärts	DIN rechts auswärts
8 mm	**20.410.0412.___**	20.410.0422.___

Seite 22 – 25/29
Seite 26
Seite 60 – 61

Beschläge für Feuchträume

- **korrosionsgeschützte Ausführung**
- für Feuchträume (**kein** Einsatz in Thermalbädern)
- geeignet für 8 (10) mm Glas / 24 (26) mm Falztiefe

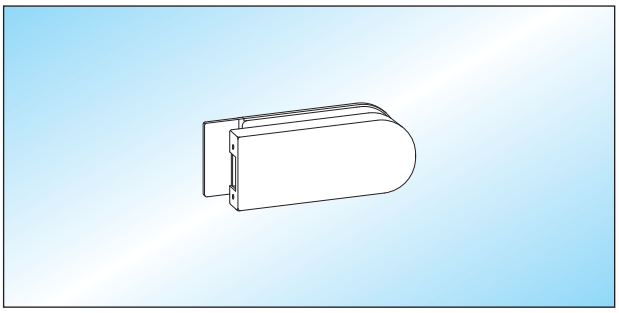

STUDIO - GK
Gegenkasten für 2-flügelige Türen
mit nicht rostendem Einsatz

20.412.0500.___

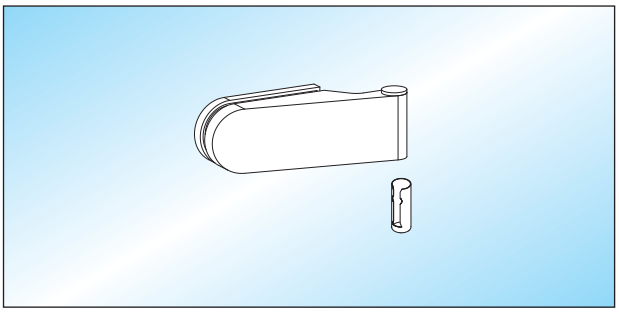

STUDIO - Türband
Türband mit Aluminium-Klemmplatte und Hülse

20.418.0500.___

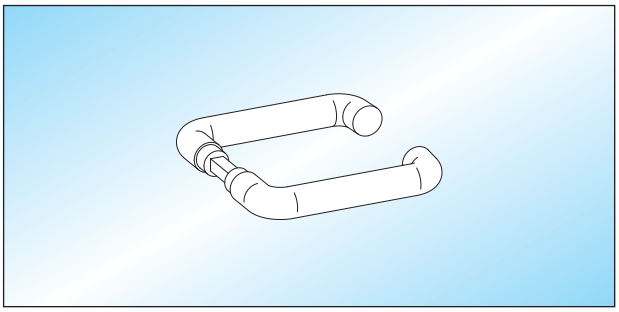

Türdrücker
Türdrücker / **runde Form**
mit Edelstahl-Vierkantstift

20.414.0000.___

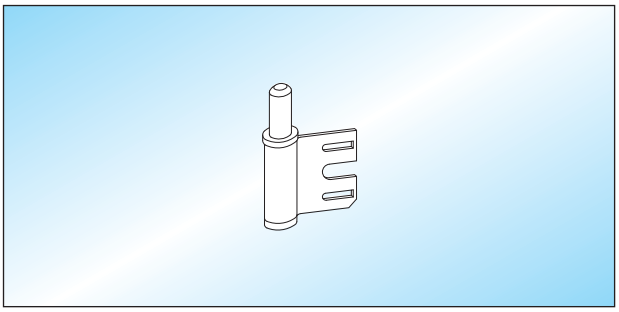

STUDIO - Rahmenteil
Edelstahl-Rahmenteil für Stahlzargen

20.420.0000.405

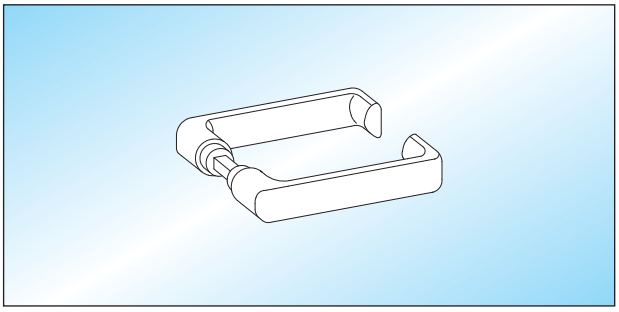

Türdrücker
Türdrücker / **flachovale Form**
mit Edelstahl-Vierkantstift

20.416.0000.___

Seite 22 – 25
Seite 26
Seite 60 – 61
Seite 62 – 70

Beschläge für Aluminium-Profilsystem

- **Schlösser mit Drückerführung und Schließplatte**
- geeignet für 8 mm Glas

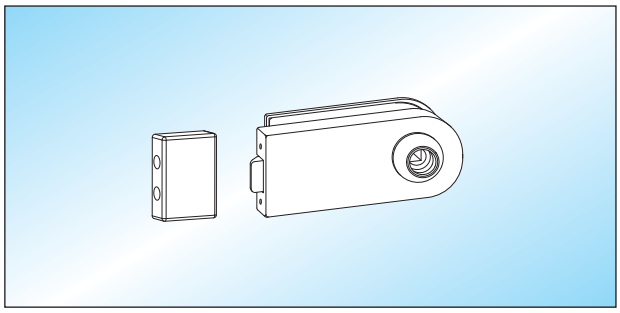

STUDIO - UV
Schloss unverschließbar, **Drückerposition hinten**
mit Schließplatte für Montage am Rahmen

20.450.0400.___

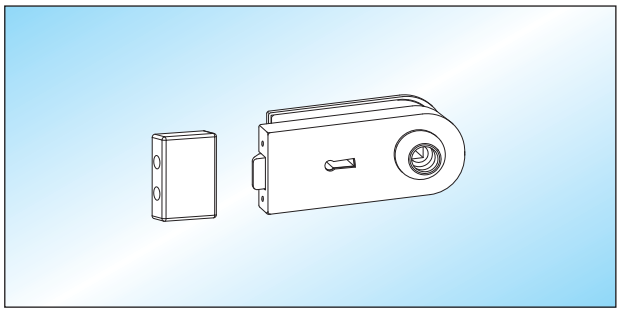

STUDIO - BB
Buntbartschloss mit 2 Schlüsseln,
mit Schließplatte für Montage am Rahmen

20.454.0400.___

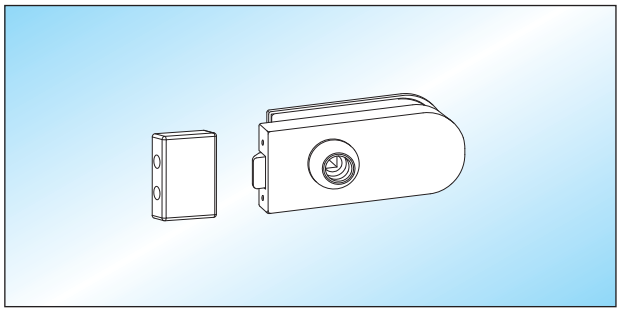

STUDIO - UV
Schloss unverschließbar, **Drückerposition vorne**
mit Schließplatte für Montage am Rahmen

20.452.0400.___

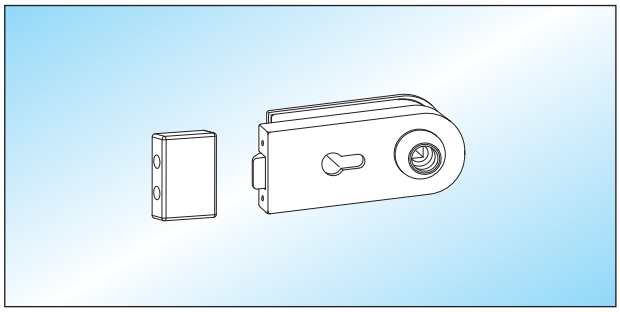

STUDIO - PZ
Schloss vorgerichtet für Profilzylinder
mit Schließplatte für Montage am Rahmen

20.456.0400.___

Seite 22 – 25
Seite 26
Seite 60 – 61

Beschläge für Aluminium-Profilsystem

- **Türdrücker und Türbänder**
- geeignet für 8 mm Glas

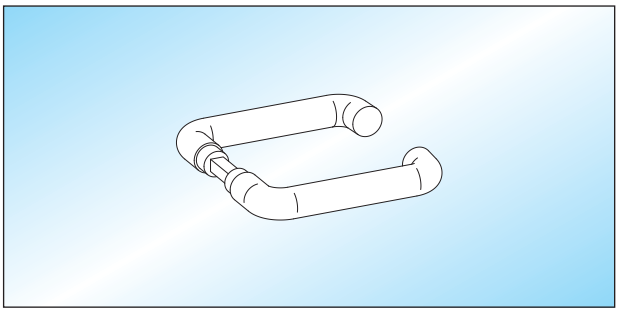

Türdrücker
Türdrücker / **runde Form**

22.100.0000.___

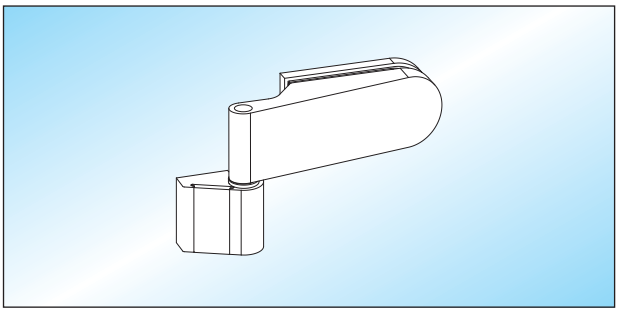

STUDIO - Türband / 2-teilig
Türband mit Rahmenteil

20.458.0400.___

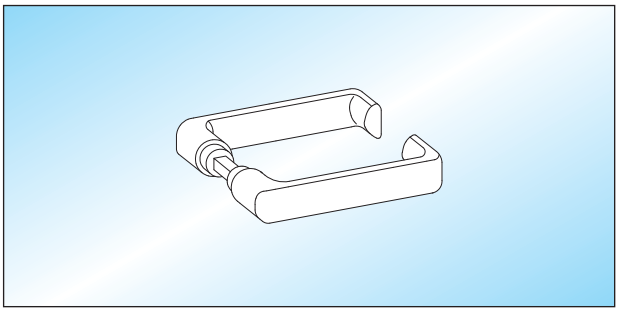

Türdrücker
Türdrücker / **flachovale Form**

22.104.0000.___

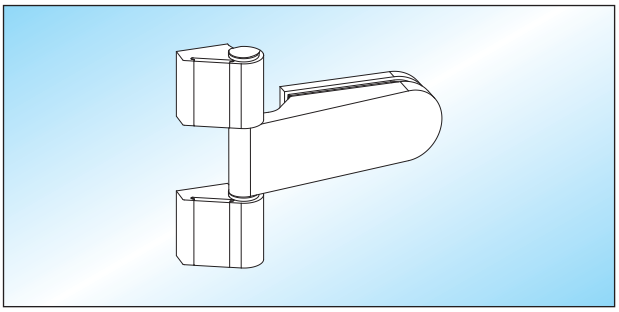

STUDIO - Türband / 3-teilig
Türband mit Rahmenteilen

20.460.0400.___

STUDIO - Private Line

1



















Schlösser mit Türbänder

- **Schlösser mit Drückerführung**
- geeignet für 8 (10) mm Glas / 24 (26) mm Falztiefe

- Türdrücker mit Ansatzführung Seite 103 – 111
- Rahmenteile Seite 57 – 59

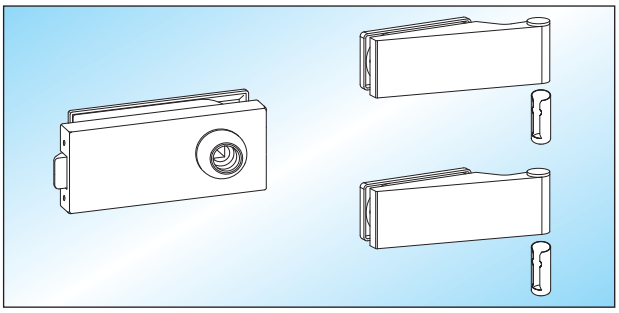

STUDIO - UV
Schloss unverschließbar, Drückerposition hinten
Türbänder und Hülsen

20.500.0500.___

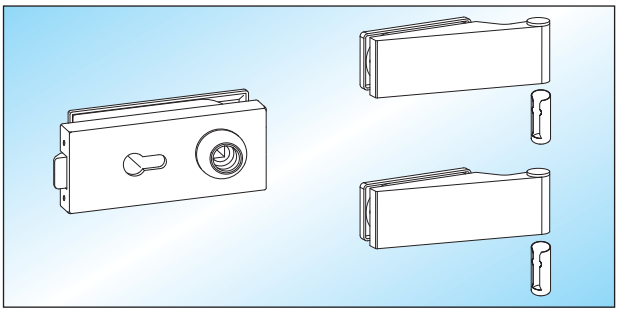

STUDIO - PZ
Schloss vorgerichtet für Profilzylinder,
Türbänder und Hülsen

20.506.0500.___

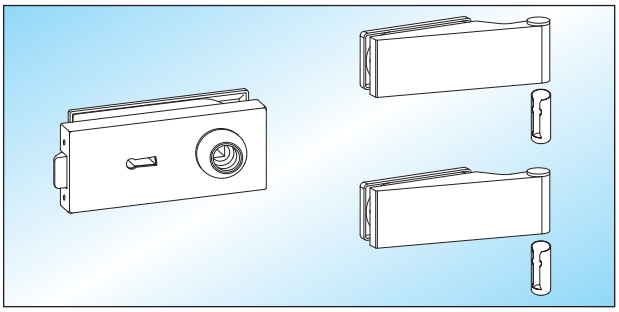

STUDIO - BB
Buntbartschloss mit 2 Schlüsseln, Türbänder und Hülsen

20.504.0500.___

Seite 22 – 25 Seite 26 Seite 60 – 61

1

Schlösser mit Türbänder / Technische Hinweise

- **Schlösser mit Drückerführung**
- geeignet für 8 (10) mm Glas / 24 (26) mm Falztiefe

- Türdrücker mit Ansatzführung Seite 103 – 111
- Rahmenteile Seite 57 – 59

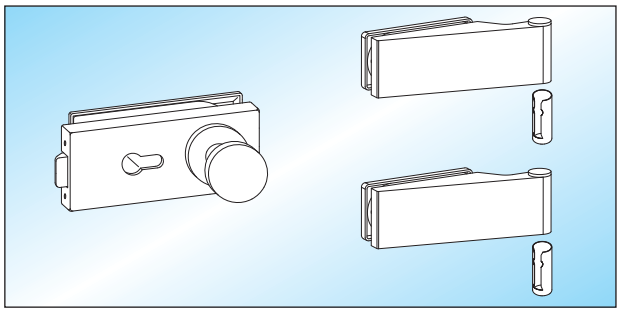

STUDIO - PZ/W
Schloss vorgerichtet für Profilzylinder **mit festem Knopf auf Schlossseite**, Türbänder und Hülsen

20.508.0502.___

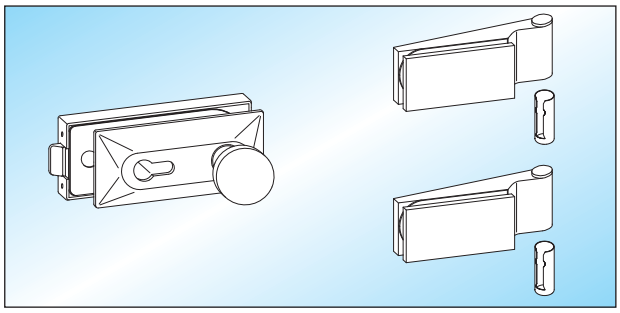

STUDIO - PZ/W
Schloss vorgerichtet für Profilzylinder **mit festem Knopf auf Klemmplattenseite**, Türbänder und Hülsen

20.510.0501.___

STUDIO PZ/W-Schlösser mit festem Knopf

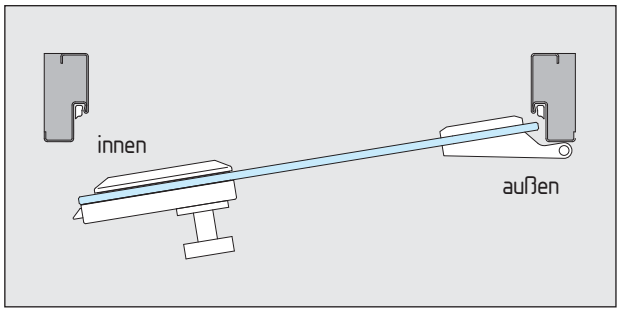

fester Knopf auf Schlossseite **(auswärts)**

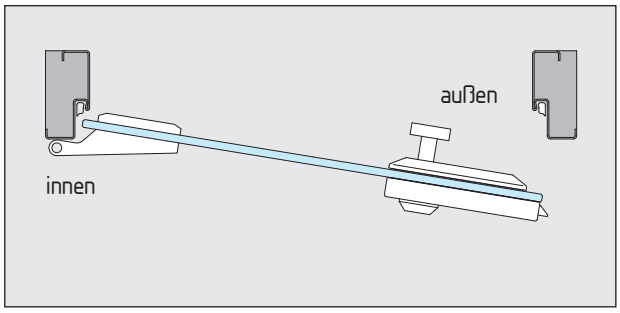

fester Knopf auf Klemmplattenseite **(einwärts)**

Schlösser mit Türbänder / Technische Hinweise

- **Schlösser mit Drückerführung**
- geeignet für 8 (10) mm Glas / 24 (26) mm Falztiefe

- Türdrücker mit Ansatzführung Seite 103 – 111
- Rahmenteile Seite 57 – 59

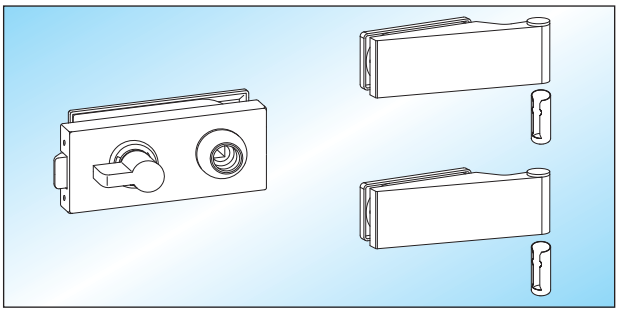

STUDIO - WC
Schloss **mit Bedienknebel auf Schlossseite**
und Anzeige „rot-weiß“, Türbänder und Hülsen

Glas	DIN links einwärts	DIN rechts einwärts
8 mm	20.512.0411.___	**20.512.0421.___**

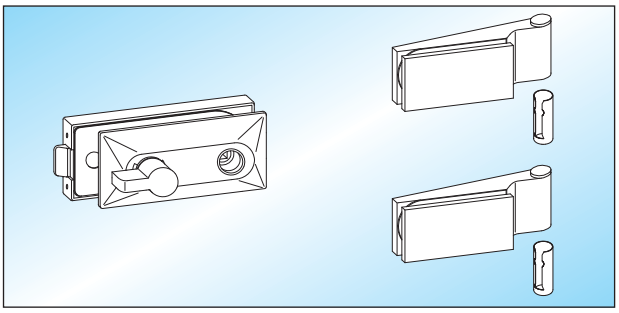

STUDIO - WC
Schloss **mit Bedienknebel auf Klemmplattenseite**
und Anzeige „rot-weiß“, Türbänder und Hülsen

Glas	DIN links auswärts	DIN rechts auswärts
8 mm	**20.514.0412.___**	20.514.0422.___

STUDIO WC-Schlösser mit Bedienknebel

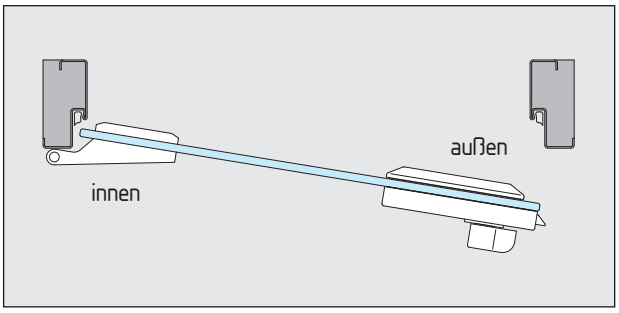

Bedienknebel auf Schlossseite **(DIN links einwärts)**

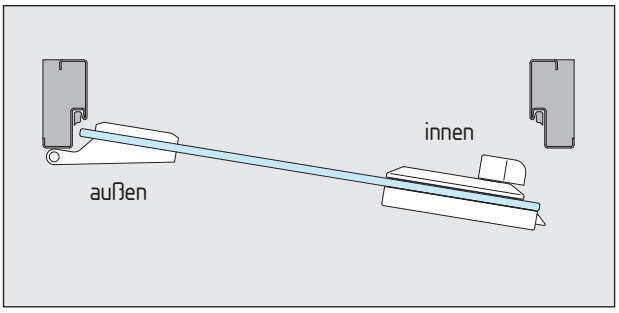

Bedienknebel auf Klemmplattenseite **(DIN links auswärts)**

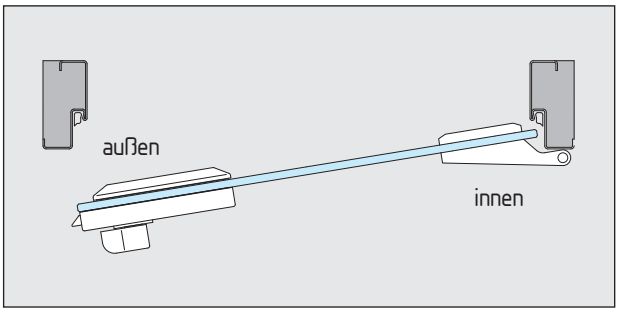

Bedienknebel auf Schlossseite **(DIN rechts einwärts)**

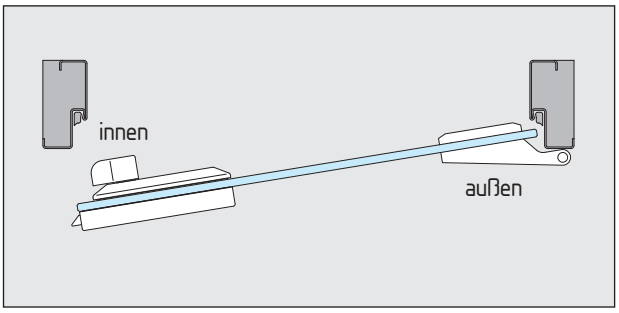

Bedienknebel auf Klemmplattenseite **(DIN rechts auswärts)**

Seite 22 – 25
Seite 26
Seite 60 – 61

1

Schlösser mit Türbänder

- **Schlösser für Türdrücker mit Rosetten**
- geeignet für 8 (10) mm Glas / 24 (26) mm Falztiefe

- Türdrücker mit Rosetten — Seite 103 – 111
- Rahmenteile — Seite 57 – 59

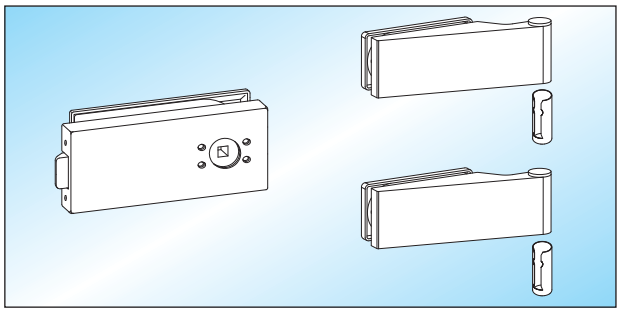

STUDIO - UV

Schloss unverschließbar, Drückerposition hinten, vorgerichtet für Türdrücker mit Rosetten, Türbänder und Hülsen

WSS	**20.516.0500.___**
HEWI	20.518.0500.___
FSB	20.520.0500.___
HOPPE	20.522.0500.___
VIELER	20.524.0500.___

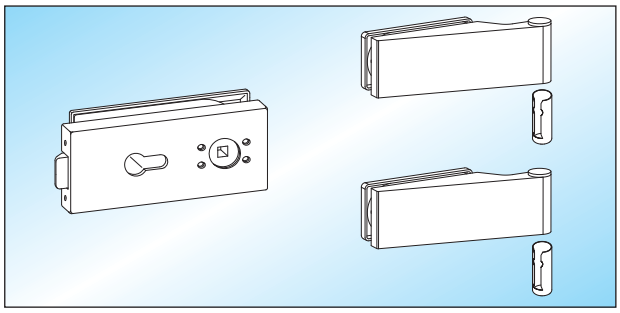

STUDIO - PZ

Schloss vorgerichtet für Profilzylinder und Türdrücker mit Rosetten, Türbänder und Hülsen

WSS	**20.536.0500.___**
HEWI	20.538.0500.___
FSB	20.540.0500.___
HOPPE	20.542.0500.___
VIELER	20.544.0500.___

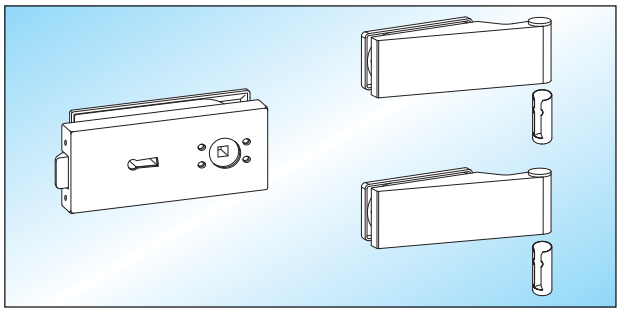

STUDIO - BB

Buntbartschloss mit 2 Schlüsseln, vorgerichtet für Türdrücker mit Rosetten, Türbänder und Hülsen

WSS	**20.526.0500.___**
HEWI	20.528.0500.___
FSB	20.530.0500.___
HOPPE	20.532.0500.___
VIELER	20.534.0500.___

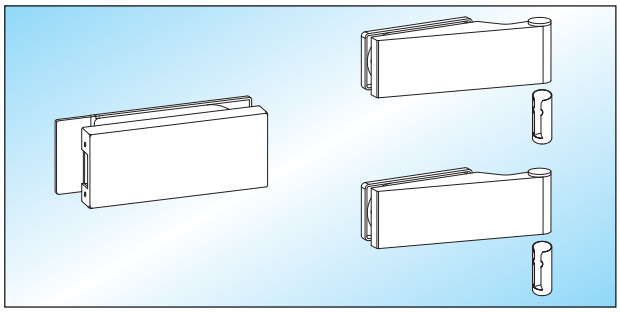

STUDIO - GK

Gegenkasten für 2-flügelige Türen, Türbänder und Hülsen

	20.546.0500.___

Schlösser mit Türbänder

- **Schlösser für Türdrücker mit Rosetten**
- geeignet für 8 (10) mm Glas / 24 (26) mm Falztiefe

- Türdrücker mit Rosetten — Seite 103 – 111
- Rahmenteile — Seite 57 – 59

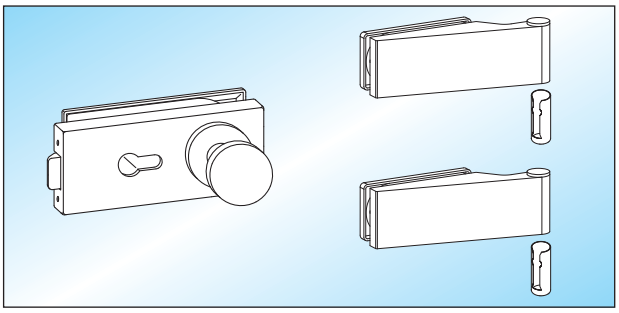

STUDIO - PZ/W

Schloss vorgerichtet für Profilzylinder, **mit festem Knopf auf Schlossseite**, vorgerichtet für Türdrücker mit Rosette, Türbänder und Hülsen

WSS	**20.548.0502.___**
HEWI	20.550.0502.___
FSB	20.552.0502.___
HOPPE	20.554.0502.___
VIELER	20.556.0502.___

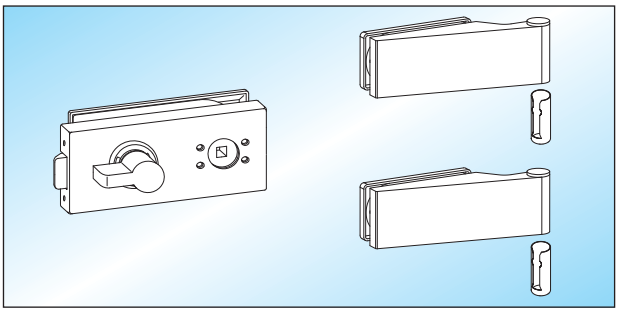

STUDIO - WC

Schloss **mit Bedienknebel auf Schlossseite**, vorgerichtet für Türdrücker mit Rosetten, Türbänder und Hülsen

Glas 8 mm	DIN links einwärts	**DIN rechts einwärts**
WSS	20.568.0411.___	**20.568.0421.___**
HEWI	20.570.0411.___	20.570.0421.___
FSB	20.572.0411.___	20.572.0421.___
HOPPE	20.574.0411.___	20.574.0421.___
VIELER	20.576.0411.___	20.576.0421.___

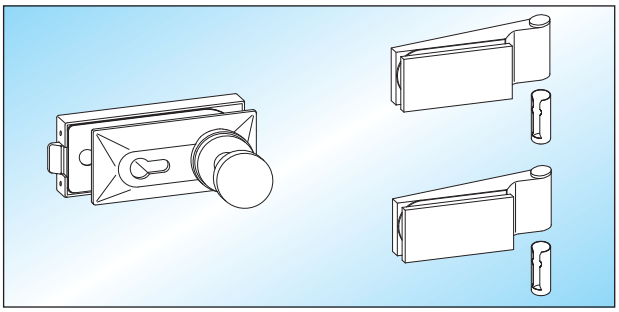

STUDIO - PZ/W

Schloss vorgerichtet für Profilzylinder, **mit festem Knopf auf Klemmplattenseite,** vorgerichtet für Türdrücker mit Rosette, Türbänder und Hülsen

WSS	**20.558.0501.___**
HEWI	20.560.0501.___
FSB	20.562.0501.___
HOPPE	20.564.0501.___
VIELER	20.566.0501.___

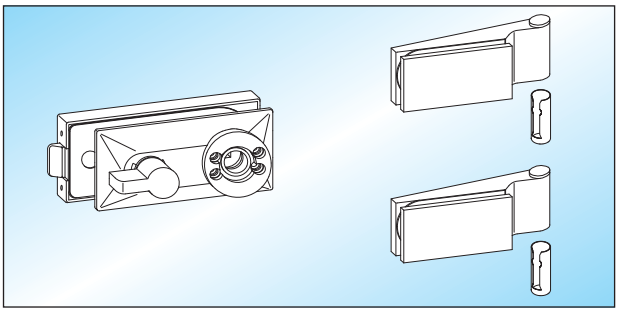

STUDIO - WC

Schloss **mit Bedienknebel auf Klemmplattenseite**, vorgerichtet für Türdrücker mit Rosetten, Türbänder und Hülsen

Glas 8 mm	**DIN links auswärts**	DIN rechts auswärts
WSS	**20.578.0412.___**	20.578.0422.___
HEWI	20.580.0412.___	20.580.0422.___
FSB	20.582.0412.___	20.582.0422.___
HOPPE	20.584.0412.___	20.584.0422.___
VIELER	20.586.0412.___	20.586.0422.___

Seite 22 – 25/ 44 – 45 | Seite 26 | Seite 60 – 61

1

Schlösser

- **Schlösser mit Drückerführung**
- geeignet für 8 (10) mm Glas / 24 (26) mm Falztiefe

- Türdrücker mit Ansatzführung Seite 103 – 111

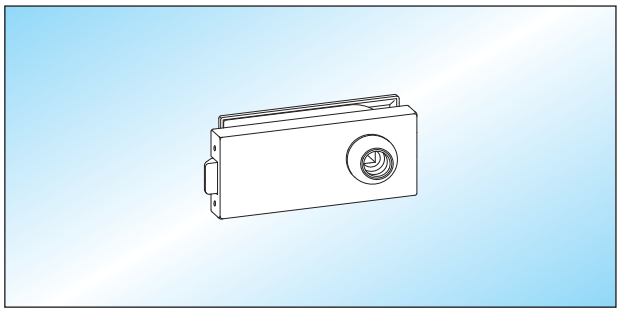

STUDIO - UV
Schloss unverschließbar, Drückerposition hinten

20.600.0500.___

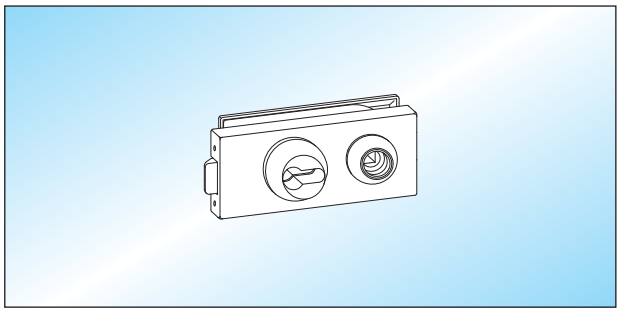

STUDIO - PZ
Schloss **mit PZ-Rosette** zum beidseitig bündigen Abschluss eines Profilzylinders mit 61 mm Länge

20.610.0500.___

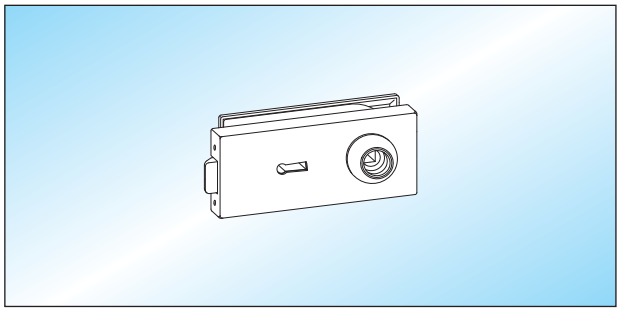

STUDIO - BB
Buntbartschloss mit 2 Schlüsseln

20.604.0500.___

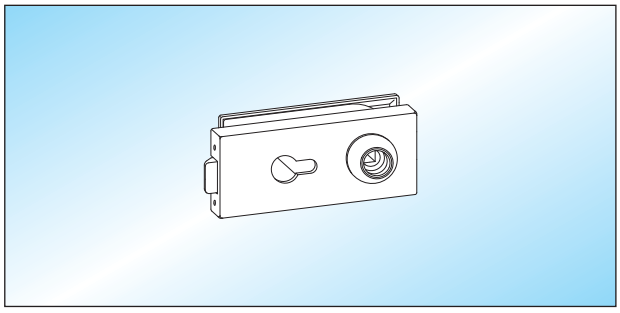

STUDIO - KABA
Schloss vorgerichtet für KABA-Zylinder

20.612.0500.___

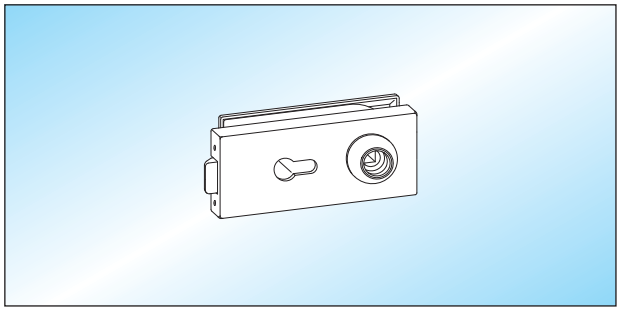

STUDIO - PZ
Schloss vorgerichtet für Profilzylinder

20.606.0500.___

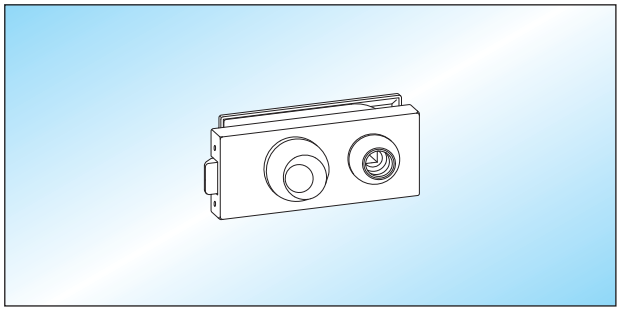

STUDIO - KABA
Schloss mit **KABA-Rosette** zum beidseitig bündigen Abschluss eines KABA-Zylinders mit 65 mm Länge

20.614.0500.___

Schlösser

- **Schlösser mit Drückerführung**
- geeignet für 8 (10) mm Glas / 24 (26) mm Falztiefe

■ Türdrücker mit Ansatzführung Seite 103 – 111

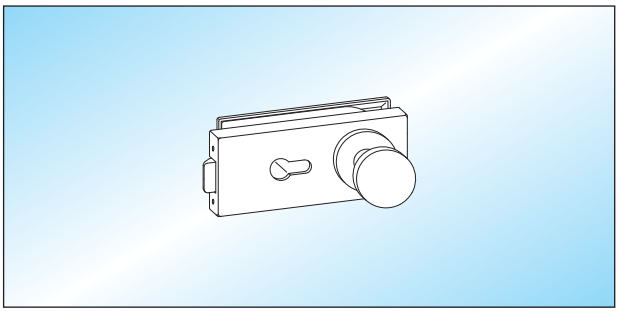

STUDIO - PZ/W
Schloss vorgerichtet für Profilzylinder
mit festem Knopf auf Schlossseite

	20.616.0502.___

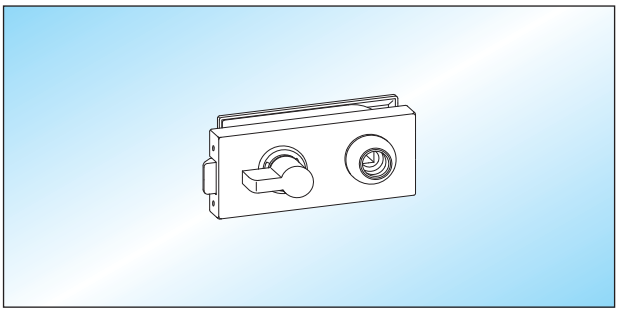

STUDIO - WC
Schloss **mit Bedienknebel auf Schlossseite**
und Anzeige „rot-weiß“

Glas	DIN links einwärts	DIN rechts einwärts
8 mm	20.620.0411.___	**20.620.0421.___**

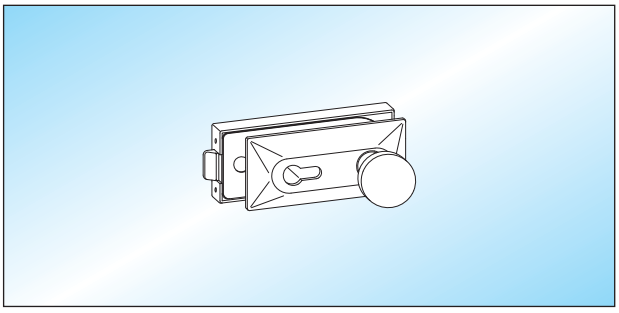

STUDIO - PZ/W
Schloss vorgerichtet für Profilzylinder
mit festem Knopf auf Klemmplattenseite

	20.618.0501.___

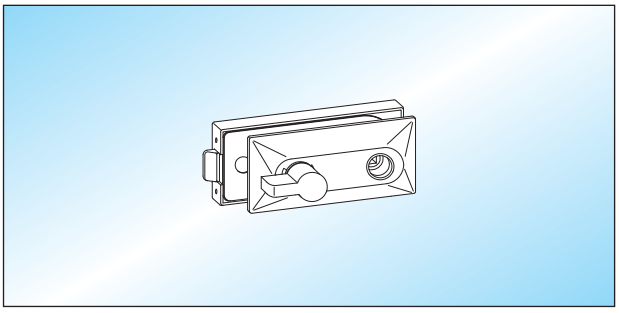

STUDIO - WC
Schloss **mit Bedienknebel auf Klemmplattenseite**
und Anzeige „rot-weiß“

Glas	DIN links auswärts	DIN rechts auswärts
8 mm	**20.622.0412.___**	20.622.0422.___

Seite 22 – 25/ 44 – 45
Seite 26
Seite 60 – 61

1

Schlösser

- **Schlösser für Türdrücker mit Rosetten**
- geeignet für 8 (10) mm Glas / 24 (26) mm Falztiefe

- Türdrücker mit Rosetten Seite 103 – 111

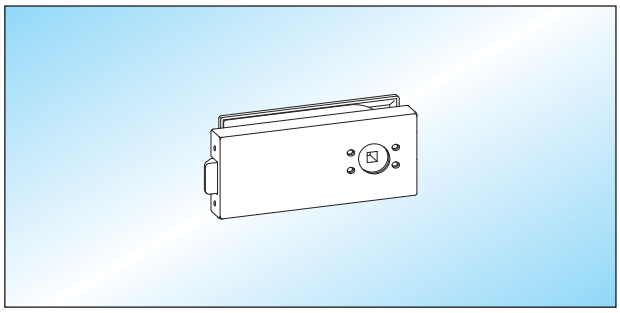

STUDIO - UV
Schloss unverschließbar, Drückerposition hinten,
vorgerichtet für Türdrücker mit Rosetten

WSS	**20.624.0500.___**
HEWI	20.626.0500.___
FSB	20.628.0500.___
HOPPE	20.630.0500.___
VIELER	20.632.0500.___

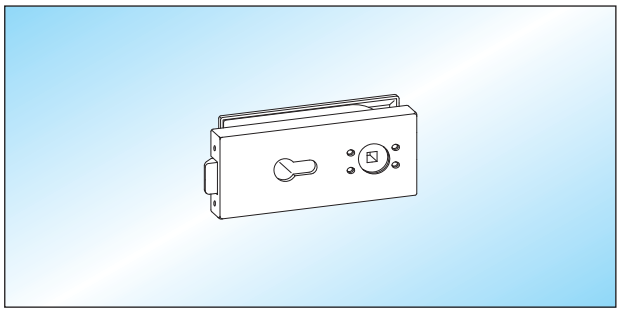

STUDIO - PZ
Schloss vorgerichtet für Profilzylinder
und Türdrücker mit Rosetten

WSS	**20.644.0500.___**
HEWI	20.646.0500.___
FSB	20.648.0500.___
HOPPE	20.650.0500.___
VIELER	20.652.0500.___

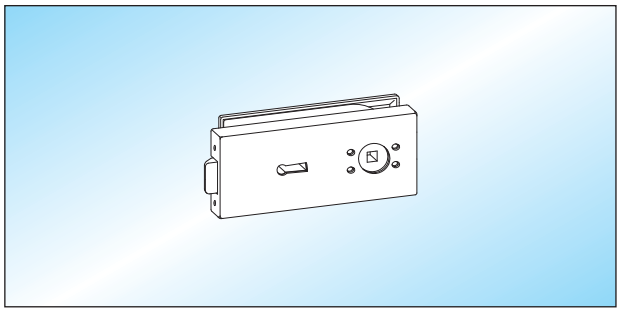

STUDIO - BB
Buntbartschloss mit 2 Schlüsseln
vorgerichtet für Türdrücker mit Rosetten

WSS	**20.634.0500.___**
HEWI	20.636.0500.___
FSB	20.638.0500.___
HOPPE	20.640.0500.___
VIELER	20.642.0500.___

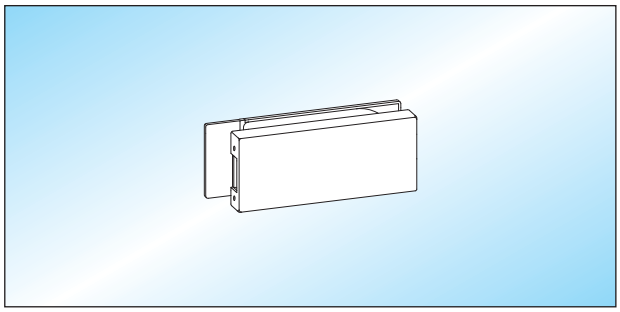

STUDIO - GK
Gegenkasten für 2-flügelige Türen

	20.654.0500.___

Schlösser

- **Schlösser für Türdrücker mit Rosetten**
- geeignet für 8 (10) mm Glas / 24 (26) mm Falztiefe

■ Türdrücker mit Rosetten Seite 103 – 111

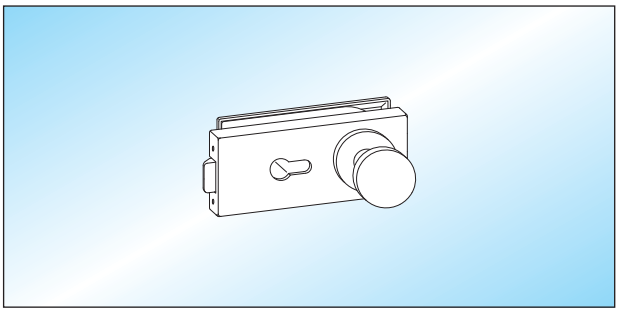

STUDIO - PZ/W

Schloss vorgerichtet für Profilzylinder, **mit festem Knopf auf Schlossseite**, vorgerichtet für Türdrücker mit Rosette

WSS	**20.656.0502.___**
HEWI	20.658.0502.___
FSB	20.660.0502.___
HOPPE	20.662.0502.___
VIELER	20.664.0502.___

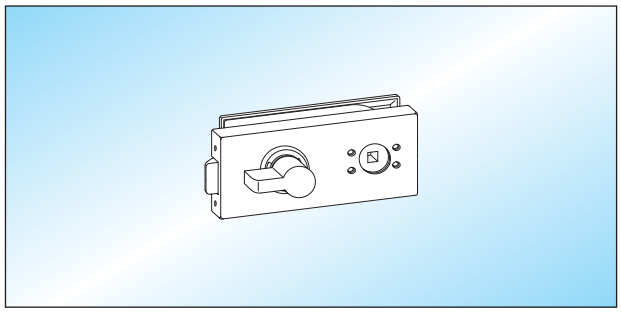

STUDIO - WC

Schloss **mit Bedienknebel auf Schlossseite**, vorgerichtet für Türdrücker mit Rosetten

Glas 8 mm	DIN links einwärts	**DIN rechts einwärts**
WSS	20.676.0411.___	**20.676.0421.___**
HEWI	20.678.0411.___	20.678.0421.___
FSB	20.680.0411.___	20.680.0421.___
HOPPE	20.682.0411.___	20.682.0421.___
VIELER	20.684.0411.___	20.684.0421.___

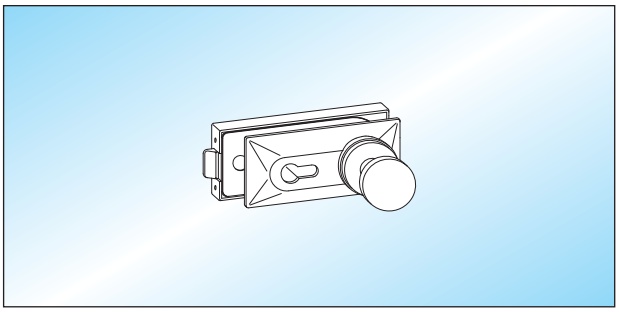

STUDIO - PZ/W

Schloss vorgerichtet für Profilzylinder, **mit festem Knopf auf Klemmplattenseite**, vorgerichtet für Türdrücker mit Rosette

WSS	**20.666.0501.___**
HEWI	20.668.0501.___
FSB	20.670.0501.___
HOPPE	20.672.0501.___
VIELER	20.674.0501.___

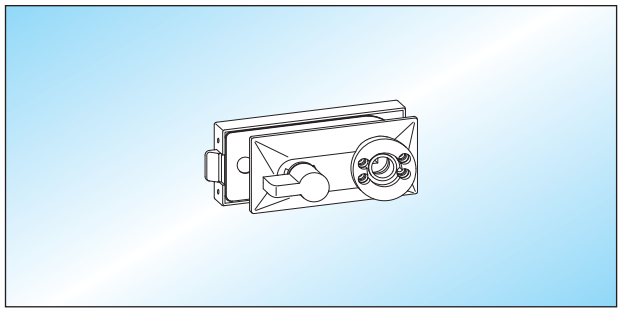

STUDIO - WC

Schloss **mit Bedienknebel auf Klemmplattenseite**, vorgerichtet für Türdrücker mit Rosetten

Glas 8 mm	**DIN links auswärts**	DIN rechts auswärts
WSS	**20.686.0412.___**	20.686.0422.___
HEWI	20.688.0412.___	20.688.0422.___
FSB	20.690.0412.___	20.690.0422.___
HOPPE	20.692.0412.___	20.692.0422.___
VIELER	20.694.0412.___	20.694.0422.___

Seite 22 – 25/ 44 – 45 Seite 26 Seite 60 – 61

1

Türbänder

■ geeignet für 8 (10) mm Glas / 24 (26) - 45 mm Falztiefe

■ Rahmenteile Seite 57 – 59

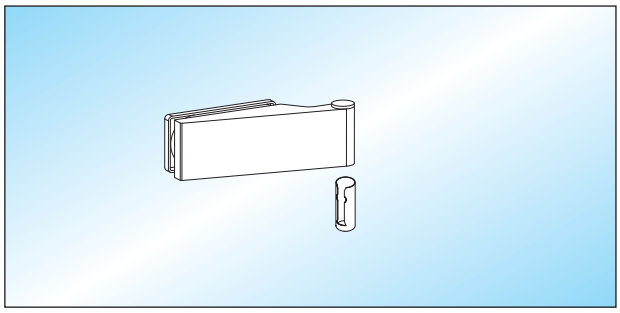

STUDIO - Türband / 24 (26) mm Falztiefe
Türband mit Hülse

Glas	Falztiefe	
8 (10) mm	**24 (26) mm**	**20.700.0500.___**

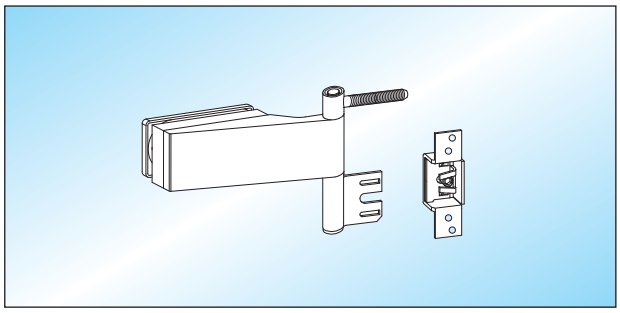

STUDIO - Türband / 25 (27) - 45 mm Falztiefe
Türband mit Hülse und **Zubehör für Stahlzarge**
Falztiefe nach Angabe!

Glas	Falztiefe	
8 (10) mm	**25 (27) - 40 mm**	**20.706.0500.___**
8 (10) mm	41 - 45 mm	20.708.0500.___

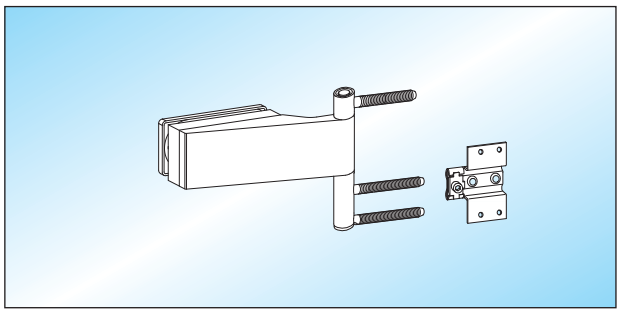

STUDIO - Türband / 25 (27) - 45 mm Falztiefe
Türband mit Hülse und **Zubehör für Holzzarge**
Falztiefe nach Angabe!

Glas	Falztiefe	
8 (10) mm	**25 (27) - 40 mm**	**20.702.0500.___**
8 (10) mm	41 - 45 mm	20.704.0500.___

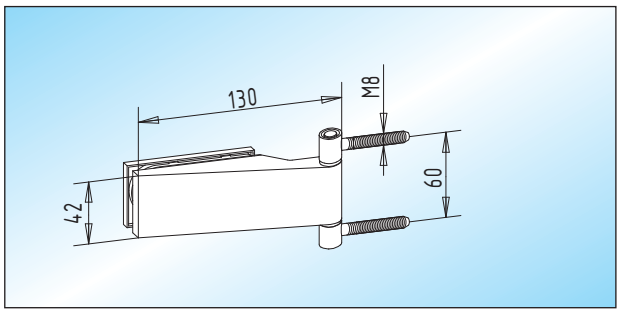

STUDIO - Türband
Türband mit Rahmenteilen **zur Befestigung**
an Holzblockzargen

Glas	Falztiefe	
8 (10) mm	**24 (26) mm**	**20.710.0500.___**

Türbänder

- geeignet für 8 - 10 mm Glas

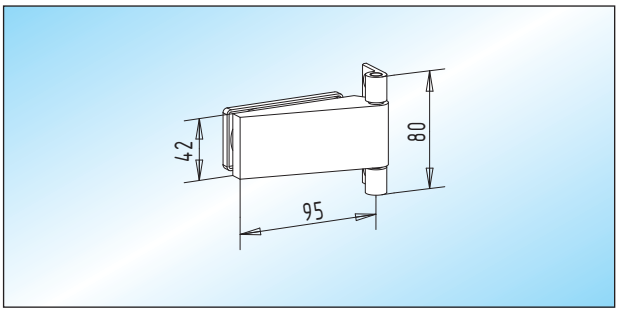

STUDIO - Türband
Türband mit Rahmenteil zum Aufschrauben **für Stahlzargen**
Glasbearbeitung: Seite 61

20.712.0500.___

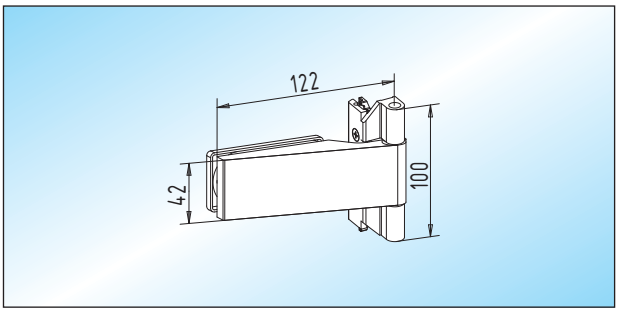

STUDIO - Türband / C-Nut
Türband mit klemmbarem Rahmenteil zur Befestigung
an Profilen mit C-Nut

20.716.0500.___

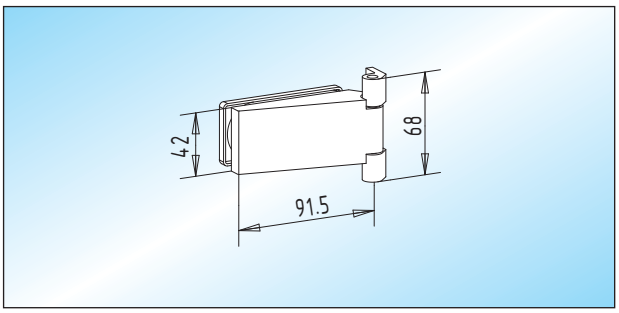

STUDIO - Türband
Türband mit Rahmenteil zum Aufschrauben **an Stahl- und**
Holzzargen / Glasbearbeitung: Seite 61

20.714.0500.___

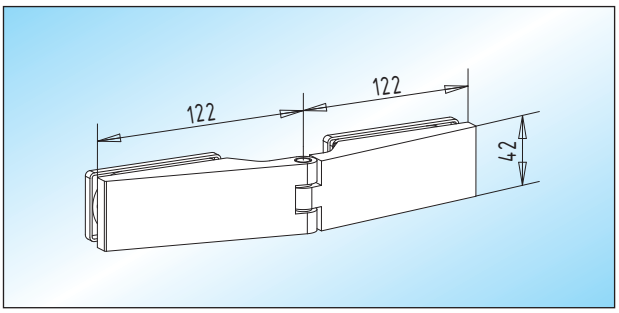

STUDIO - Türband / Glas-Glas
Türband zur Montage an Glas-Seitenteilen
Glasbearbeitung: Seite 61

20.718.0500.___

1

Beschläge für Feuchträume

- **korrosionsgeschützte Schlösser mit Drückerführung**
- für Feuchträume (**kein** Einsatz in Thermalbädern)
- geeignet für 8 (10) mm Glas / 24 (26) mm Falztiefe

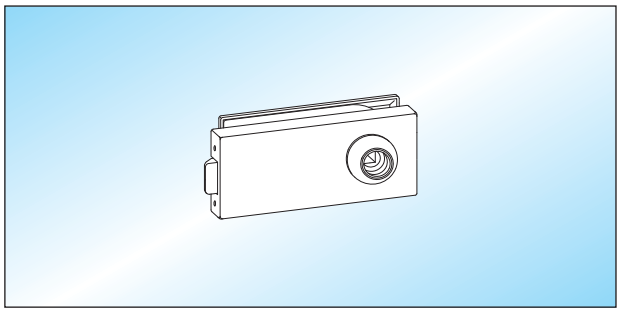

STUDIO - UV
Schloss unverschließbar, Drückerposition hinten
mit nicht rostendem Einsatz

20.800.0500.___

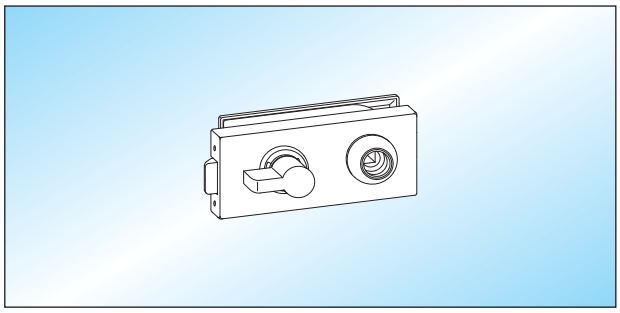

STUDIO - WC
Schloss **mit Bedienknebel auf Schlossseite**
und Anzeige „rot-weiß“, mit nicht rostendem Einsatz

Glas	DIN links einwärts	DIN rechts einwärts
8 mm	20.808.0411.___	**20.808.0421.___**

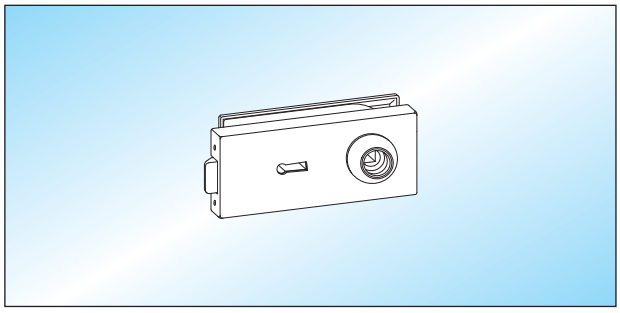

STUDIO - BB
Buntbartschloss mit 2 Schlüsseln
mit nicht rostendem Einsatz

20.804.0500.___

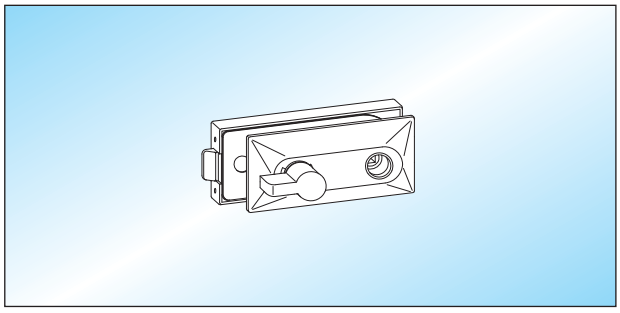

STUDIO - WC
Schloss **mit Bedienknebel auf Klemmplattenseite**
und Anzeige „rot-weiß“, mit nicht rostendem Einsatz

Glas	DIN links auswärts	DIN rechts auswärts
8 mm	**20.810.0412.___**	20.810.0422.___

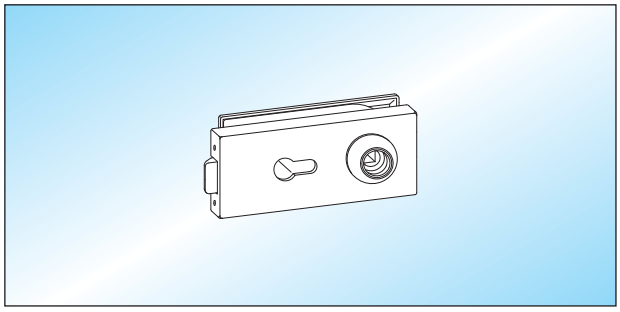

STUDIO - PZ
Schloss vorgerichtet für Profilzylinder
mit nicht rostendem Einsatz

20.806.0500.___

Beschläge für Feuchträume

- **korrosionsgeschützte Ausführung**
- für Feuchträume (**kein** Einsatz in Thermalbädern)
- geeignet für 8 (10) mm Glas / 24 (26) mm Falztiefe

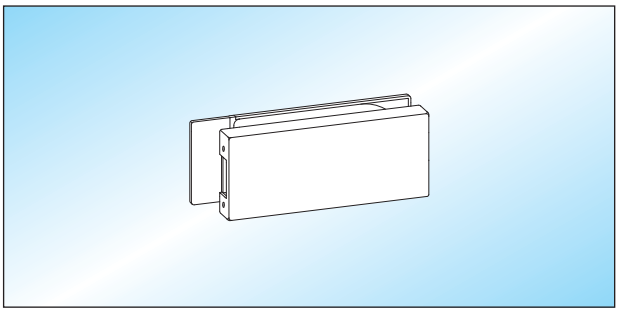

STUDIO - GK
Gegenkasten für 2-flügelige Türen
mit nicht rostendem Einsatz

20.812.0500.___

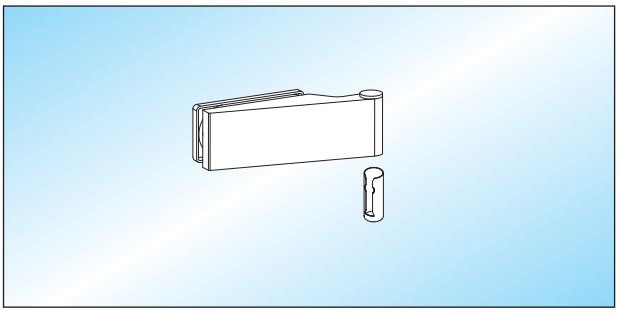

STUDIO - Türband
Türband mit Aluminium-Klemmplatte und Hülse

20.818.0500.___

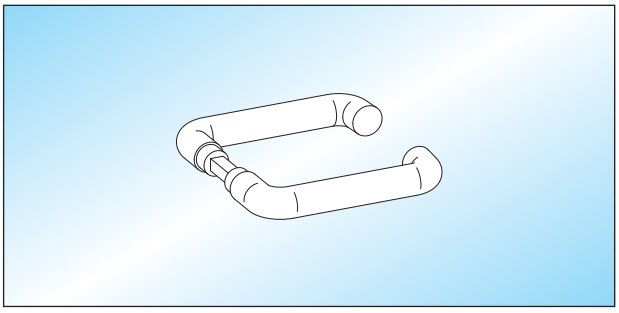

Türdrücker
Türdrücker / **runde Form**
mit Edelstahl-Vierkantstift

20.414.0000.___

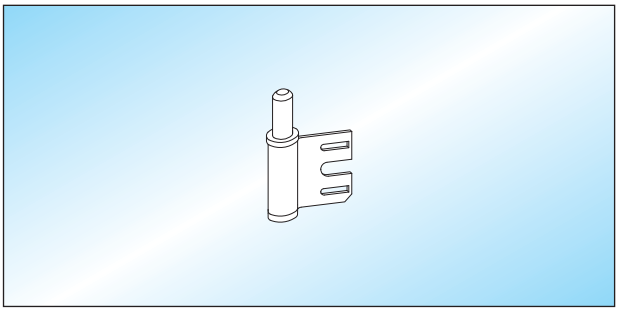

STUDIO - Rahmenteil
Edelstahl-Rahmenteil für Stahlzargen

20.420.0000.405

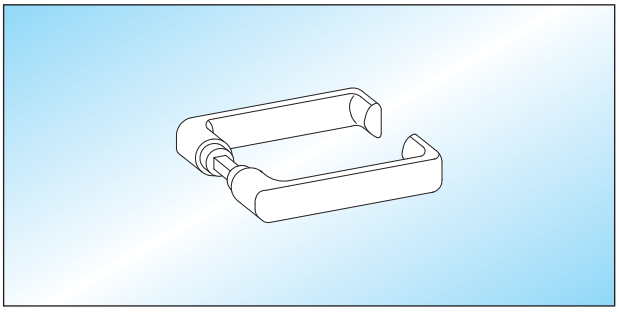

Türdrücker
Türdrücker / **flachovale Form**
mit Edelstahl-Vierkantstift

20.416.0000.___

1

Beschläge für Aluminium-Profilsystem

- **Schlösser mit Drückerführung und Schließplatte**
- geeignet für 8 mm Glas

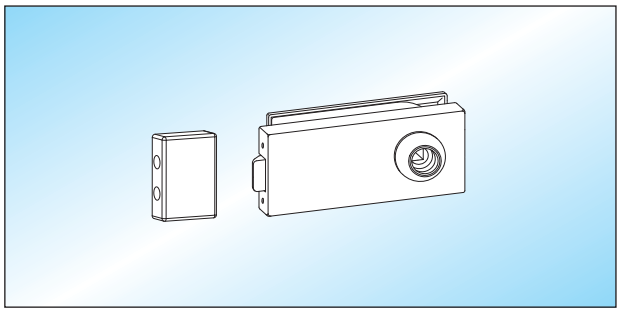

STUDIO - UV
Schloss unverschließbar, Drückerposition hinten,
mit Schließplatte für Montage am Rahmen

	20.850.0400.___

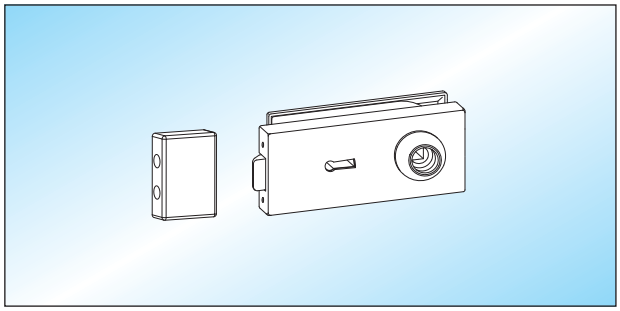

STUDIO - BB
Buntbartschloss mit 2 Schlüsseln,
mit Schließplatte für Montage am Rahmen

	20.854.0400.___

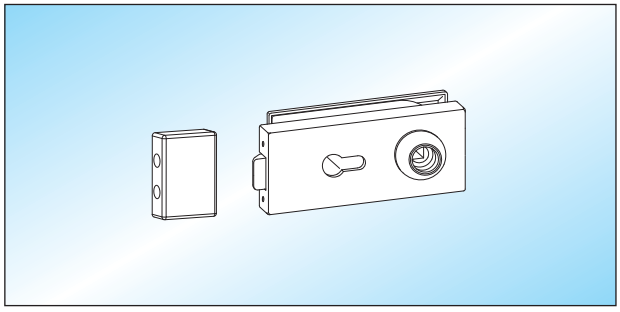

STUDIO - PZ
Schloss vorgerichtet für Profilzylinder,
mit Schließplatte für Montage am Rahmen

	20.856.0400.___

- **Türdrücker und Türbänder**

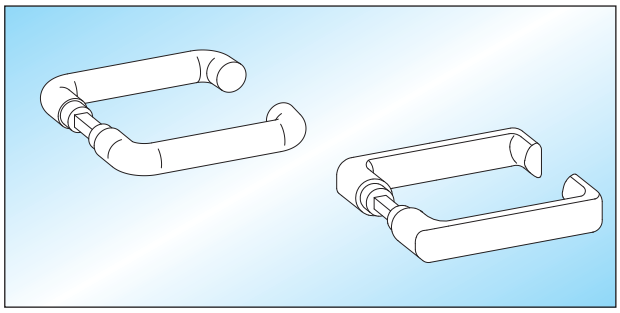

Türdrücker

Form	
rund	22.100.0000.___
flachoval	22.104.0000.___

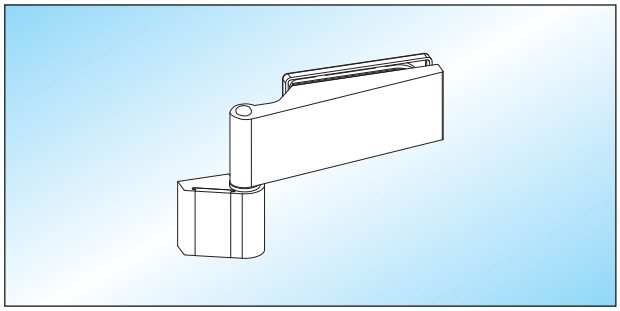

STUDIO - Türband / 2-teilig
Türband mit Rahmenteil

	20.858.0400.___

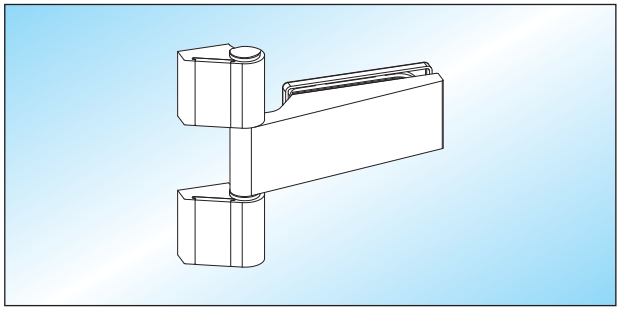

STUDIO - Türband / 3-teilig
Türband mit Rahmenteilen

	20.860.0400.___

Rahmenteile

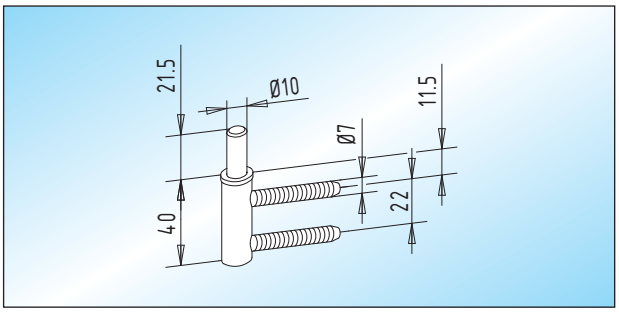

STUDIO - Rahmenteil / Holzzargen
verzinktes Rahmenteil passend zu Anschraubtasche 20.914.0000.010 (V 3614)

20.900.0000.010

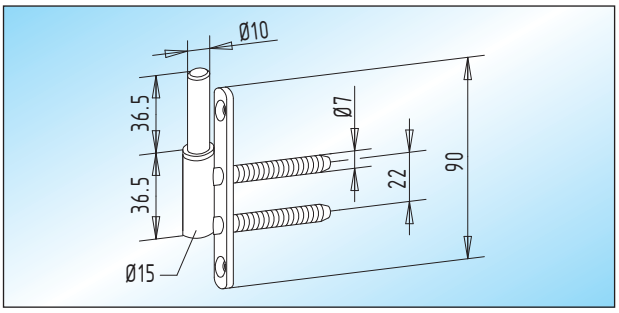

STUDIO - Rahmenteil / Holzzargen
verzinktes Rahmenteil **mit verlängertem Bolzen zum Aufschrauben passend zu Anschraubtasche** 20.914.0000.010 (V 3614)

20.906.0000.010

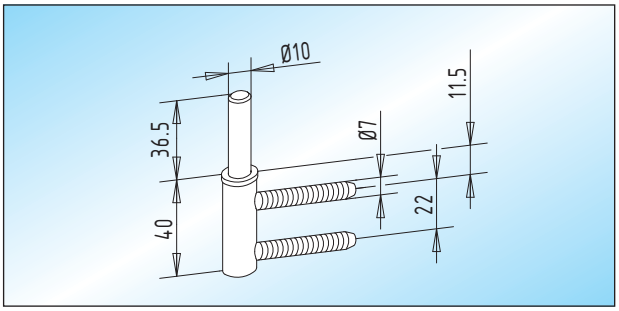

STUDIO - Rahmenteil / Holzzargen
verzinktes Rahmenteil **mit verlängertem Bolzen** passend zu Anschraubtasche 20.914.0000.010 (V 3614)

20.902.0000.010

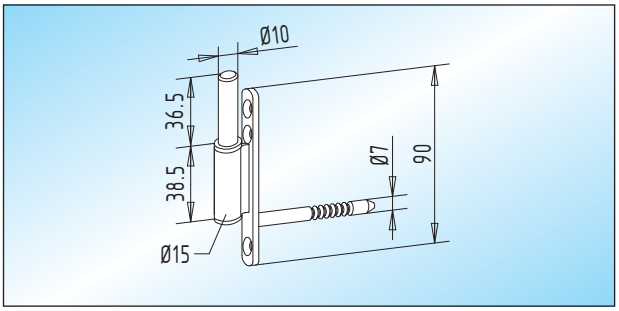

STUDIO - Rahmenteil / Holzzargen
verzinktes Rahmenteil
mit verlängertem Bolzen zum Aufschrauben

20.908.0000.010

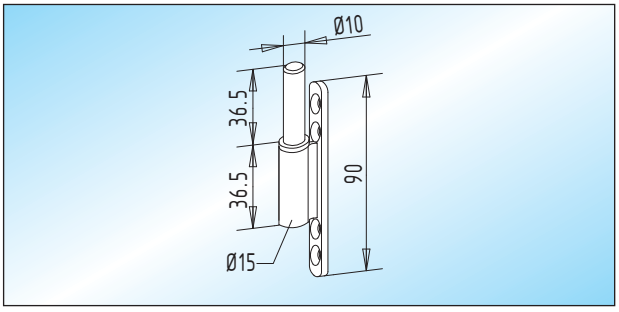

STUDIO - Rahmenteil / Holzzargen
verzinktes Rahmenteil
mit verlängertem Bolzen zum Aufschrauben

20.904.0000.010

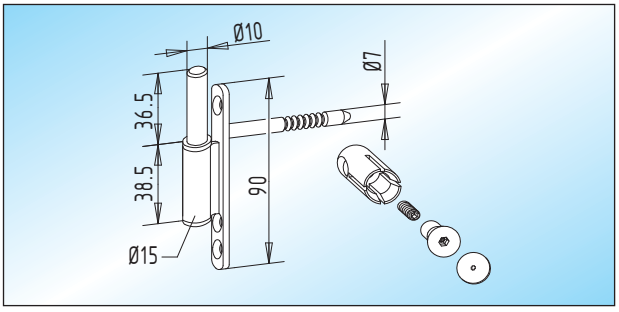

STUDIO - Rahmenteil / Holzzargen
verzinktes Rahmenteil mit verlängertem Bolzen und Anreißschablone **für Holzzargen älterer Bauart**

20.910.0000.010

Seite 22 – 25
Seite 62 – 70

1

Rahmenteile

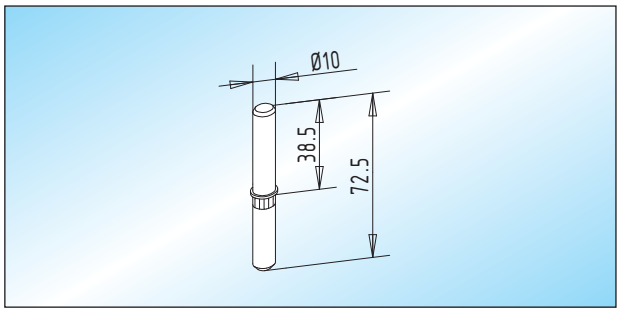

STUDIO - Bolzen
verzinkter Bolzen zum Umrüsten von Rahmenteilen

20.912.0000.010

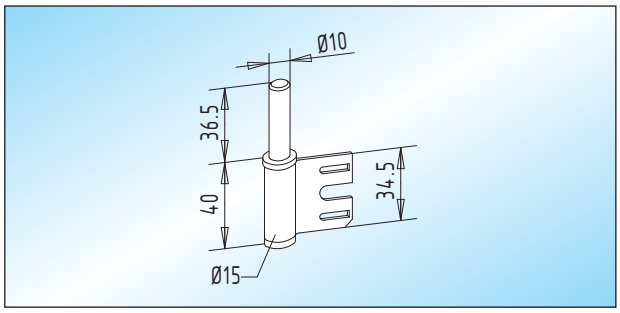

STUDIO - Rahmenteil / Stahlzargen
verzinktes Rahmenteil **mit verlängertem Bolzen** passend zu Hinterschweißtasche 20.926.0000.010 (V 8600)

20.922.0000.010

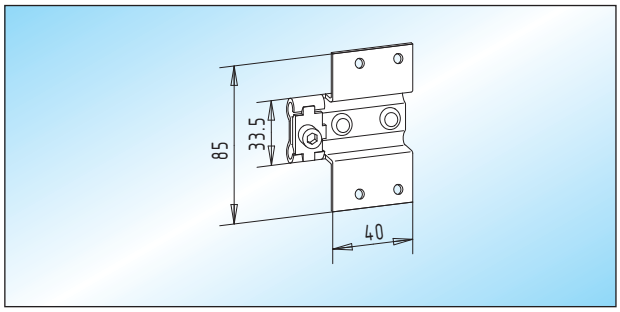

STUDIO - Anschraubtasche V 3614 / Holzzargen
verzinkte Anschraubtasche

20.914.0000.010

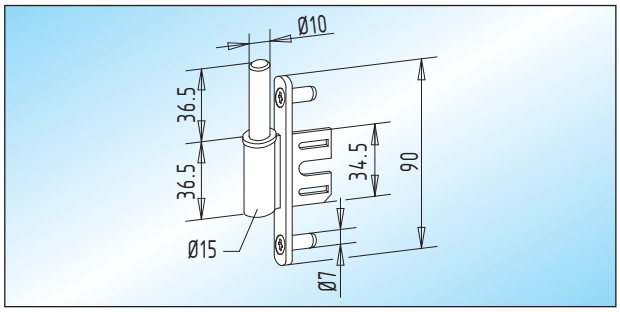

STUDIO - Rahmenteil / Stahlzargen
verzinktes Rahmenteil **mit verlängertem Bolzen zum Aufschrauben** passend zu Hinterschweißtasche 20.926.0000.010 (V 8600)

20.924.0000.010

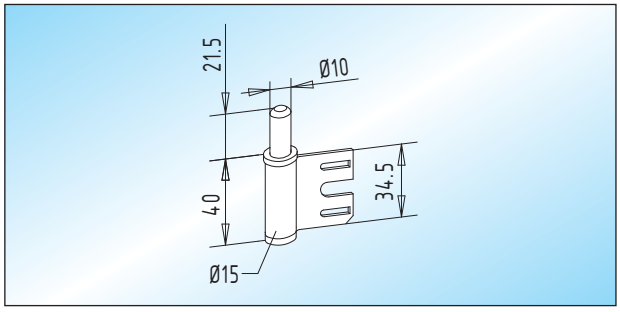

STUDIO - Rahmenteil / Stahlzargen
verzinktes Rahmenteil passend zu Hinterschweißtasche 20.926.0000.010 (V 8600)

20.920.0000.010

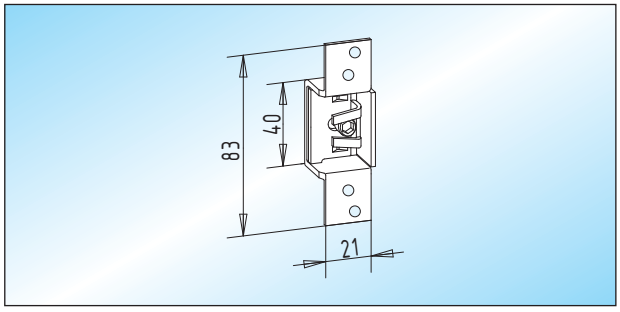

STUDIO - Hinterschweißtasche V 8600 / Stahlzargen
verzinkte Hinterschweißtasche

20.926.0000.010

Seite 22 – 25
Seite 62 – 70

Rahmenteile

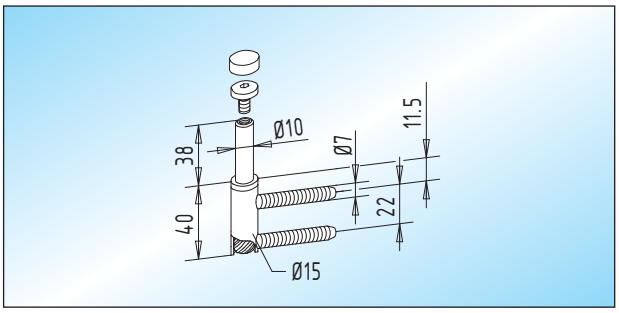

STUDIO - Rahmenteil / Holzzargen
verzinktes Rahmenteil **mit steigender Gewindespindel**, passend zu Anschraubtasche 20.914.0000.010 (V 3614)

links	**rechts**
20.930.0010.010	**20.930.0020.010**

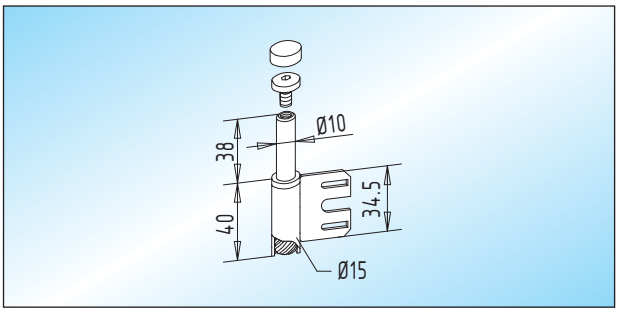

STUDIO - Rahmenteil / Stahlzargen
verzinktes Rahmenteil **mit steigender Gewindespindel**, passend zu Hinterschweißtasche 20.926.0000.010 (V 8600)

links	**rechts**
20.932.0010.010	**20.932.0020.010**

Durch eine steigende Gewindespindel im Rahmenteil wird der Türflügel, bei 90° Öffnungswinkel, um 7 mm angehoben. Hierdurch werden Unebenheiten im Fußboden ausgeglichen. Weiterhin ist eine stufenlose Höhenvoreinstellung der Glastür möglich.

Die Tür schließt durch ihr Eigengewicht selbsttätig. Es kann jedoch nicht gewährleistet werden, dass die Falle in das Schließblech einrastet.

Durch eine Umrüstung kann die hebende Funktion der Rahmenteile auch nachträglich, im eingebauten Zustand, aufgehoben werden.

Seite 22 – 25
Seite 62 – 70

1

Glasbearbeitungen

Standard-Glastürblatt mit Zarge

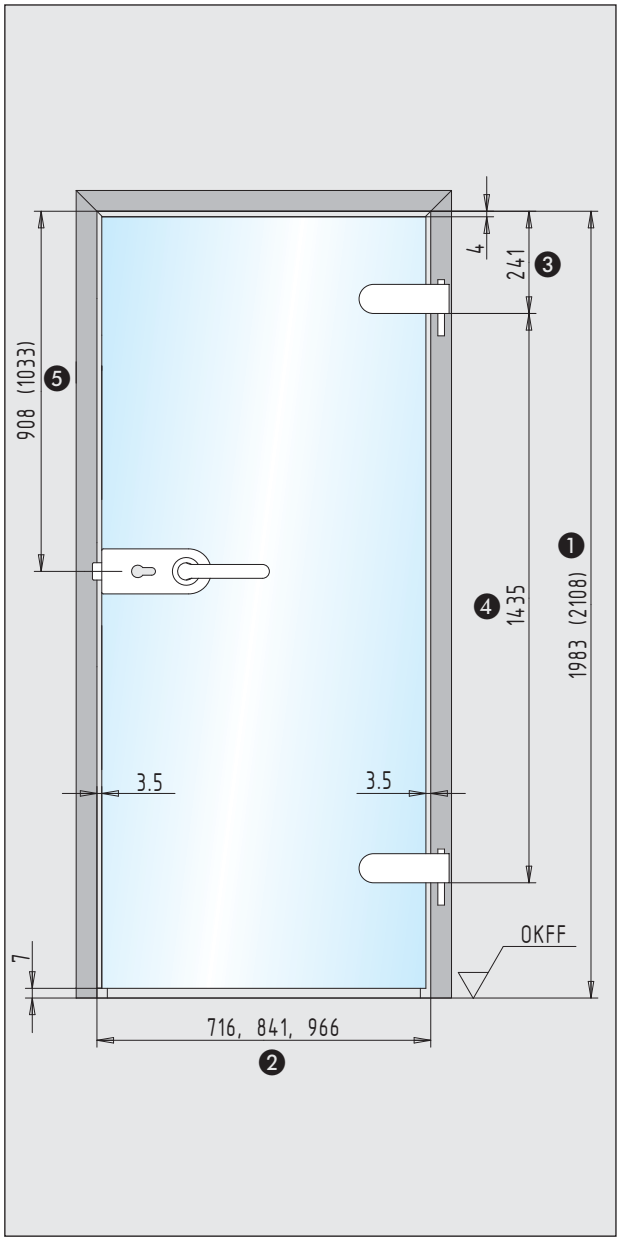

Hinweis:
Die Abbildung zeigt ein Glastürblatt bei Verwendung von Standard-Zargen nach DIN 18101

Erläuterungen:
1. Zargenfalzmaß / Höhe
2. Zargenfalzmaß / Breite
3. Bandbezugsmaß nach DIN 18268
4. Bandabstandsmaß nach DIN 18111
5. Mitte Türdrücker / Falleneinlass bis Zargenfalz

Standard-Türblatt

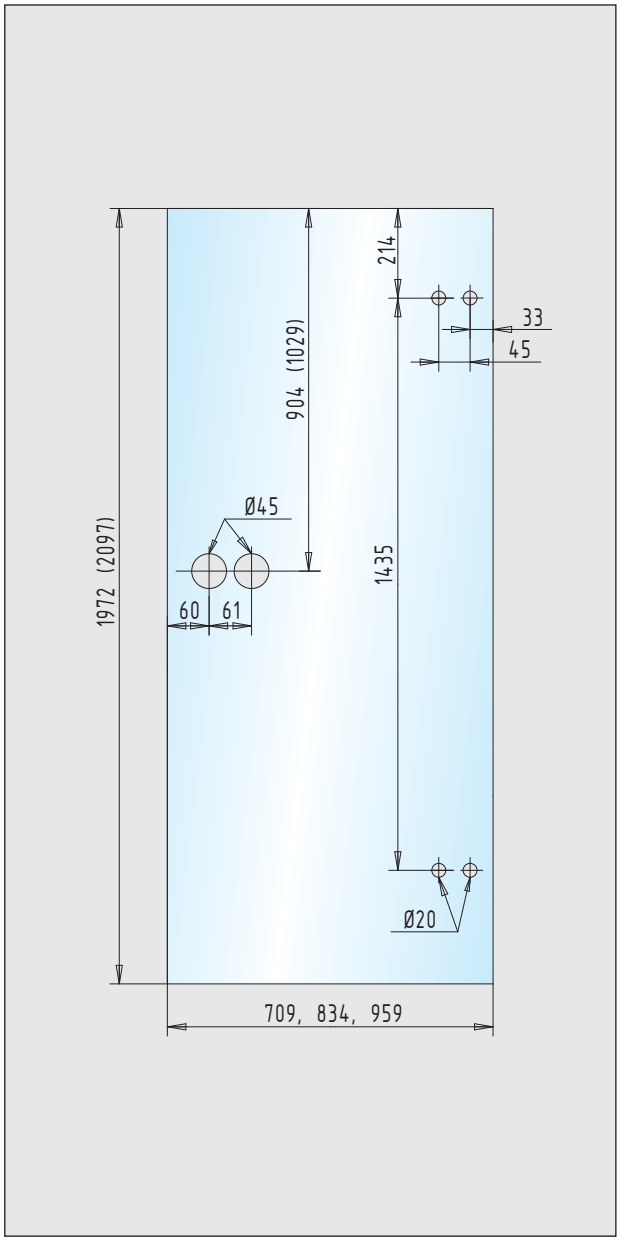

Hinweis:
Die Abbildung zeigt die Glasbearbeitung eines Standard-Türblattes

Glasbearbeitungen

- geeignet für 8 – 10 mm Glas
- Türbänder

Seite 37 und 53

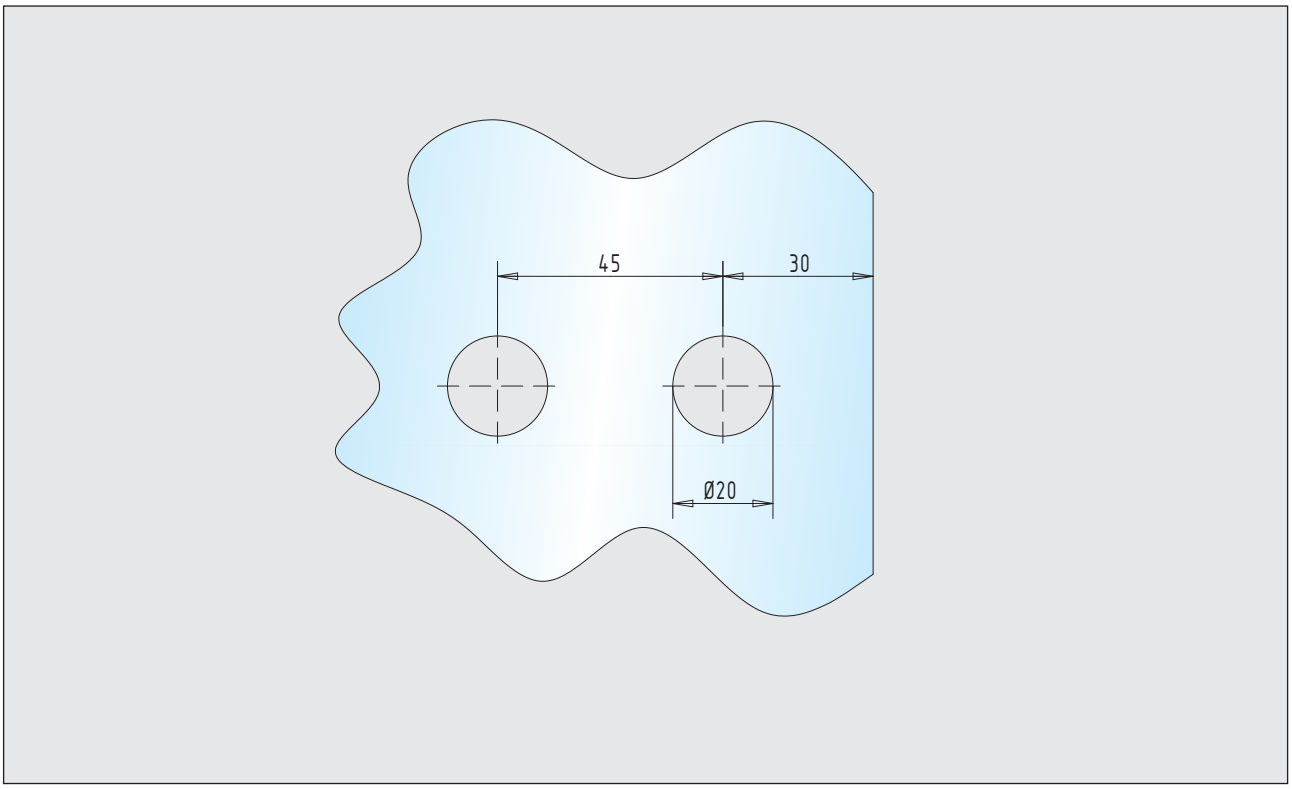

Türband zum Aufschrauben

20.312.0500.___ + 20.712.0500.___
20.314.0500.___ + 20.714.0500.___

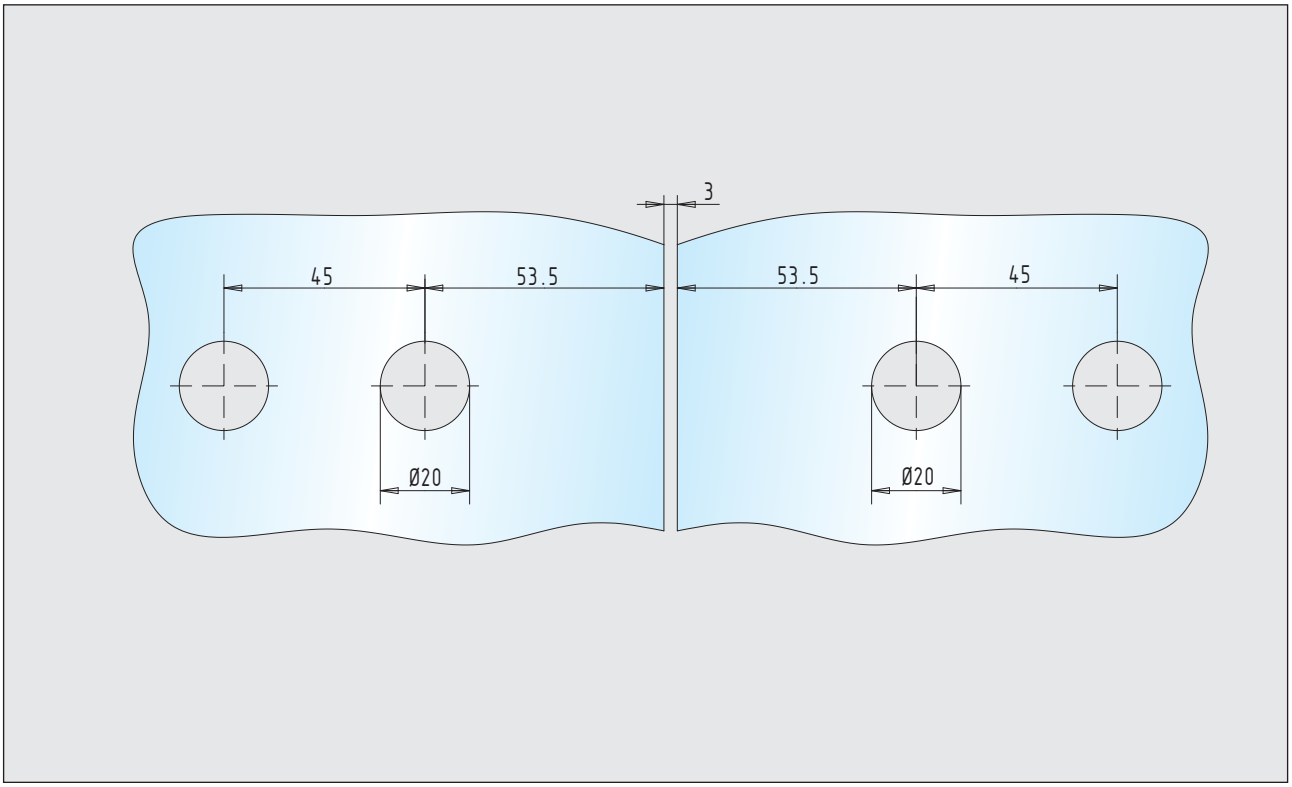

Türband / Glas-Glas

20.318.0500.___ + 20.718.0500.___

Einbaudetails

Hinweise:

Die Abbildungen zeigen Zargen mit 24 (26) mm Falztiefe für 8 (10) mm Glasstärke (Seiten 63 – 67 / 69 – 70).
Türbänder mit Distanzstück bis 45 mm Falztiefe (Seite 68).

Das Befestigungsmaterial für die folgenden Artikel ist gemäß den örtlichen Gegebenheiten bauseits zu berücksichtigen.

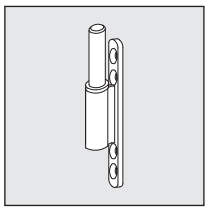

Rahmenteil
20.904.0000.010

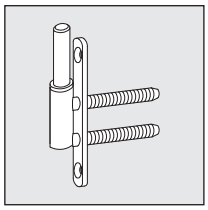

Rahmenteil
20.906.0000.010

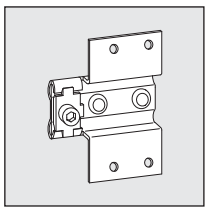

Anschraubtasche
20.914.0000.010

Erläuterungen:
① obere Bezugskante Zargenfalz
② Bandbezugslinie nach DIN 18268
③ max. 1.000 mm Glasbreite
④ Falztiefe
⑤ Distanzstück
⑥ Aufnahmeelement
⑦ Zarge

Einbaudetails

- Türbänder für 8 (10) mm Glas / 24 (26) mm Falztiefe

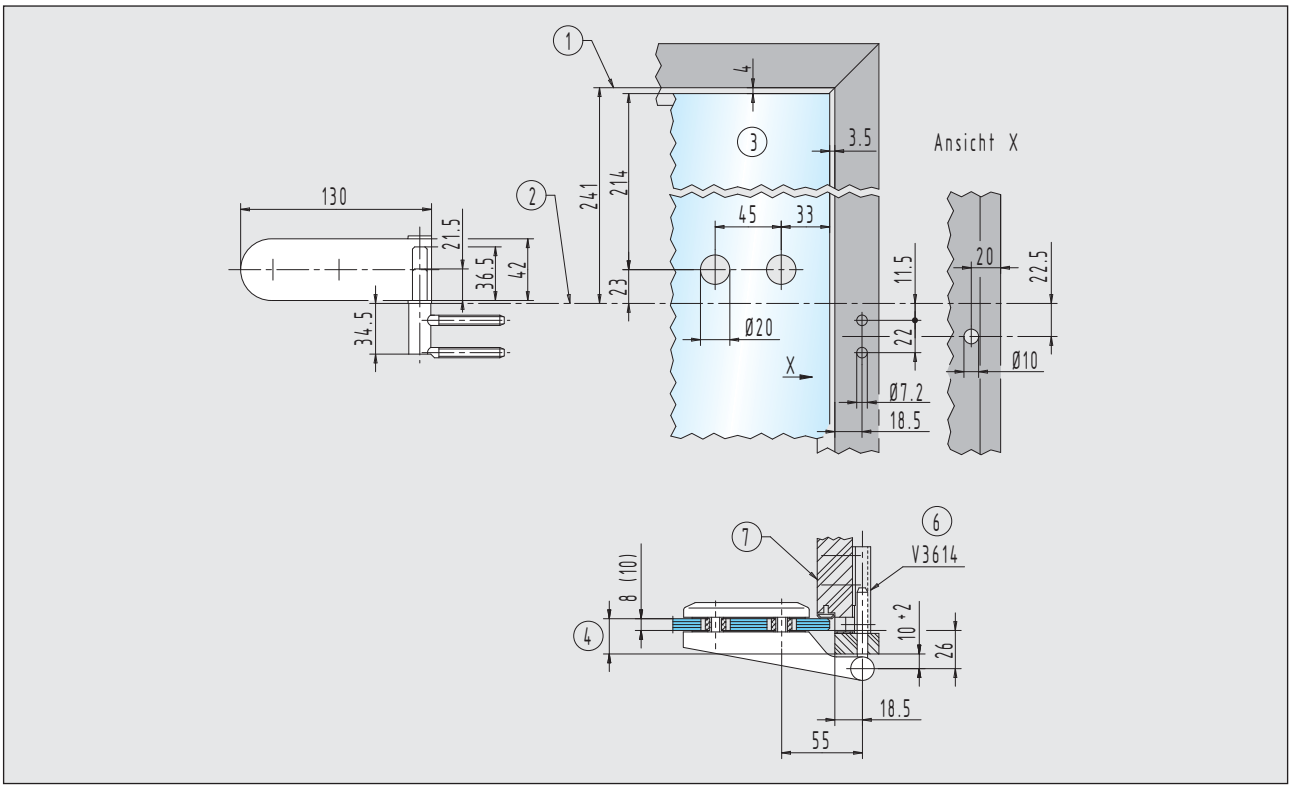

Rahmenteil für Holzzargen

20.900.0000.010 + 20.902.0000.010

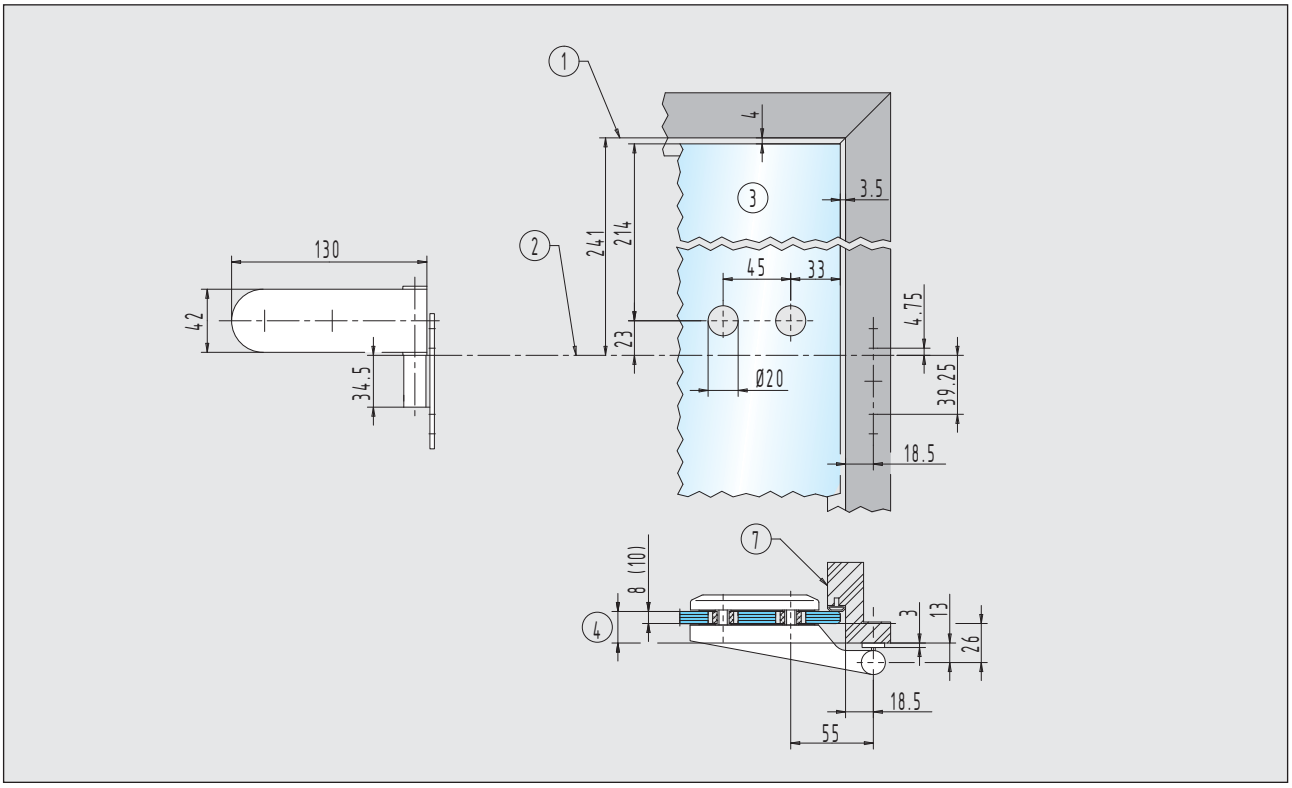

Rahmenteil für Holzzargen

20.904.0000.010

Einbaudetails

- Türbänder für 8 (10) mm Glas / 24 (26) mm Falztiefe

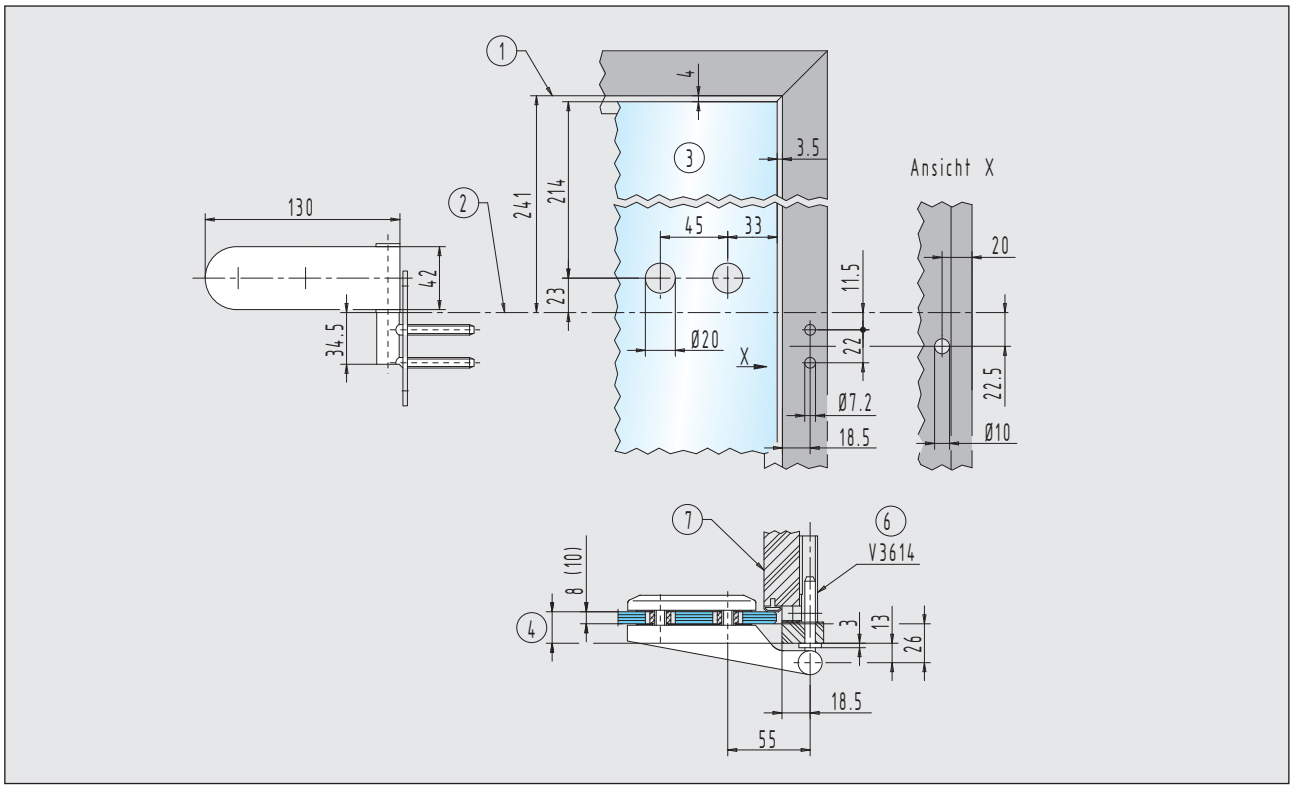

Rahmenteil für Holzzargen 20.906.0000.010

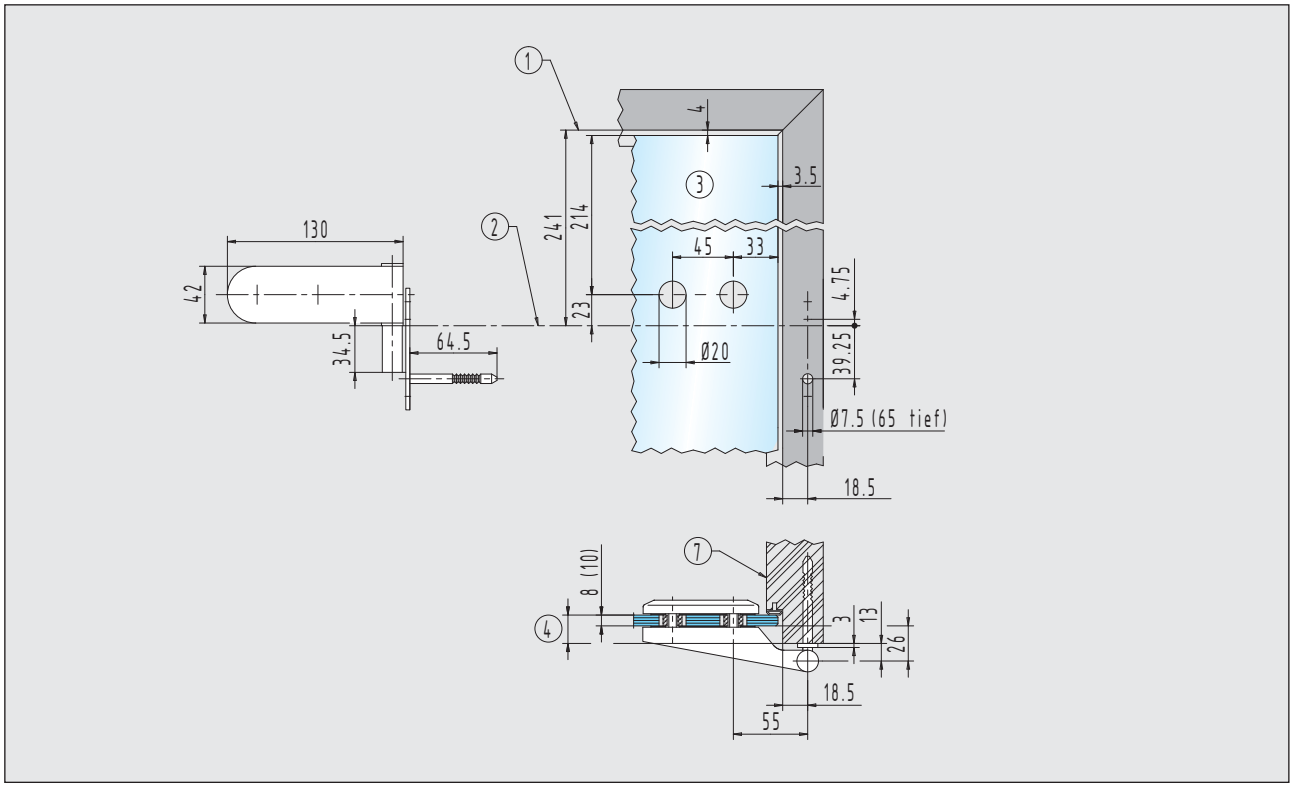

Rahmenteil für Holzzargen 20.908.0000.010

Einbaudetails

- Türbänder für 8 (10) mm Glas / 24 (26) mm Falztiefe

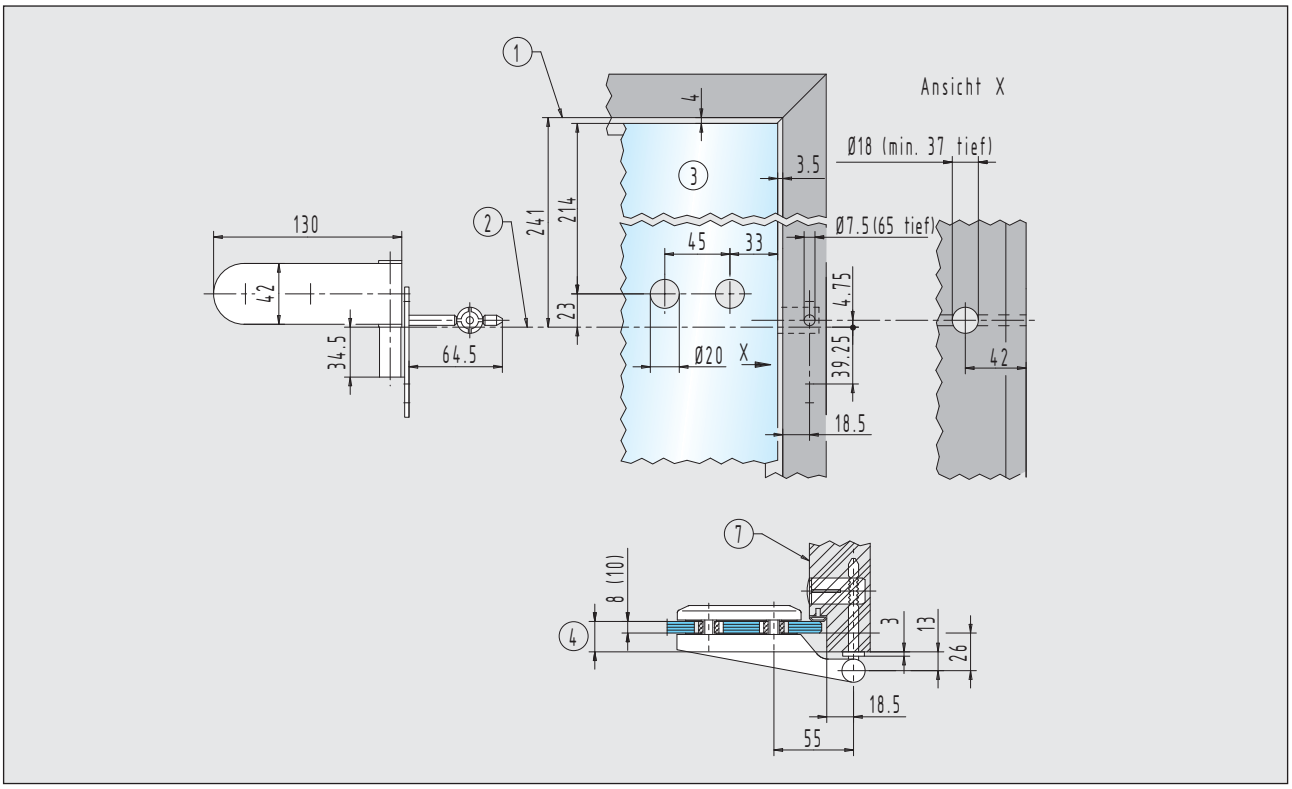

Rahmenteil für Holzzargen 20.910.0000.010

1

Einbaudetails

- Türbänder für 8 (10) mm Glas / 24 (26) mm Falztiefe

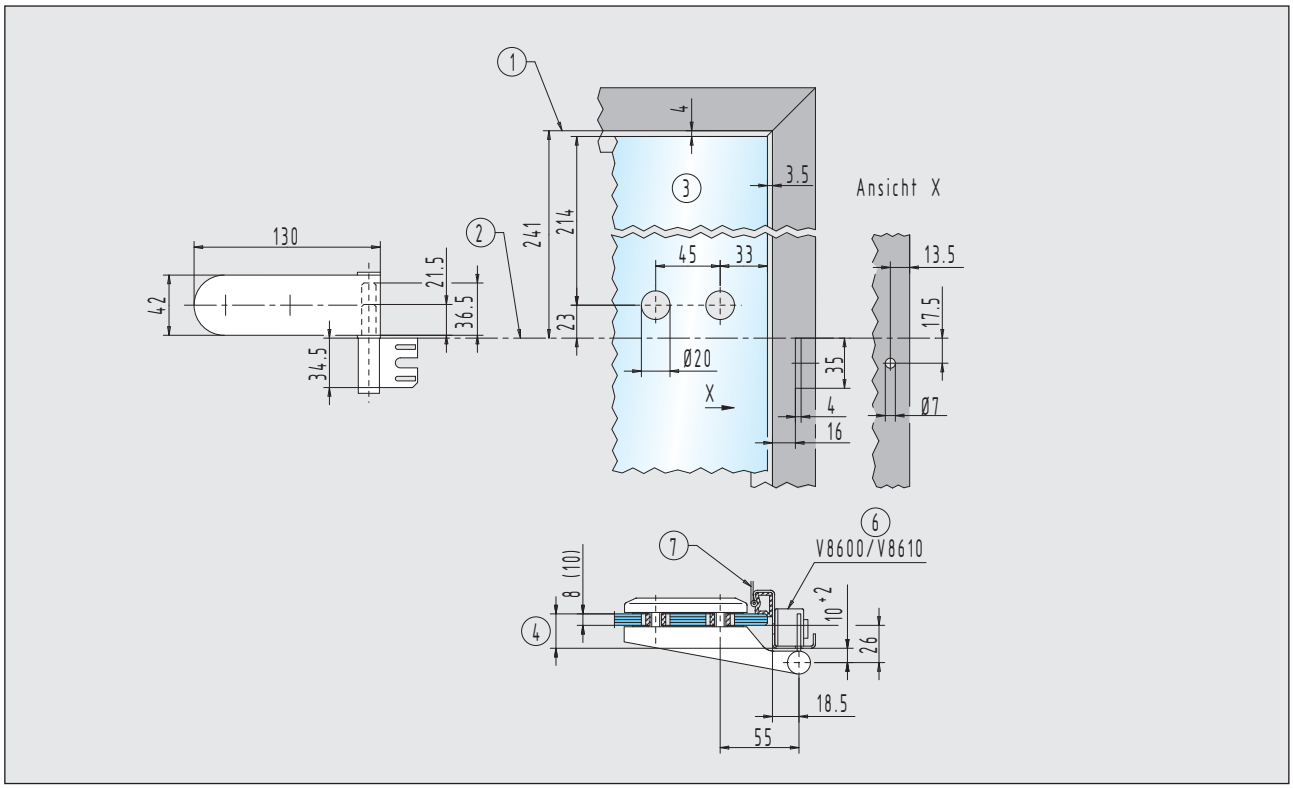

Rahmenteil für Stahlzargen

20.920.0000.010 + 20.922.0000.010
20.420.0000.405

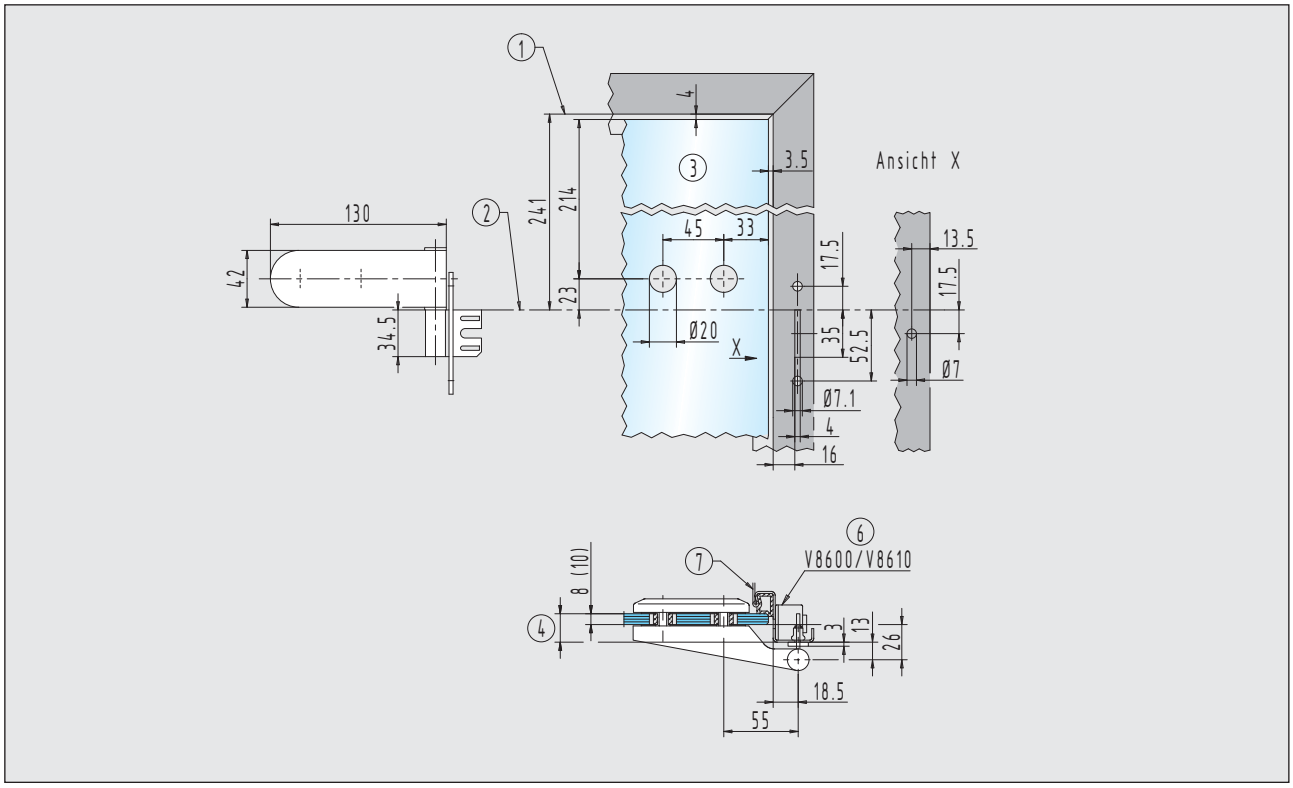

Rahmenteil für Stahlzargen

20.924.0000.010

Einbaudetails

- Türbänder für 8 (10) mm Glas / 24 (26) mm Falztiefe

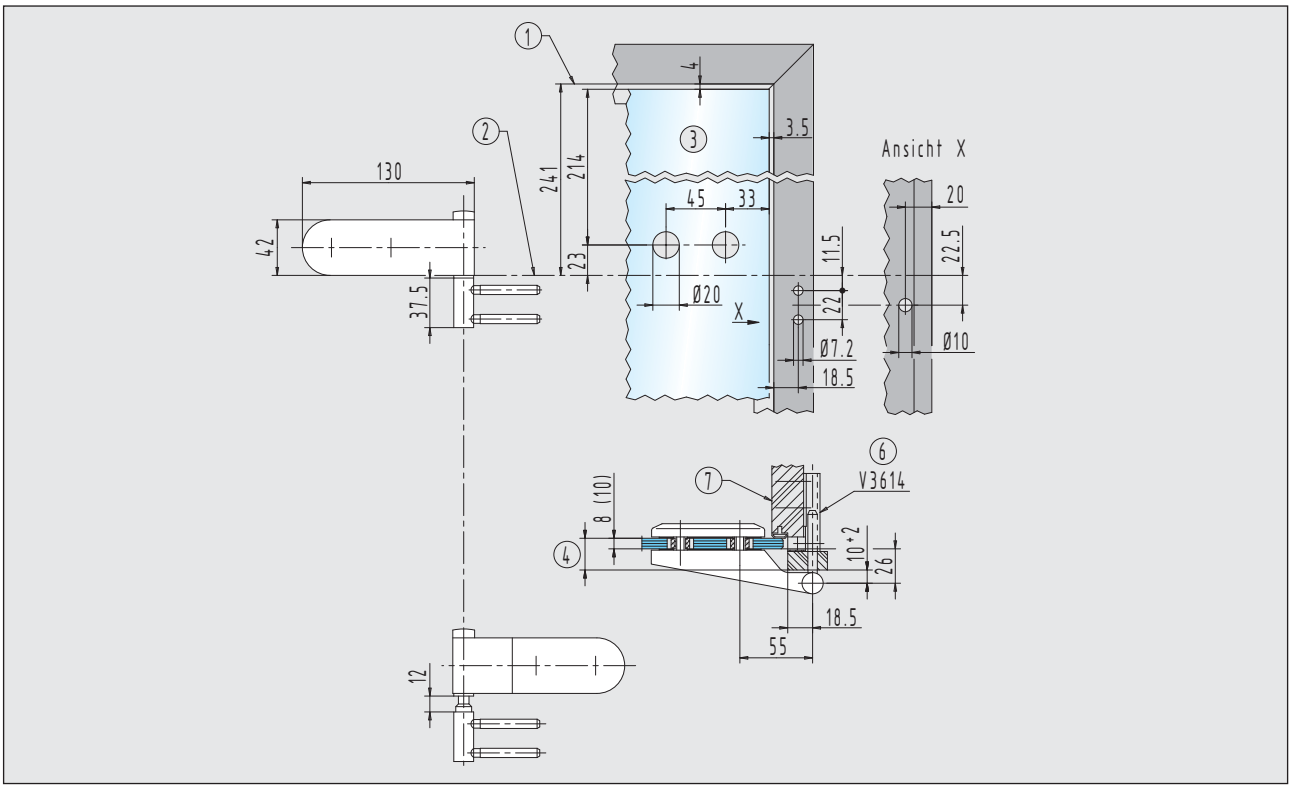

Rahmenteil / Holzzargen (steigend) 20.930.0010.010 + 20.930.0020.010

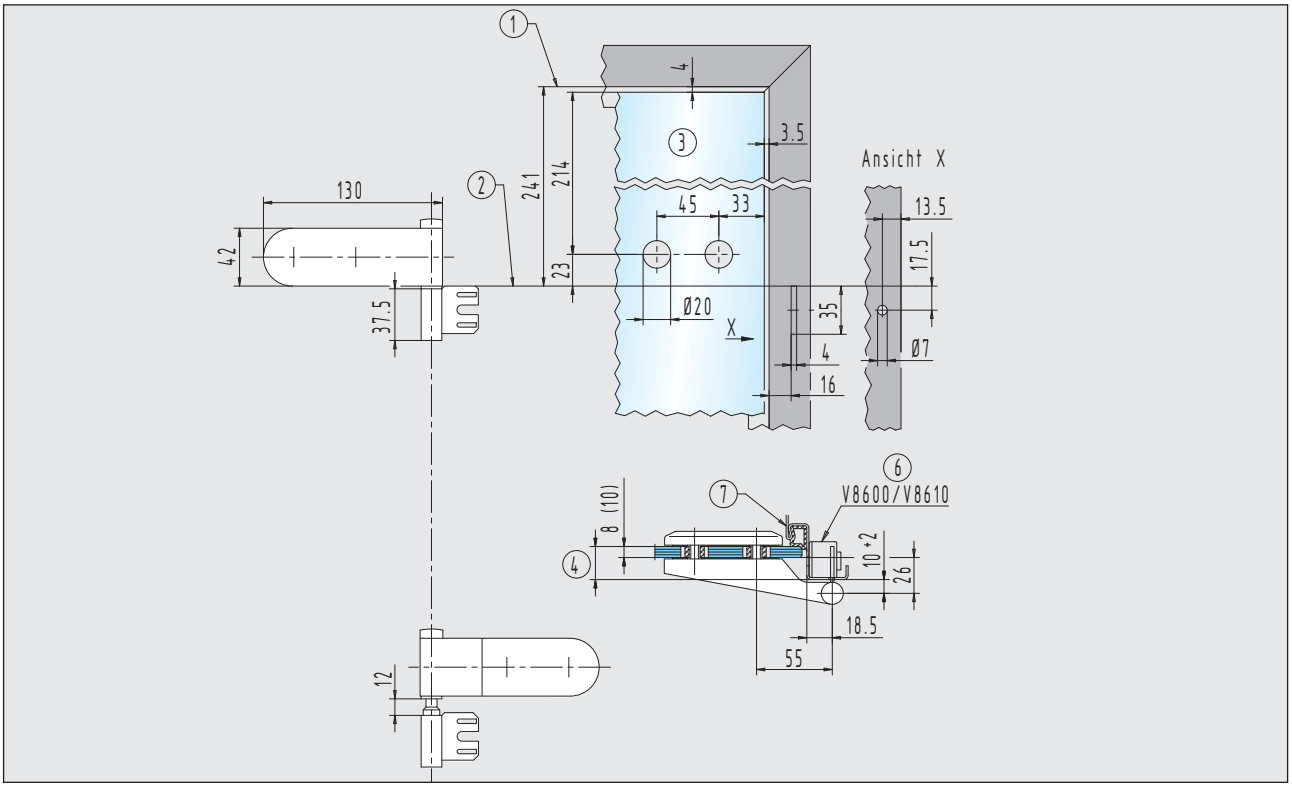

Rahmenteil / Stahlzargen (steigend) 20.932.0010.010 + 20.932.0020.010

Einbaudetails

- Türbänder für 8 (10) mm Glas / max. 45 mm Falztiefe

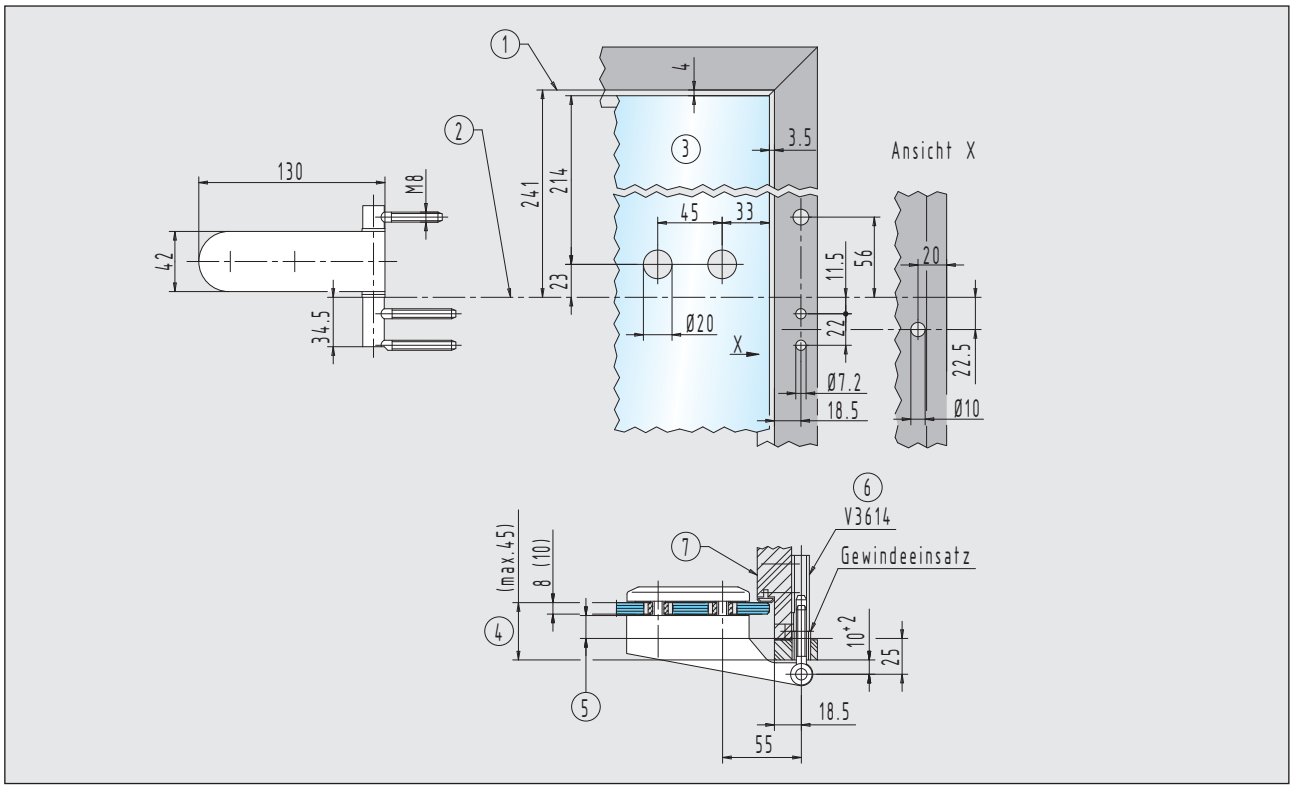

Rahmenteil für Holzzargen

20.302.0500.___ + 20.702.0500.___
20.304.0500.___ + 20.704.0500.___

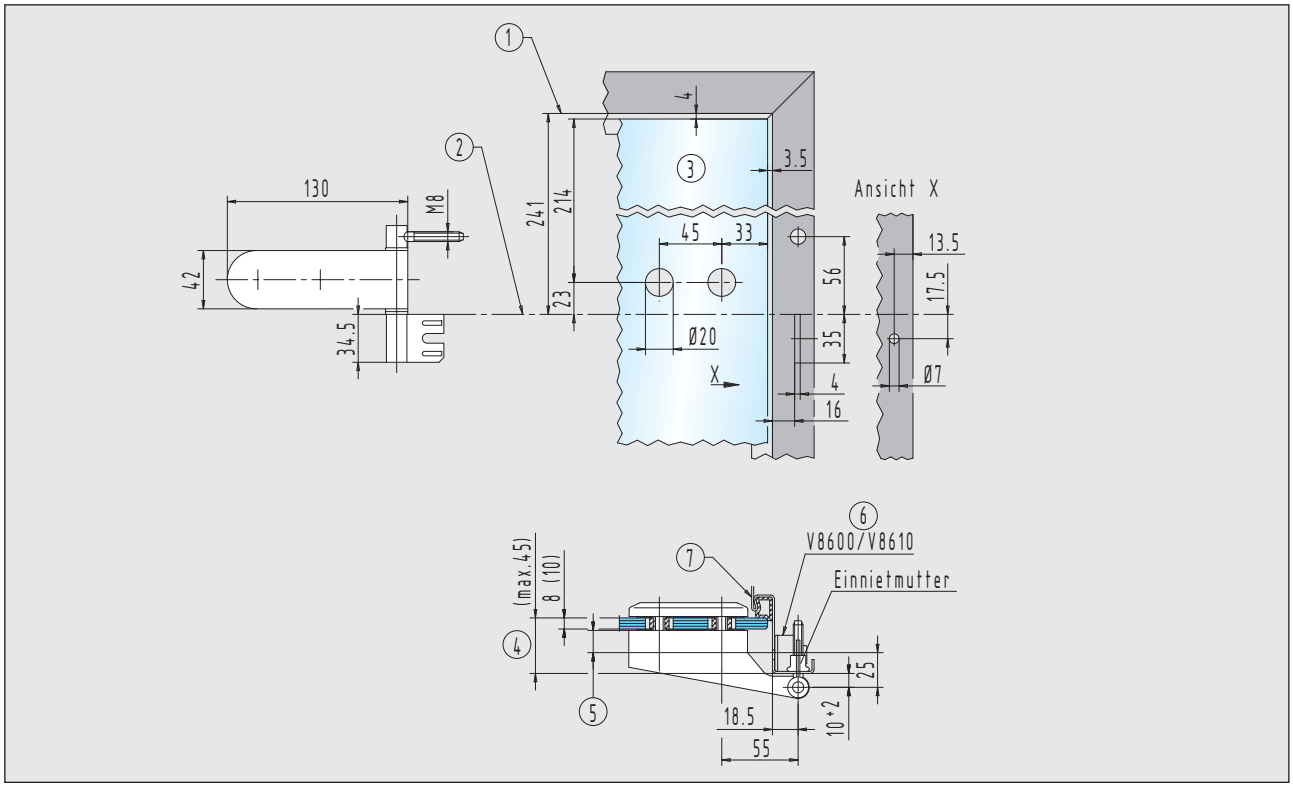

Rahmenteil für Stahlzargen

20.306.0500.___ + 20.706.0500.___
20.308.0500.___ + 20.708.0500.___

Einbaudetails

■ Türbänder für 8 (10) mm Glas / 24 (26) mm Falztiefe

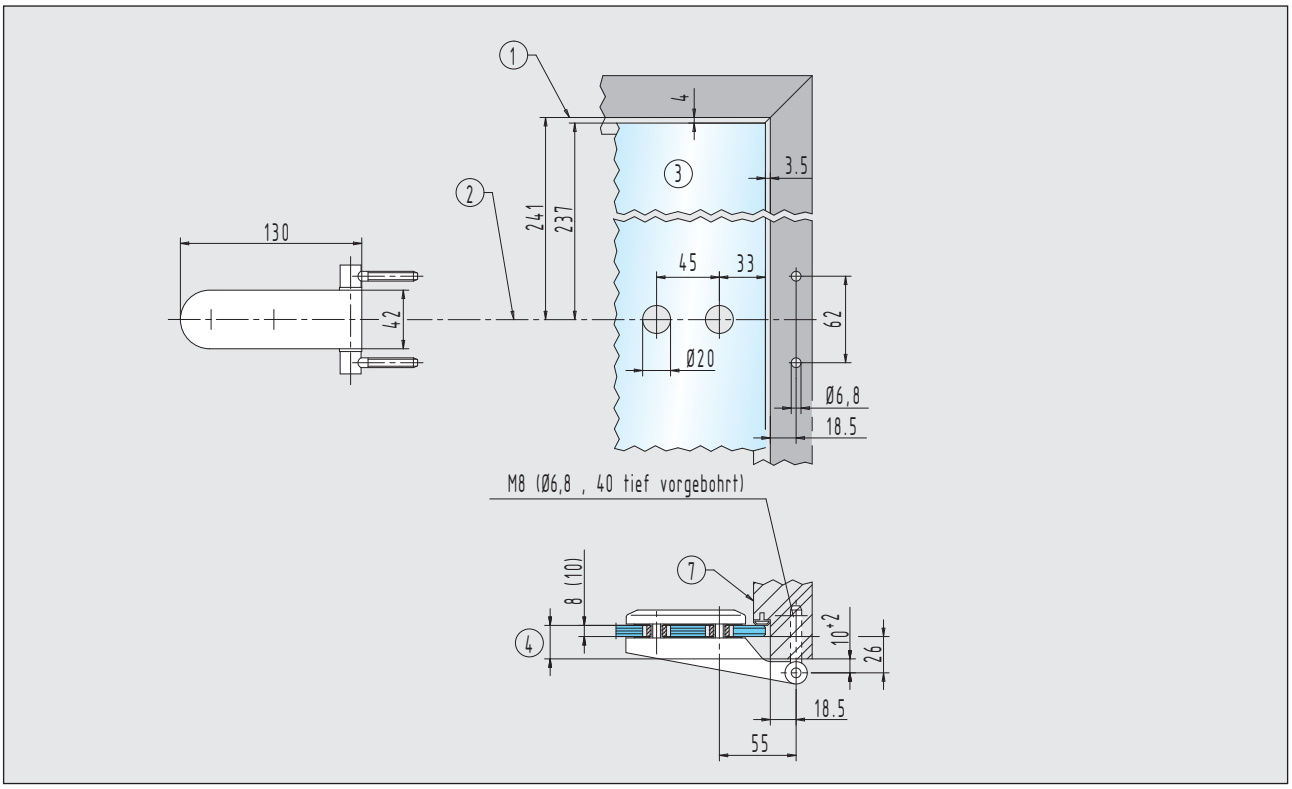

Rahmenteil für Holzblockzargen — 20.310.0500.___ + 20.710.0500.___

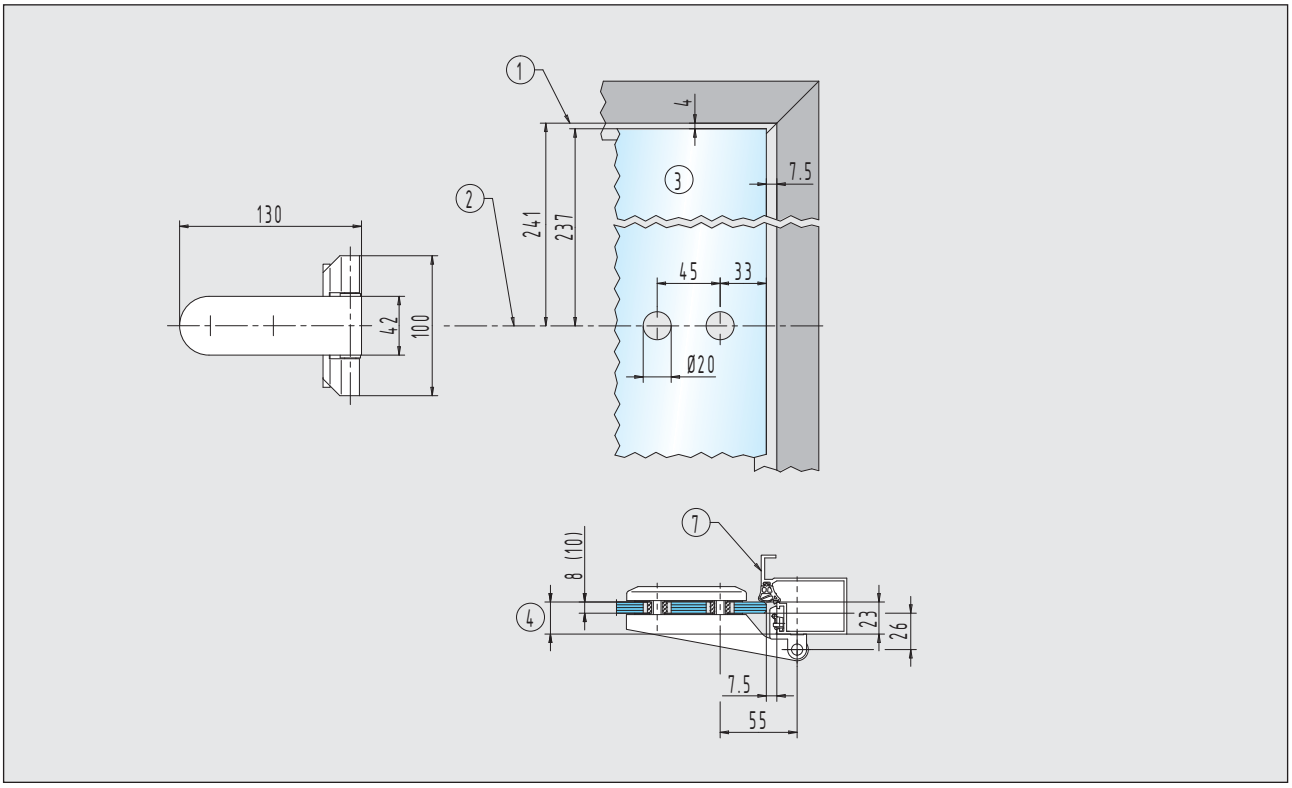

Rahmenteil für Profile mit C-Nut — 20.316.0500.___ + 20.716.0500.___

1

Einbaudetails

- Türbänder für 8 mm Glas / Aluminium-Profilsystem

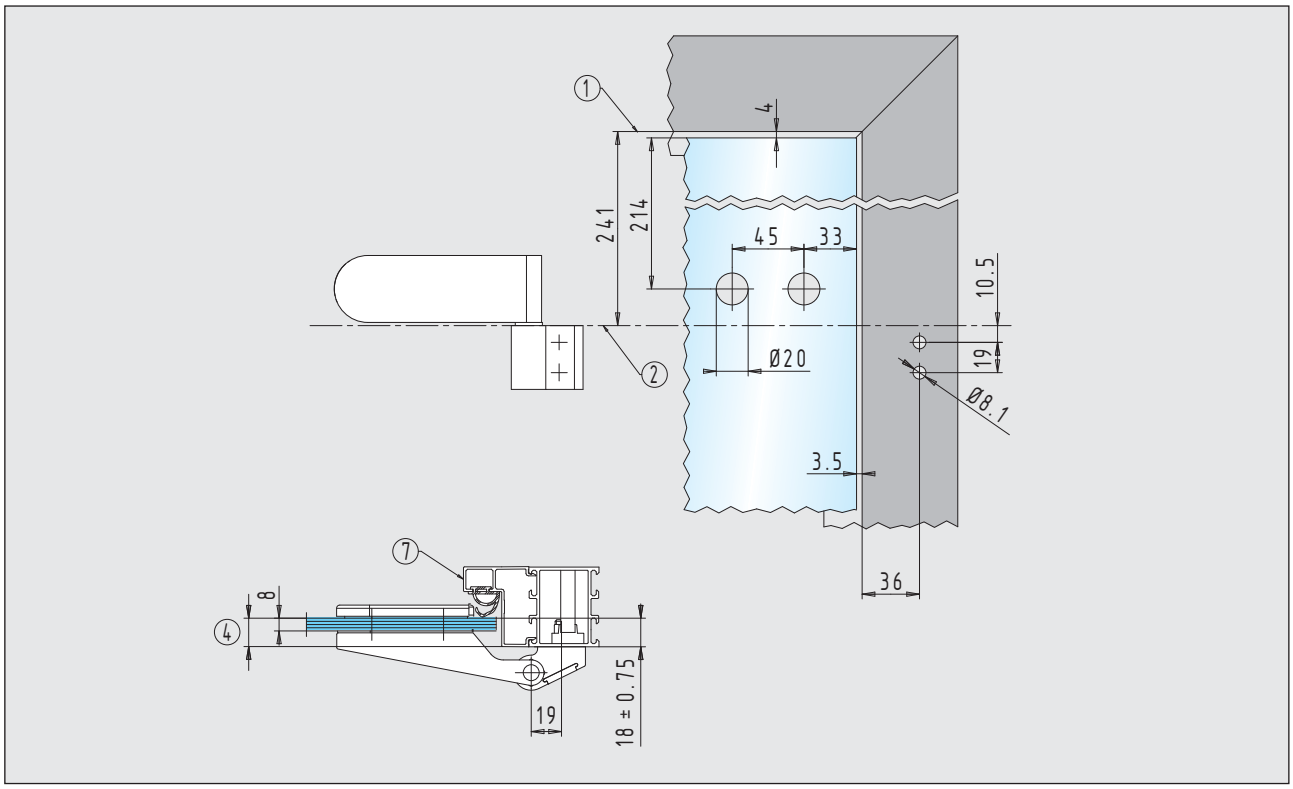

Türband mit Rahmenteil (2-teilig) 20.458.0400.___ + 20.858.0400.___

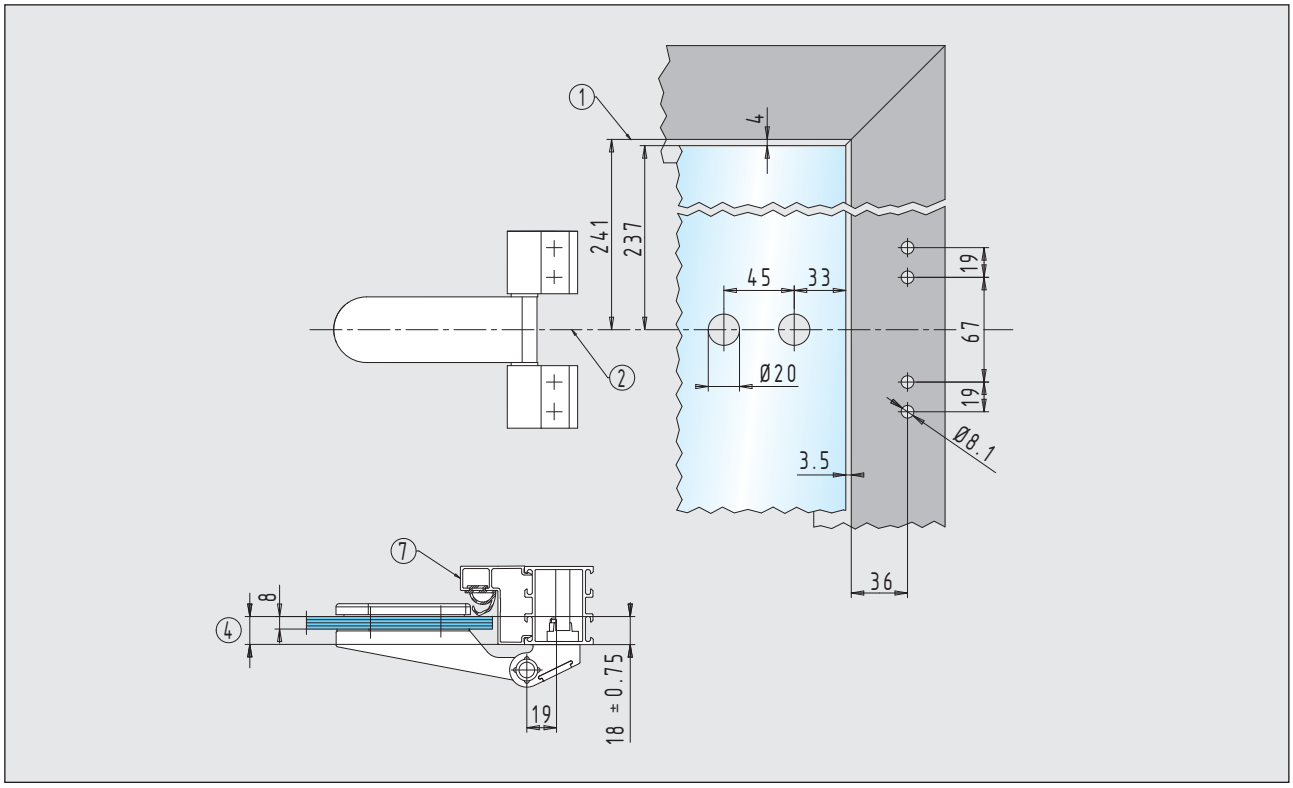

Türband mit Rahmenteil (3-teilig) 20.460.0400.___ + 20.860.0400.___

ATELIER F/R - Business Line



ATELIER F/R - Business Line

Funktionalität und Sicherheit:
Die Beschlagserie für stark frequentierte Türen.









INHALT

Technische Hinweise 74 - 79

Werkstoffe und Oberflächen 80

Produktinformation

Schlösser 81 - 83

Maxi-Schlösser und Panikfunktion 84

Türbänder 85

Rahmenteile 86 - 88

Türbänder bis 80 kg Türgewicht 89

Beschläge für Feuchträume 90 - 91

Glasbearbeitungen 92 - 93

Einbaudetails 94 - 101

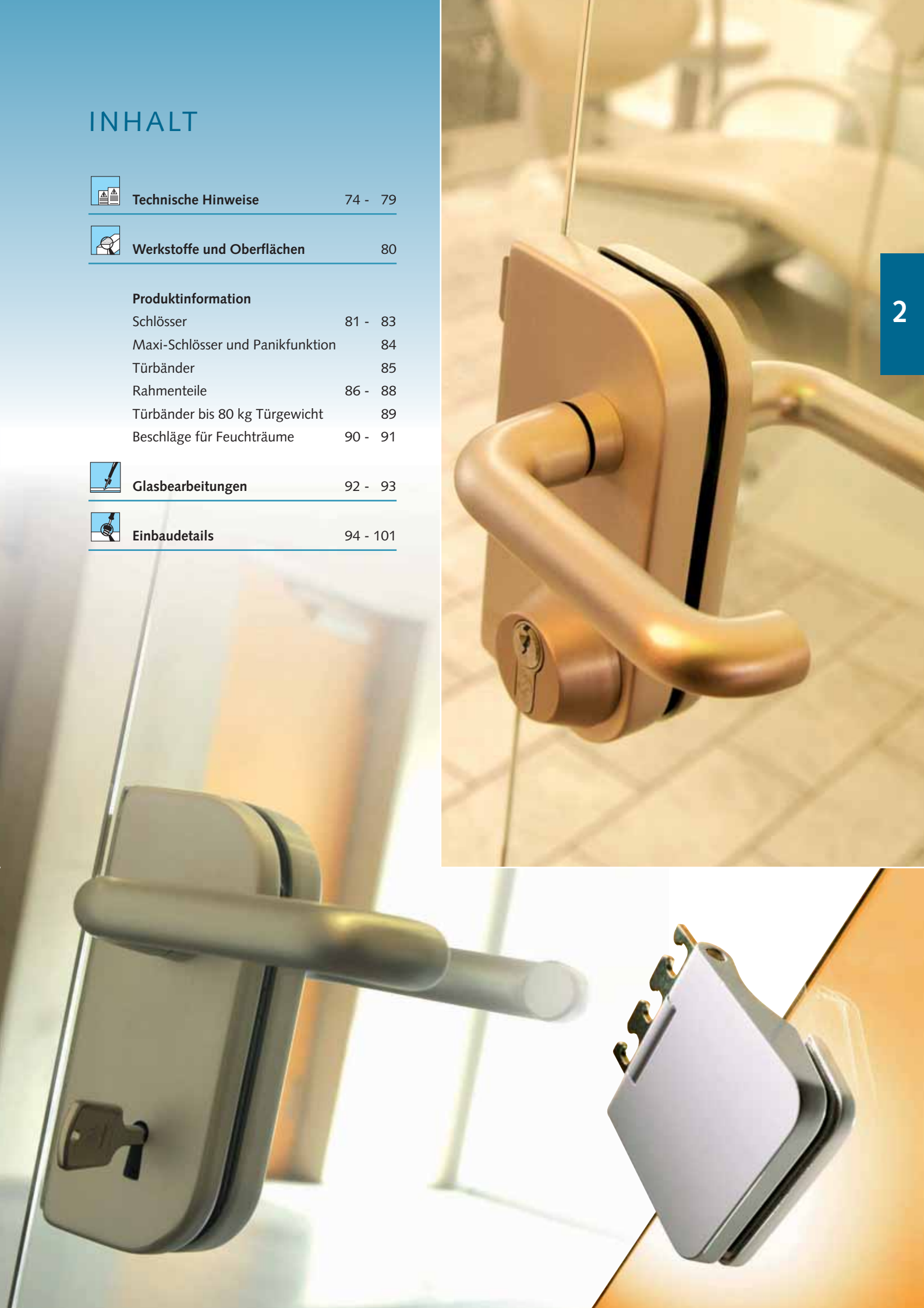

Technische Hinweise

Das Behördenschloss für den stark frequentierten Anwendungsfall im gewerblichen Bereich.

Schloss:

- Schlossgehäuse mit geräuschhemmenden KS-Innenteilen
- Fallen- und Riegelkopf Metall vernickelt
- 2-tourig / 20 mm Riegelausschluss
- geprüft nach DIN 18251 - Klasse 4 (Schließzyklen: Riegelschließtest 100.000, Fallendauertest 500.000)
- geeignet für 8 (10) mm ESG bei 24 (26) mm Falztiefe
- bei 10 mm ESG und 24 mm Falztiefe werden Fallen- und Riegelkopf abgefräßt
- bündiger Abschluss eines 61 mm langen Profilzylinders nach DIN 18257
- passend für handelsübliche Türdrücker ohne Rosetten, mit 8 mm Vierkantstift und 18 mm Ansatzführung
- Edelstahl-Schrauben M5 (Anzugsmoment 5 Nm)
- mit Edelstahl-Abdeckkappen lieferbar

Bei Verwendung von Schlössern und Türdrückern mit Rosetten (HEWI, FSB, HOPPE, VIELER ...) sind folgende Details zu beachten:

- Rosetten 55 mm Durchmesser
- 38 mm Schraublochabstand
- Adapterrosetten werden mitgeliefert

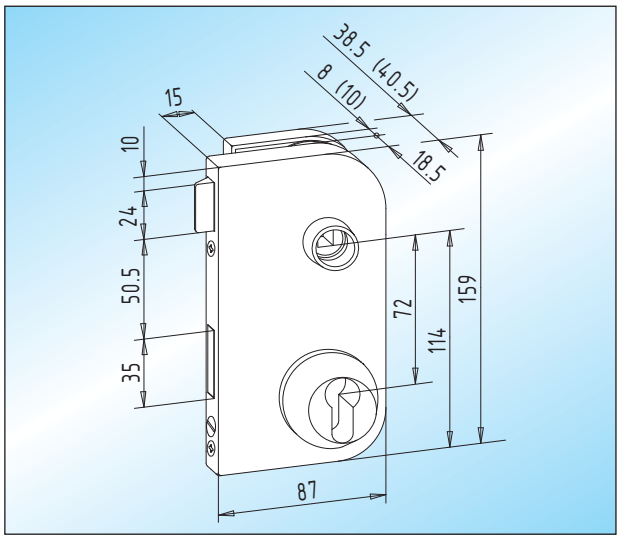

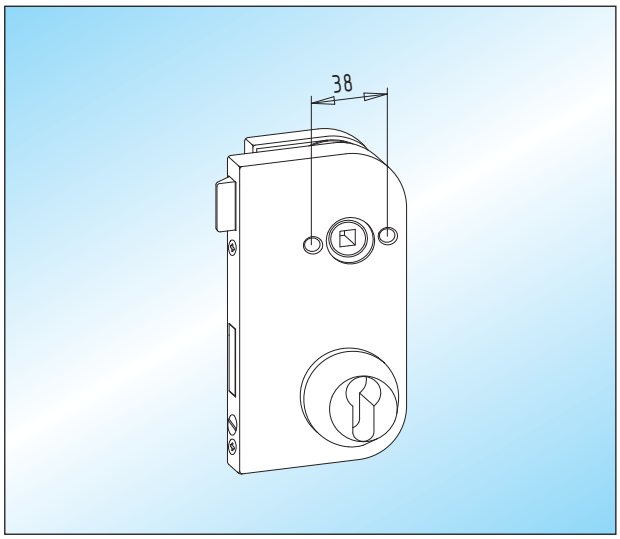

Technische Hinweise

Türband:

- geeignet für 8 (10) mm ESG / 24 (26) mm Falztiefe
- Einbau in Zargen nach DIN 18101 / 18111
- bis max. 45 mm Falztiefe möglich
- mit Kugellager lieferbar
- Edelstahl-Schrauben M8 (Anzugsmoment 16 Nm)

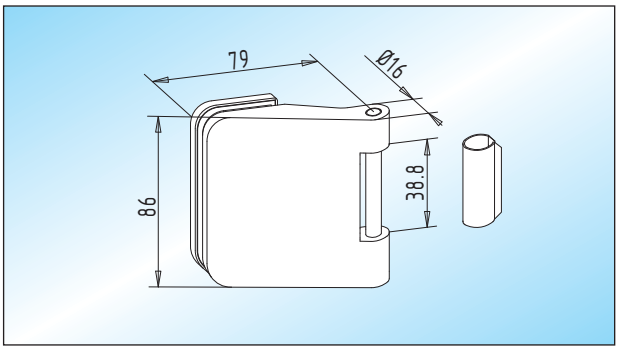

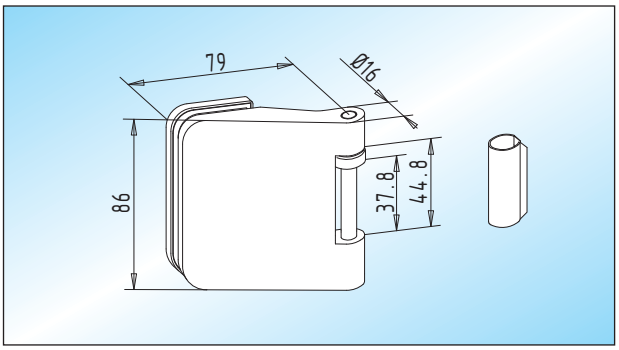

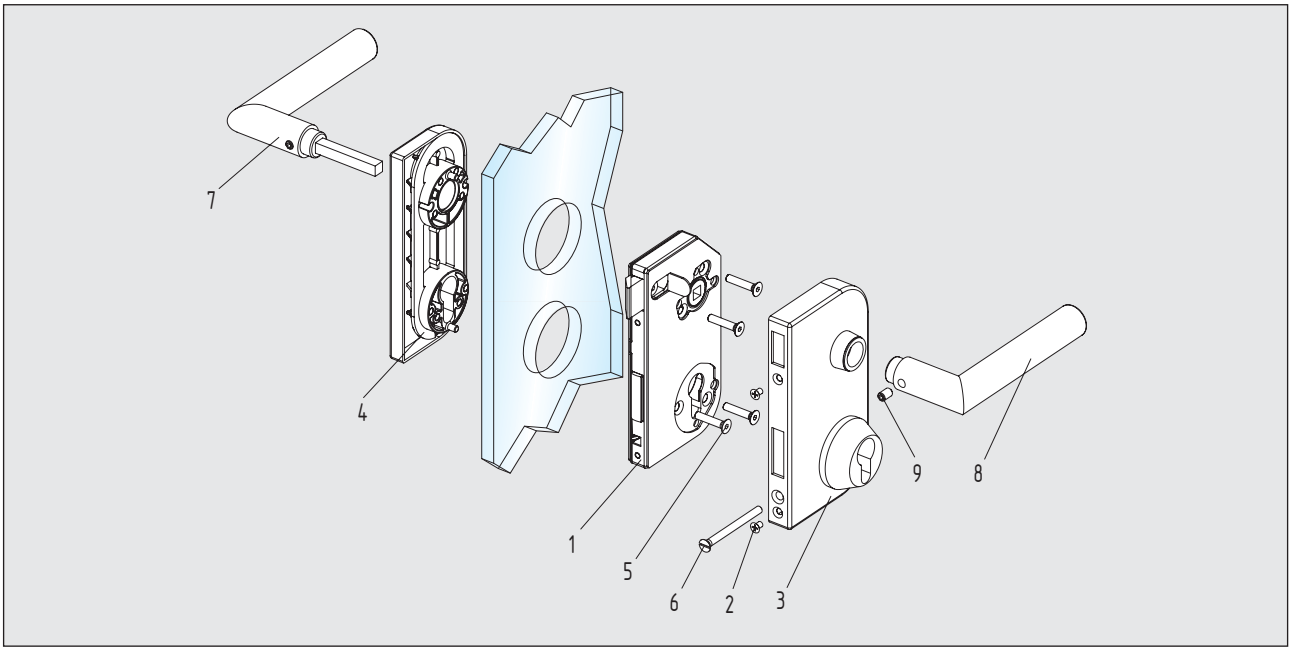

Montagehinweise

1. Glas und Zwischenlagen müssen staub- und fettfrei sein
2. Schlosseinsatz mit Klemmplatte am Türblatt verschrauben
3. Abdeckkappe am Schlosseinsatz montieren
4. Türdrücker-Stiftteil von Klemmplattenseite einsetzen und mit Türdrücker-Lochteil verbinden
5. Türbänder mit Klemmplatten am Türblatt verschrauben, Abdeckkappen montieren

Montageanleitungen sind den Beschlägen beigefügt

Schloss - Einzelteile

1 Schlosseinsatz
2 Schrauben/Abdeckkappe
3 Abdeckkappe/Schlossseite
4 Abdeckkappe/Klemmplatte
5 Befestigungsschrauben
6 Bef.-Schraube/Profilzylinder
7 Türdrücker-Stiftteil
8 Türdrücker-Lochteil
9 Gewindestift/Türdrücker

Technische Hinweise

Das Behördenschloss im eckigen Design, für den gewerblich genutzten Objektbereich.

Bei Bedarf an diesen hochwertigen Schlössern und Türbändern bitten wir um Abstimmung mit unserem Hause.
Diese Beschläge sind in allen Werkstoffen und Oberflächen zu fertigen.

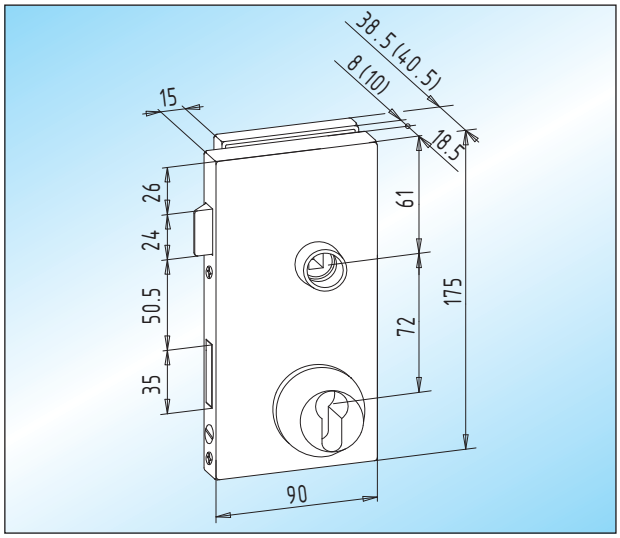

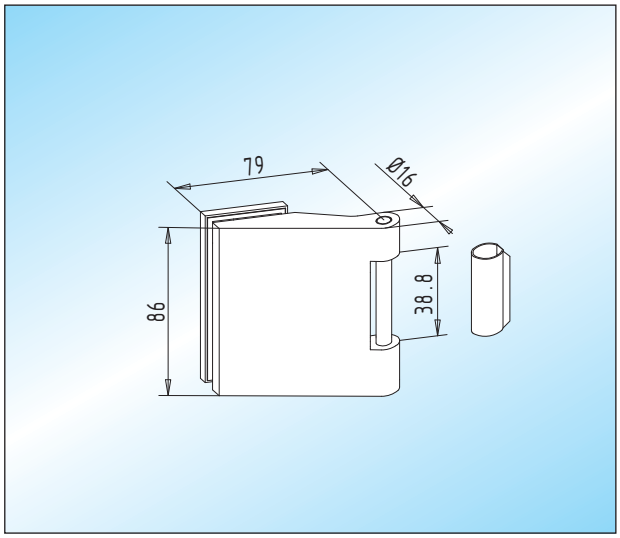

Das Behördenschloss im Großformat, für den öffentlichen Verwaltungsbau.

Diese **Maxi-Schlösser** finden durch das auffällige Design vor allem Anwendung in Verwaltungen, Krankenhäuser, Schulen und Kindergärten.

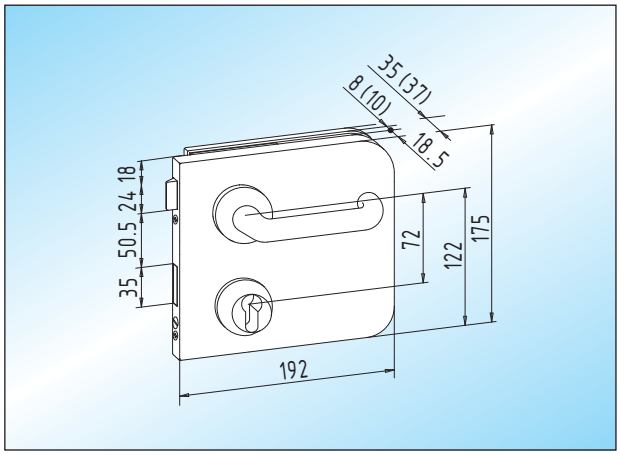

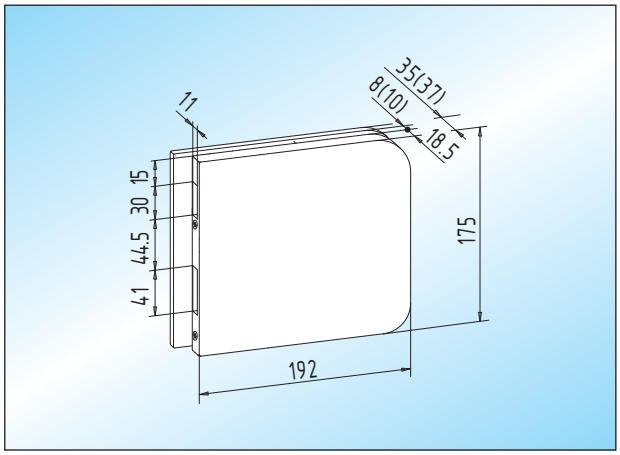

Technische Hinweise

Das Behördenschloss mit Panikfunktion für auswärts öffnende Fluchttüren.

Ein Schloss mit Panikfunktion erlaubt es eine Tür, auch im verschlossenen Zustand von innen, jederzeit über den Türdrücker zu öffnen.

Das Panikschloss ist außen mit einem **feststehenden Knopf** ausgestattet und lässt sich nur mit dem Schlüssel öffnen.

Der Gegenkasten kann nur bei feststehenden Seitenteilen eingesetzt werden.

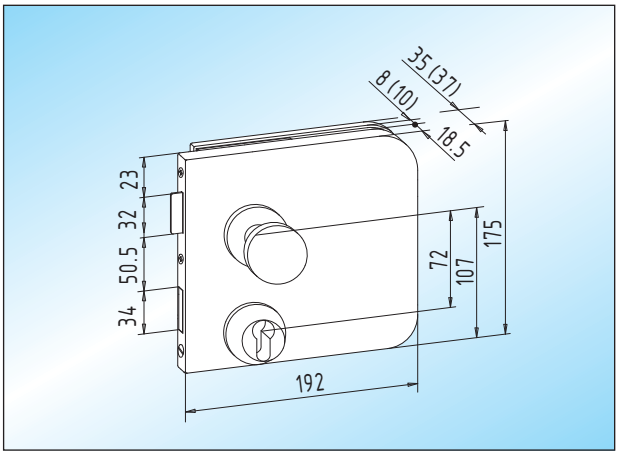

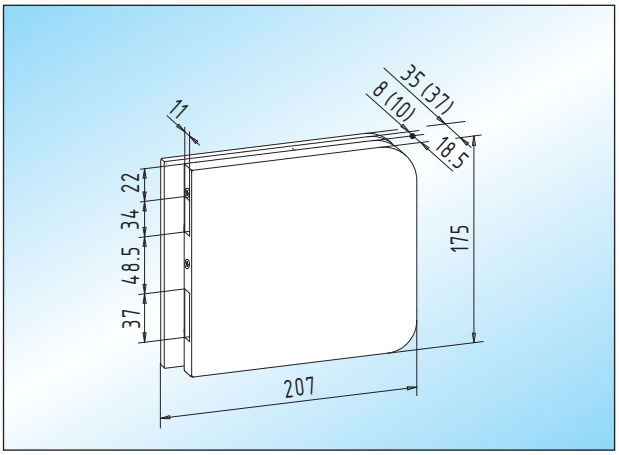

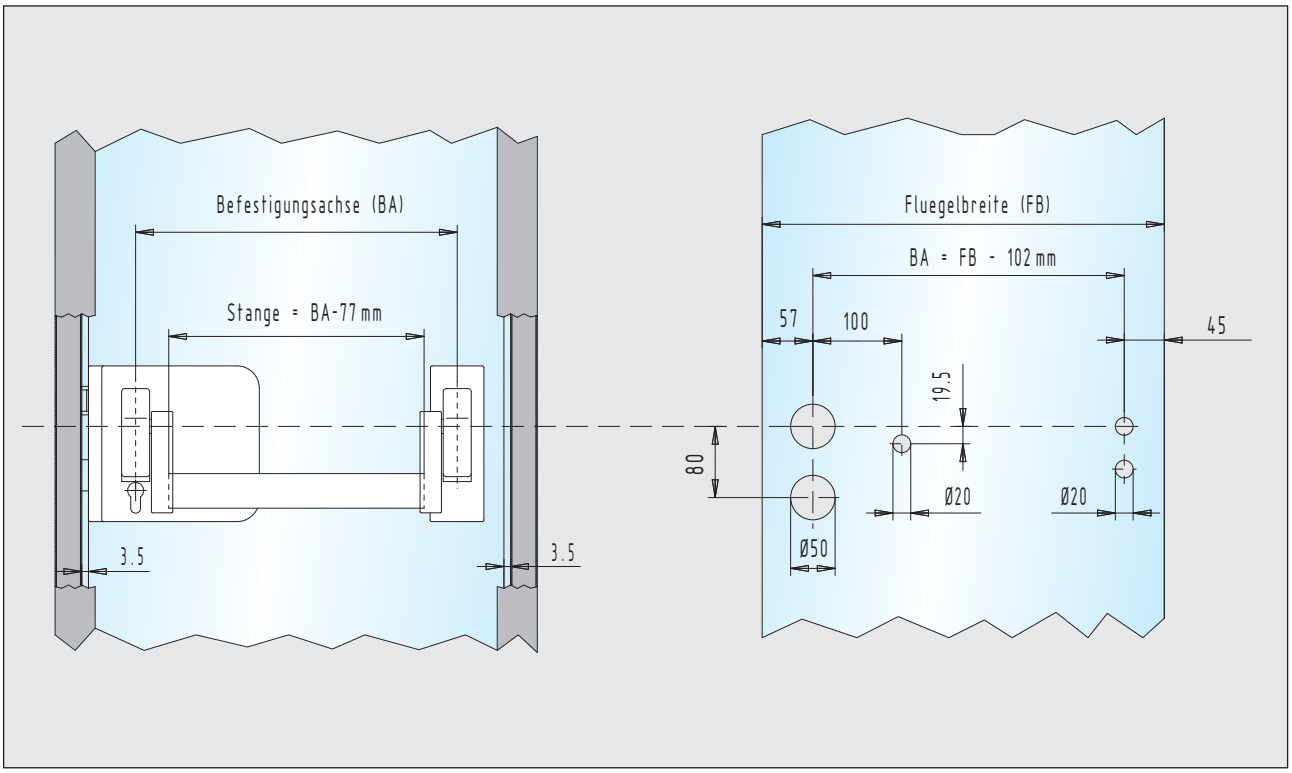

Das Schloss mit Panikfunktion und **Stangengriff** wird häufig an Notausgängen in Kongresszentren, Konzert- und Sporthallen eingesetzt.

Technische Hinweise

Welches Türband für welches Türgewicht? Wählen Sie die richtige Kombination!

Die Belastung eines Türbandes setzt sich nicht nur aus dem Türgewicht, sondern aus verschiedenen Faktoren zusammen. Hierbei sind unter anderem die folgenden Punkte zu beachten:

- Einbauort
- Öffnungsfrequenz
- Türmaße
- Anordnung der Türbänder
- lotrechte Montage
- Türstopper
- Türschließer
- Falztiefe
- Kugellager

Privater Wohnbereich / „Serie V“

Im **privaten** Wohnbereich, bei einer normalen Frequentierung, haben sich die Türbänder mit Rahmenteilen in Verbindung mit den Aufnahmeelementen „Serie V“ bewährt.

Die geprüften und in der Praxis bestätigten Belastungswerte entnehmen Sie bitte der Tabelle auf dieser Seite.

Türbänder mit Kugellager bewirken einen leichteren Lauf der Tür, aber keine Erhöhung der Belastungswerte.

Eine dauerhafte und einwandfreie Funktion der Tür ist selbstverständlich nur durch eine lotrechte und fachgerechte Montage gewährleistet.

- geeignet für 8 (10) mm Glas / 24 (26) mm Falztiefe
- Angaben für Türbreite von 1.000 mm
- Bandbezugsmaß nach DIN 18268
- Bandabstandsmaß nach DIN 18111

Türband	Rahmenteil		Aufnahmeelement		max. Türgewicht / Falztiefe 24 mm	max. Türgewicht / Falztiefe 25 - 45 mm
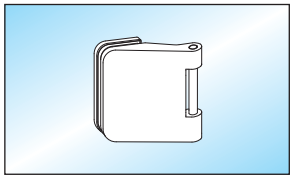	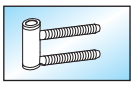	**21.400.0000.010**	20.914.0000.010	V 3614	42 kg	42 kg
	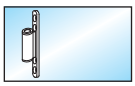	**21.402.0000.010**	–	–	42 kg	42 kg
	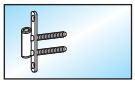	**21.404.0000.010**	20.914.0000.010	V 3614	47 kg	47 kg
	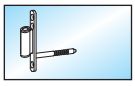	**21.406.0000.010**	–	–	42 kg	42 kg
	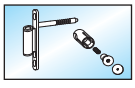	**21.408.0000.010**	–	–	47 kg	47 kg
	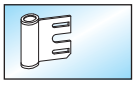	**21.420.0000.010** **21.620.0000.405**	20.926.0000.010	V 8600	42 kg	42 kg
	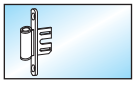	**21.422.0000.010**	20.926.0000.010	V 8600	47 kg	47 kg

Technische Hinweise

Gewerblicher Bereich / „Serien VN und VX“

Im **gewerblich-öffentlichen** Bereich, mit hoher Frequentierung, haben sich die Türbänder mit Rahmenteilen in Verbindung mit den Aufnahmeelementen der „Serie VN“ und der „Serie VX“ bewährt.

Zu diesem Bereich zählen: öffentliche Verwaltungs- und Bürogebäude, Arztpraxen, Banken, Restaurants usw.

Die geprüften und in der Praxis bestätigten Belastungswerte entnehmen Sie bitte der Tabelle auf dieser Seite.

Türbänder mit Kugellager bewirken einen leichteren Lauf der Tür, aber keine Erhöhung der Belastungswerte.

Eine dauerhafte und einwandfreie Funktion der Tür ist selbstverständlich nur durch eine lotrechte und fachgerechte Montage gewährleistet.

- geeignet für 8 (10) mm Glas / 24 (26) mm Falztiefe
- Angaben für Türbreite von 1.000 mm
- Bandbezugsmaß nach DIN 18268
- Bandabstandsmaß nach DIN 18111

Türband	Rahmenteil	Aufnahmeelement		max. Türgewicht / Falztiefe 24 mm	max. Türgewicht / Falztiefe 25 - 45 mm
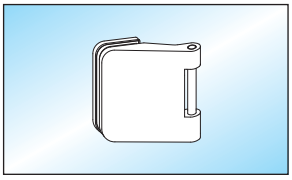	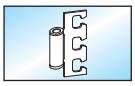 **21.424.0000.010**	21.428.0000.010	VN 7608/120 mm	60 kg	48 kg
	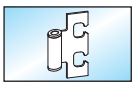 **21.426.0000.010**	21.430.0000.010	VN 7608/160 mm	60 kg	48 kg
	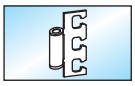 **21.440.0000.010**	21.442.0000.010 21.444.0000.010 21.446.0000.010 21.448.0000.010	VX 7601 VX 7602 VX 7611 VX 7621	60 kg	48 kg
Türband mit Rahmenteil					
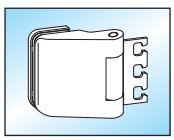	**21.500.0900.___** 21.502.0900.___ 21.504.0900.___	21.428.0000.010	VN 7608/120 mm	80 kg	64 kg
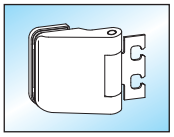	**21.506.0900.___** 21.508.0900.___ 21.510.0900.___	21.430.0000.010	VN 7608/160 mm	80 kg	64 kg
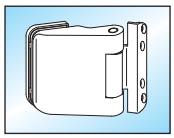	**21.512.0900.___** 21.514.0900.___ 21.516.0900.___	–	–	80 kg	64 kg
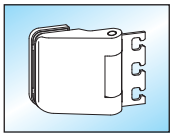	**21.518.0900.___** 21.520.0900.___ 21.522.0900.___	21.442.0000.010 bis 21.448.0000.010	VX 7601 bis VX 7621	80 kg	64 kg

Werkstoffe und Oberflächen

Werkstoffe	Oberflächen-Schlüssel		ATELIER F/R - Business Line
Aluminium	E4/C-0 silber	… 112	●
	E4/EV 2 neusilber	… 122	●
	RAL 9010 reinweiß	… 250	●
	RAL 9016 verkehrsweiß	… 255	●
	E4/S5/EV 5 goldfarbig	… 132	●
	E4/C 34 dunkelbronze	… 152	●
	E4/C 31 edelstahlfarbig	… 137	●
	Sondereloxal	… 199	●
	RAL-beschichtet	… 295	●
Messing	poliert	… 318	●
	matt gebürstet	… 328	●
	matt verchromt	… 372	●
	poliert verchromt	… 374	●
	velour vernickelt	… 376	●
Edelstahl	matt geschliffen	… 426	●
	poliert	… 416	●

Hinweise:

Bei Verwendung von ATELIER F/R PZ- oder KABA-Schlössern mit Edelstahl-Abdeckkappen erfolgt die Lieferung ohne Schlüsselrosette.

Diese Variante ist bei Bedarf auch mit Aluminium-Abdeckkappen möglich.

Die ATELIER F/R WC-, Maxi- und Panik-Schlösser sind in Aluminium verfügbar.

Seite
352 – 353

Schlösser

- **Schlösser mit Drückerführung**
- geeignet für 8 (10) mm Glas / 24 (26) mm Falztiefe

- Türdrücker mit Ansatzführung Seite 103 – 111

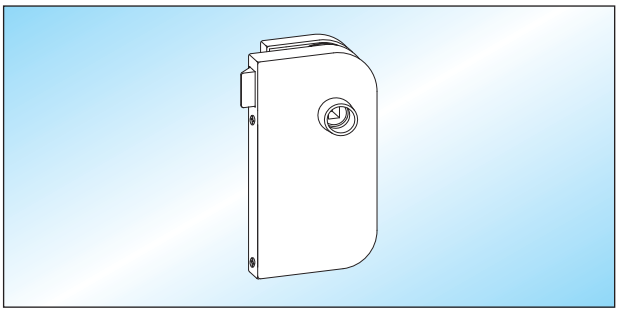

ATELIER F/R - UV
Fallenschloss unverschließbar

DIN links	**DIN rechts**
21.100.0510.___	**21.100.0520.___**

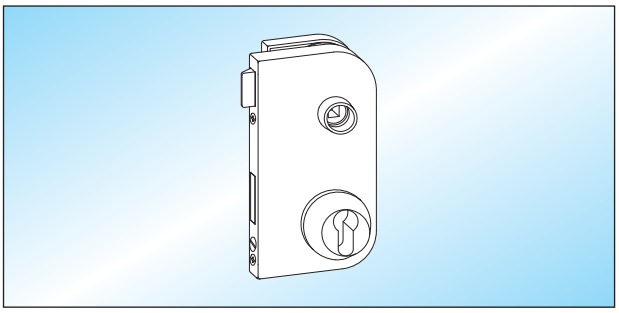

ATELIER F/R - PZ
Schloss vorgerichtet für Profilzylinder

DIN links	**DIN rechts**
21.104.0510.___	**21.104.0520.___**

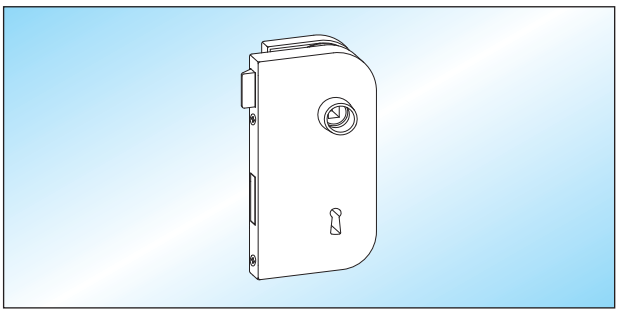

ATELIER F/R - BB
Buntbartschloss mit 2 Schlüsseln

DIN links	**DIN rechts**
21.102.0510.___	**21.102.0520.___**

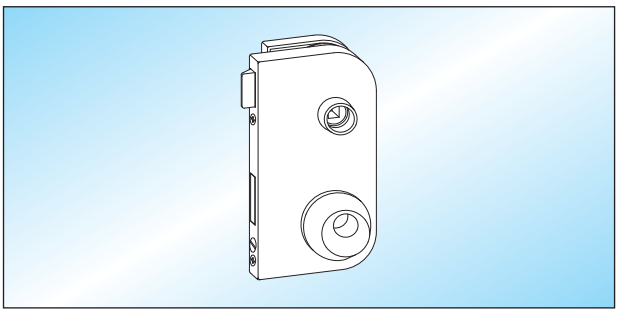

ATELIER F/R - KABA
Schloss **mit KABA-Rosette** zum beidseitig bündigen Abschluss eines KABA-Zylinders mit 65 mm Länge

DIN links	**DIN rechts**
21.106.0510.___	**21.106.0520.___**

Seite 74 – 79
Seite 80
Seite 92 – 93

Schlösser

- **Schlösser mit Drückerführung**
- geeignet für 8 (10) mm Glas / 24 (26) mm Falztiefe

- Türdrücker mit Ansatzführung Seite 103 – 111

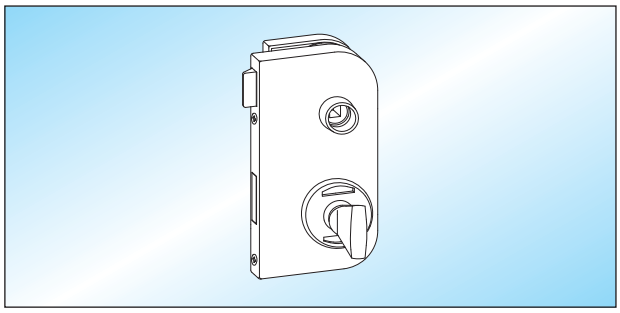

ATELIER F/R - WC
Schloss **mit Bedienknebel** und Anzeige „rot-weiß“
Der Bedienknebel kann **wahlweise** auf Schloss- oder Klemmplattenseite montiert werden.

DIN links	**DIN rechts**
21.108.0510.___	**21.108.0520**.___

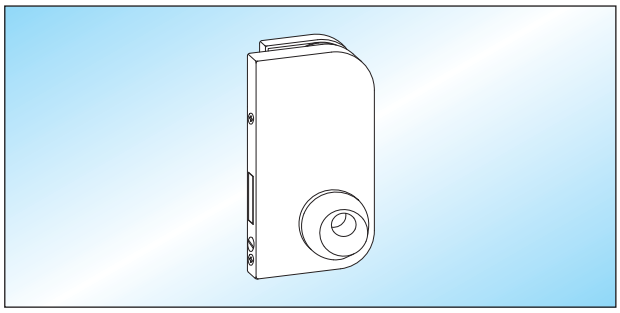

ATELIER F/R - KABA
Riegelschloss mit KABA-Rosette zum beidseitig bündigen Abschluss eines KABA-Zylinders mit 65 mm Länge

DIN links	**DIN rechts**
21.112.0510.___	**21.112.0520**.___

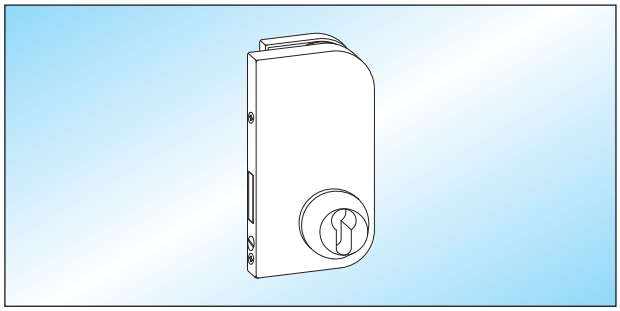

ATELIER F/R - PZ
Riegelschloss vorgerichtet für Profilzylinder

DIN links	**DIN rechts**
21.110.0510.___	**21.110.0520**.___

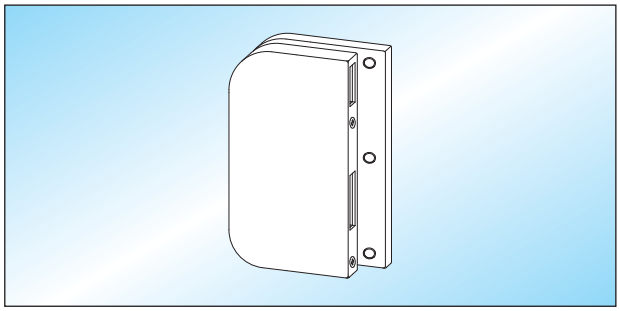

ATELIER F/R - GK
Gegenkasten für 2-flügelige Türen

DIN links	DIN rechts
21.114.0510.___	21.114.0520.___

Seite 74 – 79
Seite 80
Seite 92 – 93

Schlösser

- **Schlösser für Türdrücker mit Rosetten**
- geeignet für 8 (10) mm Glas / 24 (26) mm Falztiefe

- Türdrücker mit Rosetten Seite 103 – 111

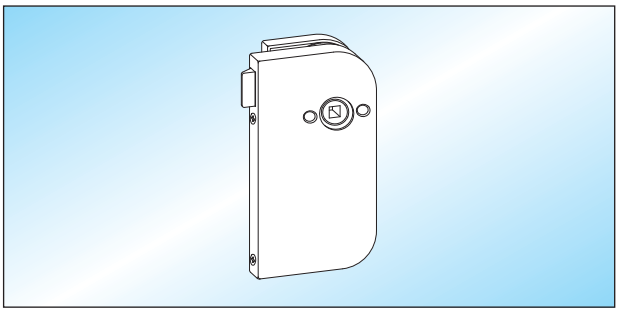

ATELIER F/R - UV

Fallenschloss unverschließbar vorgerichtet für Türdrücker mit Rosetten

	DIN links	**DIN rechts**
WSS	21.116.0510.___	**21.116.0520.___**
HEWI	21.118.0510.___	21.118.0520.___
FSB	21.120.0510.___	21.120.0520.___
HOPPE	21.122.0510.___	21.122.0520.___
VIELER	21.124.0510.___	21.124.0520.___

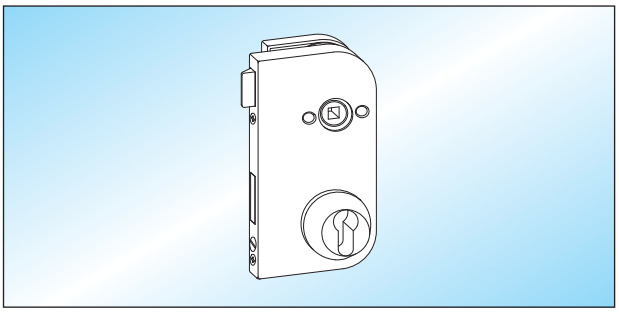

ATELIER F/R - PZ

Schloss vorgerichtet für Profilzylinder und Türdrücker mit Rosetten

	DIN links	**DIN rechts**
WSS	21.136.0510.___	**21.136.0520.___**
HEWI	21.138.0510.___	21.138.0520.___
FSB	21.140.0510.___	21.140.0520.___
HOPPE	21.142.0510.___	21.142.0520.___
VIELER	21.144.0510.___	21.144.0520.___

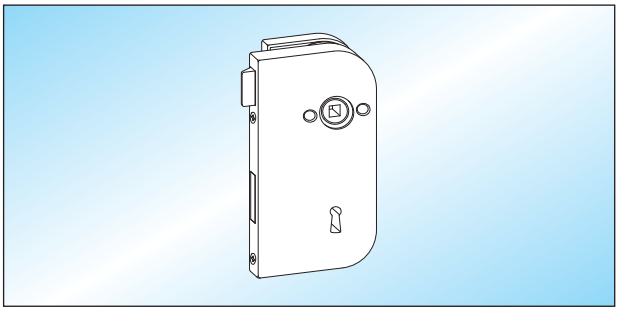

ATELIER F/R - BB

Buntbartschloss mit 2 Schlüsseln vorgerichtet für Türdrücker mit Rosetten

	DIN links	**DIN rechts**
WSS	21.126.0510.___	**21.126.0520.___**
HEWI	21.128.0510.___	21.128.0520.___
FSB	21.130.0510.___	21.130.0520.___
HOPPE	21.132.0510.___	21.132.0520.___
VIELER	21.134.0510.___	21.134.0520.___

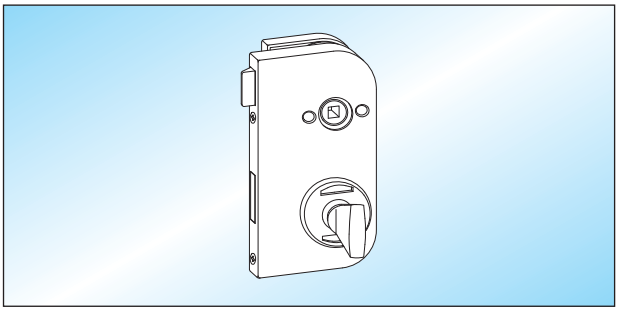

ATELIER F/R - WC

Schloss **mit Bedienknebel** und Anzeige „rot-weiß“, vorgerichtet für Türdrücker mit Rosetten

	DIN links	**DIN rechts**
WSS	21.146.0510.___	**21.146.0520.___**
HEWI	21.148.0510.___	21.148.0520.___
FSB	21.150.0510.___	21.150.0520.___
HOPPE	21.152.0510.___	21.152.0520.___
VIELER	21.154.0510.___	21.154.0520.___

Seite 74 – 79
Seite 80
Seite 92 – 93

Maxi-Schlösser und Panikfunktion

- **Schlösser mit großem Gehäuse**
- geeignet für 8 (10) mm Glas / 24 (26) mm Falztiefe

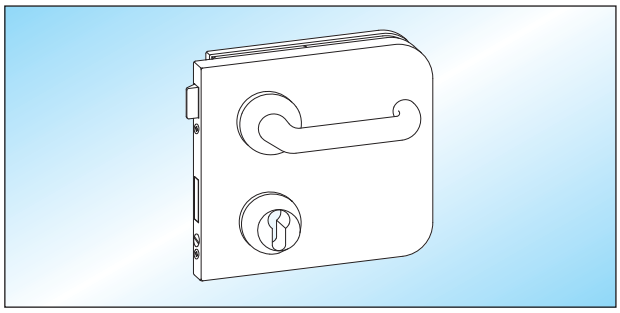

ATELIER F/R - PZ / Maxi
Maxi-Schloss mit großem Gehäuse, vorgerichtet für Profilzylinder, mit **Türdrücker** mit Rosetten

DIN links	**DIN rechts**
21.200.0510.___	**21.200.0520.**___

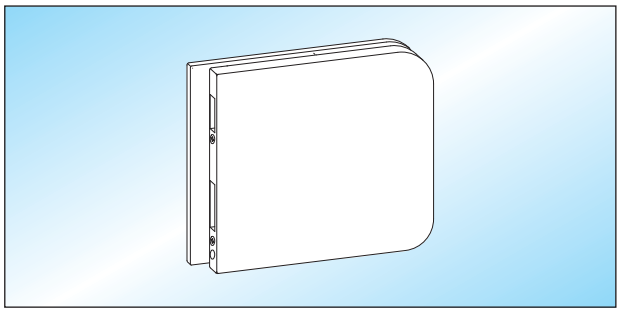

ATELIER F/R - GK / Maxi
Gegenkasten zum Maxi-Schloss

DIN links	**DIN rechts**
21.206.0510.___	**21.206.0520.**___

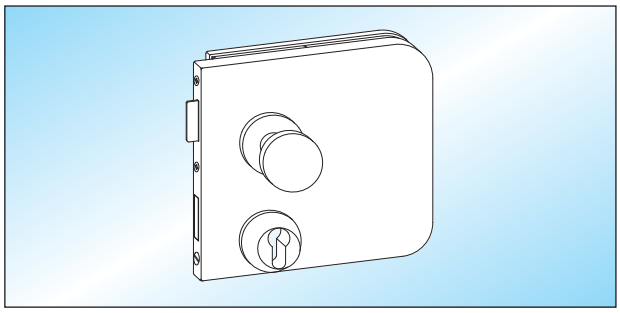

ATELIER F/R - PZ / Panik
Panikschloss mit großem Gehäuse, vorgerichtet für Profilzylinder, mit **festem Knopf** auf Schlossseite und **Türdrücker** mit Rosette auf Klemmplattenseite

DIN links auswärts	**DIN rechts auswärts**
21.202.0512.___	**21.202.0522.**___

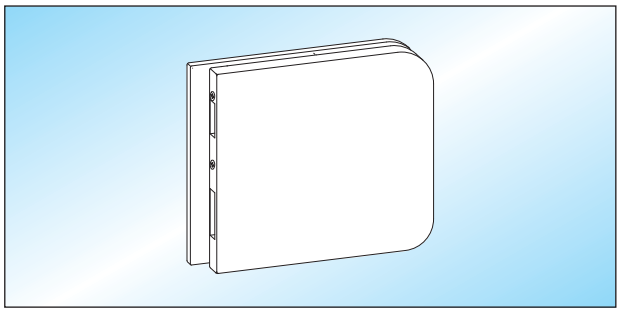

ATELIER F/R - GK / Panik
Gegenkasten zum Panikschloss

DIN links	**DIN rechts**
21.208.0510.___	**21.208.0520.**___

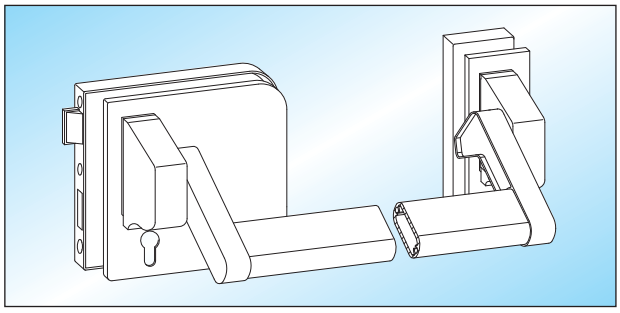

ATELIER F/R - PZ / Panik
Panikschloss mit großem Gehäuse, vorgerichtet für Profilzylinder, mit **Stangengriff und festem Knopf** (max. 1.200 mm Länge). **Flügelbreite nach Angabe!**
Glasbearbeitung: Seite 77

DIN links auswärts	**DIN rechts auswärts**
21.204.0512.___	**21.204.0522.**___

Seite 74 – 79
Seite 80
Seite 92 – 93

Türbänder

■ geeignet für 8 (10) mm Glas / 24 (26) - 45 mm Falztiefe

■ Rahmenteile Seite 86 – 88

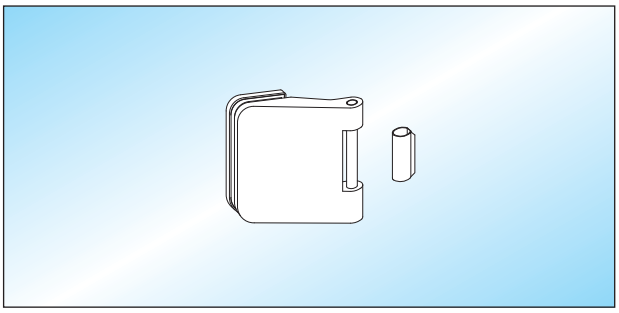

ATELIER F/R - Türband / 24 (26) mm Falztiefe
Türband mit Hülse

Glas	Falztiefe	
8 mm	**24 mm**	**21.300.0400.___**
10 mm	26 mm	21.300.0900.___

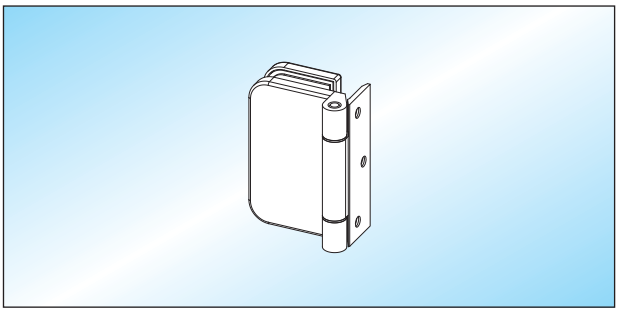

ATELIER F/R - Türband / ohne Falz
Türband mit Anschraubplatte, für Türen ohne Zargen, max. 45 kg Türgewicht. **Lieferbar in Aluminium!**

Glas	
8 – 10 mm	**21.320.0500.___**

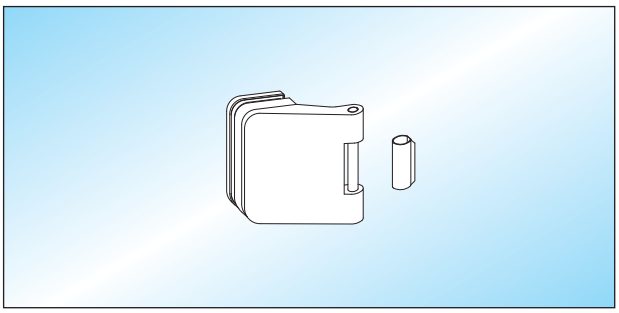

ATELIER F/R - Türband / 25 (27) - 45 mm Falztiefe
Türband mit Hülse
Falztiefe nach Angabe!

Glas	Falztiefe	
8 mm	**25 – 40 mm**	**21.302.0400.___**
8 mm	41 – 45 mm	21.304.0400.___
10 mm	27 – 40 mm	21.306.0900.___
10 mm	41 – 45 mm	21.308.0900.___

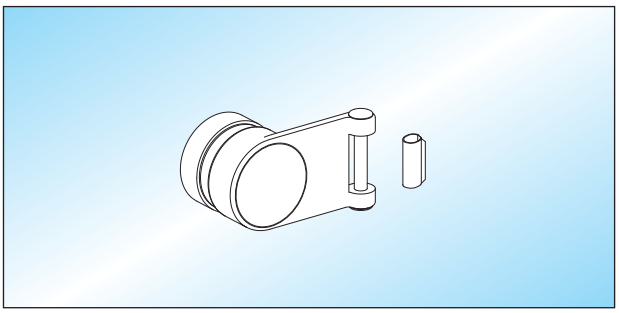

ATELIER - Türband
Türband mit Hülse, max. 42 kg Türgewicht
Lieferbar in Aluminium!
Glasbearbeitung und Einbaudetails: Seiten 132 – 133

Glas	Falztiefe	
8 mm	**24 mm**	**25.300.0400.___**

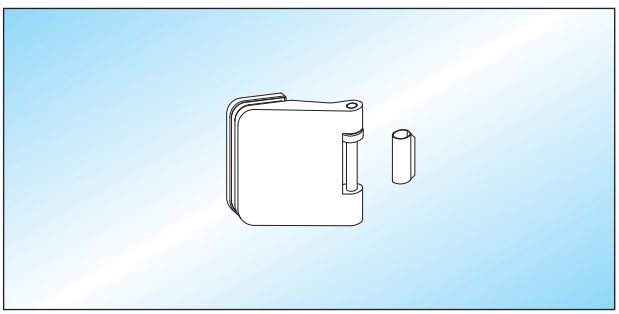

ATELIER F/R - Türband / 24 (26) mm Falztiefe
Türband **mit Kugellager** und Hülse

Glas	Falztiefe	links	rechts
8 mm	**24 mm**	21.310.0410.___	**21.310.0420.___**
10 mm	26 mm	21.310.0910.___	21.310.0920.___

Seite 74 – 79
Seite 80
Seite 92 – 93
Seite 94 – 101

Rahmenteile

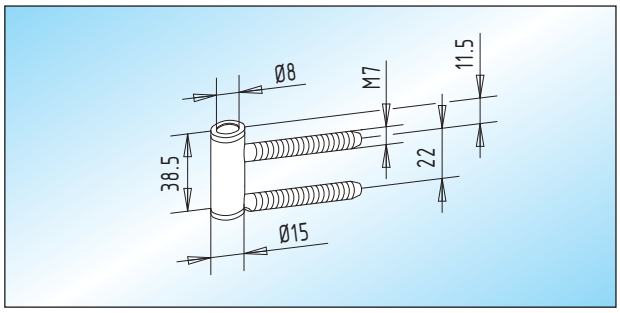

ATELIER F/R - Rahmenteil / Holzzargen
verzinktes Rahmenteil passend zu
Anschraubtasche 20.914.0000.010 (V 3614)

21.400.0000.010

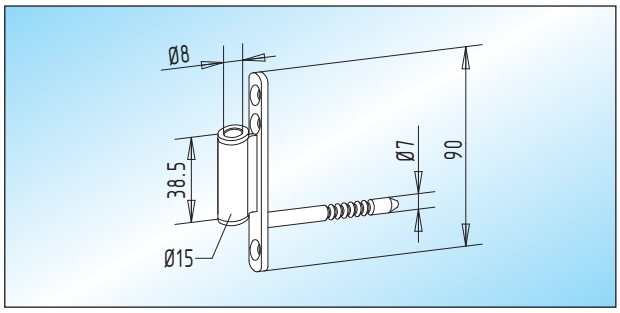

ATELIER F/R - Rahmenteil / Holzzargen
verzinktes Rahmenteil **zum Aufschrauben**

21.406.0000.010

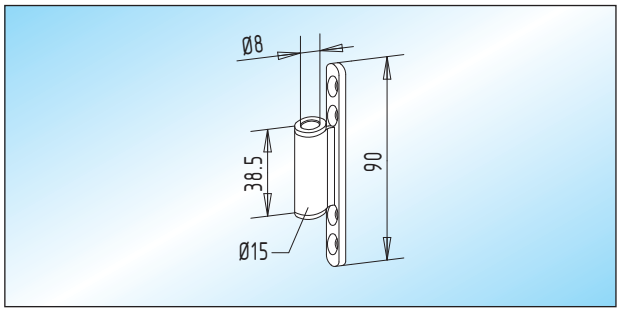

ATELIER F/R - Rahmenteil / Holzzargen
verzinktes Rahmenteil **zum Aufschrauben**

21.402.0000.010

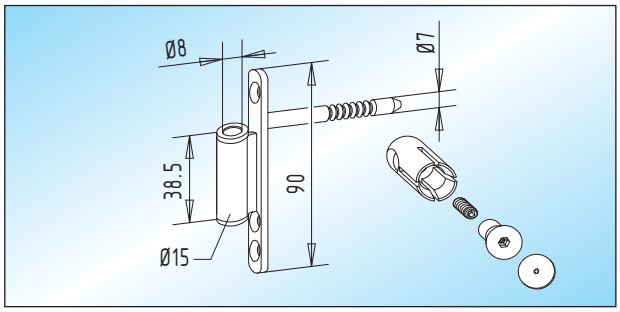

ATELIER F/R - Rahmenteil / Holzzargen
verzinktes Rahmenteil mit Anreißschablone
für Holzzargen älterer Bauart

21.408.0000.010

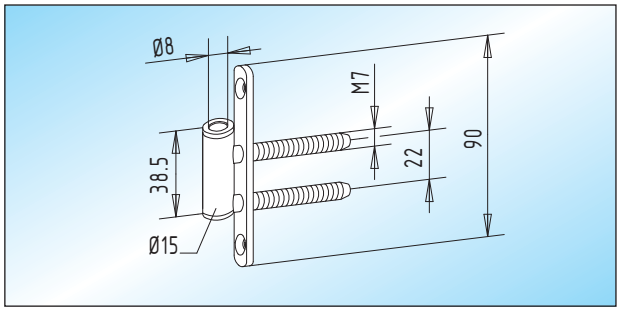

ATELIER F/R - Rahmenteil / Holzzargen
verzinktes Rahmenteil **zum Aufschrauben**
passend zu Anschraubtasche 20.914.0000.010 (V 3614)

21.404.0000.010

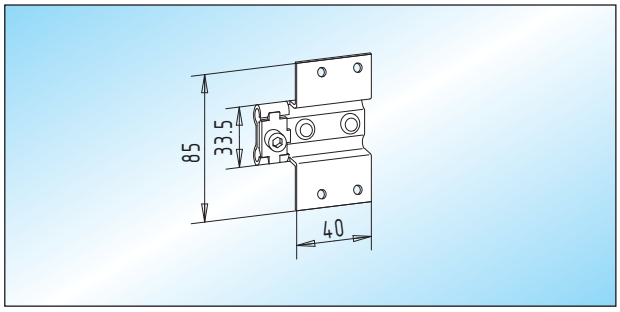

ATELIER F/R - Anschraubtasche V 3614 / Holzzargen
verzinkte Anschraubtasche

20.914.0000.010

Seite 74 – 79
Seite 94 – 101

Rahmenteile

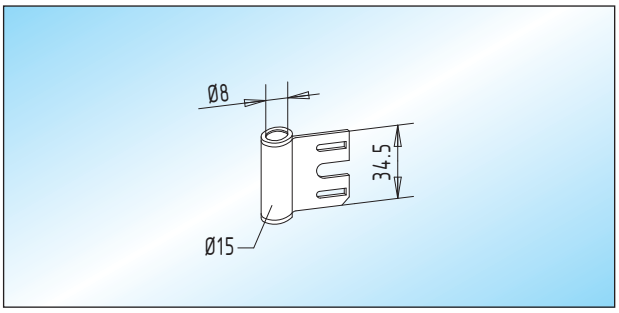

ATELIER F/R - Rahmenteil / Stahlzargen
verzinktes Rahmenteil passend zu
Hinterschweißtasche 20.926.0000.010 (V 8600)

21.420.0000.010

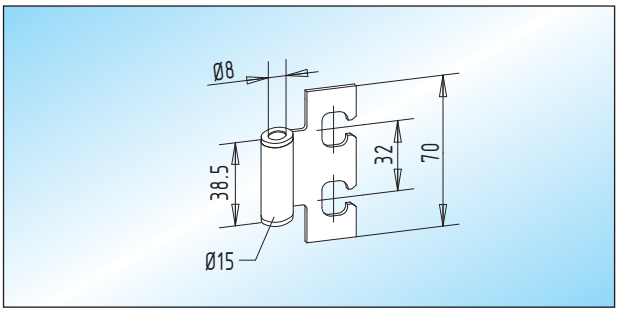

ATELIER F/R - Rahmenteil / Stahlzargen
verzinktes Rahmenteil passend zu
Aufnahmeelement 21.430.0000.010 (VN 7608/160 mm)

21.426.0000.010

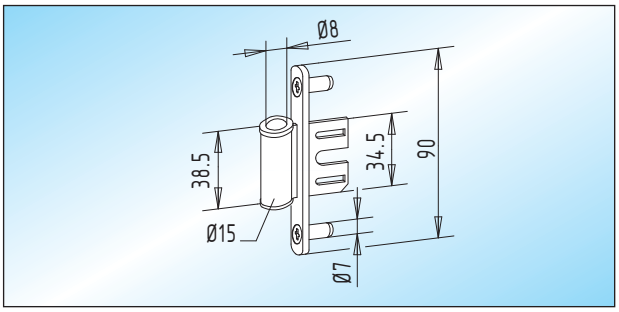

ATELIER F/R - Rahmenteil / Stahlzargen
verzinktes Rahmenteil **zum Aufschrauben** passend zu
Hinterschweißtasche 20.926.0000.010 (V 8600)

21.422.0000.010

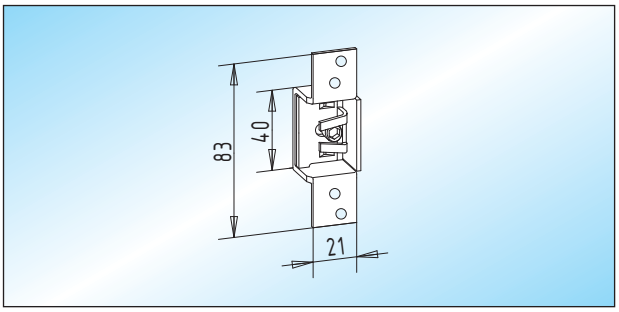

ATELIER F/R - Hinterschweißtasche V 8600 / Stahlzargen
verzinkte Hinterschweißtasche

20.926.0000.010

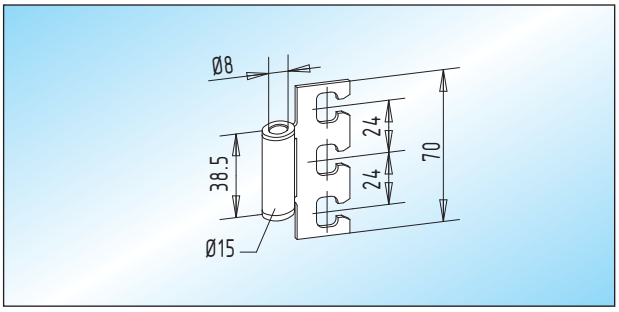

ATELIER F/R - Rahmenteil / Stahlzargen
verzinktes Rahmenteil passend zu
Aufnahmeelement 21.428.0000.010 (VN 7608/120 mm)

21.424.0000.010

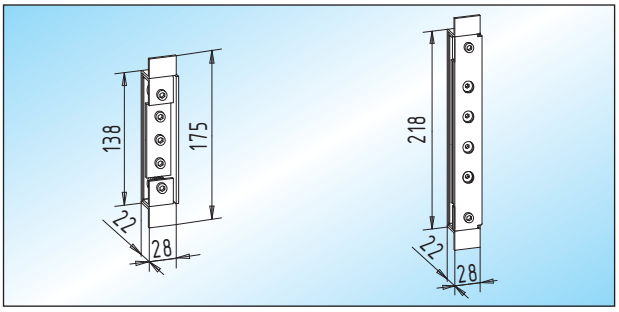

ATELIER F/R - Aufnahmeelement VN 7608/120 mm und VN 7608/160 mm / Stahlzargen
verzinktes Aufnahmeelement

Aufnahmeelement	
VN 7608/120 mm	21.428.0000.010
VN 7608/160 mm	21.430.0000.010

Seite 74 – 79
Seite 94 – 101

Rahmenteile

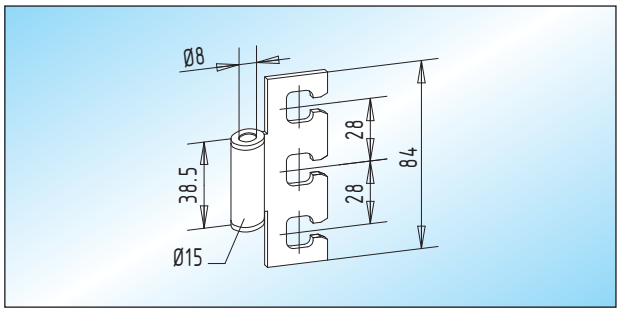

ATELIER F/R - Rahmenteil / Holz-, Stahl- und Aluminiumzargen
verzinktes Rahmenteil passend zu Aufnahmeelementen 21.442.0000.010 bis 21.448.0000.010 (Serie VX)

21.440.0000.010

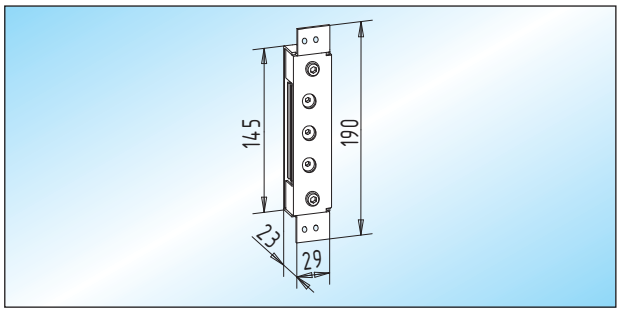

ATELIER F/R - Aufnahmeelement VX 7611 / Stahlzargen
verzinktes Aufnahmeelement

21.446.0000.010

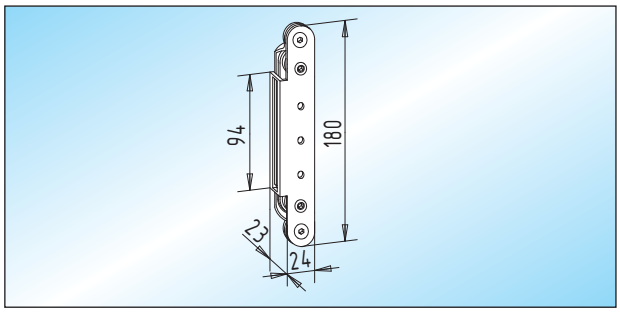

ATELIER F/R - Aufnahmeelement VX 7601 / Holzblockzargen
verzinktes Aufnahmeelement mit Abdeckwinkel

21.442.0000.010

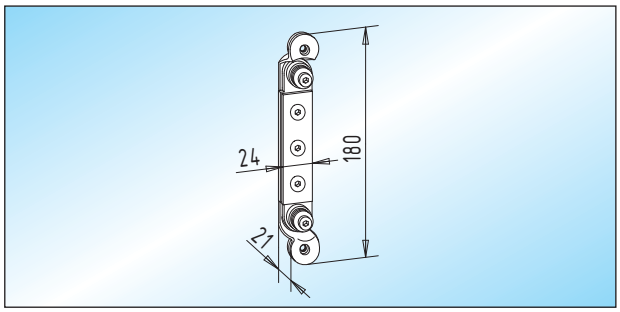

ATELIER F/R - Aufnahmeelement VX 7621 / Aluminiumzargen
verzinktes Aufnahmeelement

21.448.0000.010

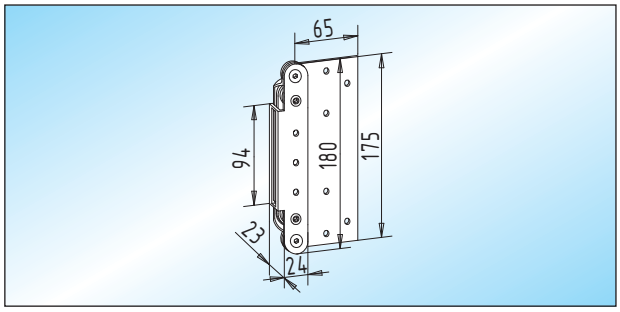

ATELIER F/R - Aufnahmeelement VX 7602 / Holzfutterzargen
verzinktes Aufnahmeelement mit Abdeckwinkel

21.444.0000.010

Seite 74 – 79
Seite 94 – 101

Türbänder bis 80 kg Türgewicht

■ geeignet für 10 mm Glas / 26 - 45 mm Falztiefe

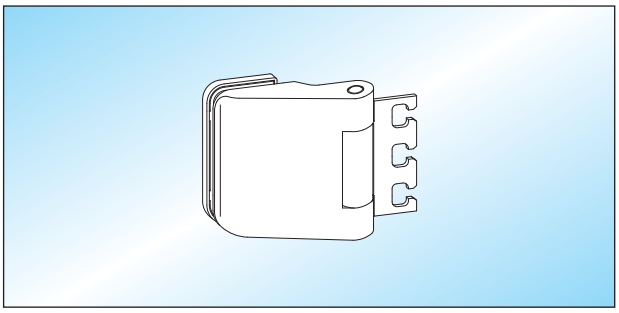

ATELIER F/R - Türband mit Rahmenteil
Türband mit Hülse und verzinktem Rahmenteil **für Stahlzargen**, passend zu Aufnahmeelement 21.428.0000.010 (VN 7608/120 mm)

Glas	Falztiefe	
10 mm	**26 mm**	**21.500.0900.___**
10 mm	27 – 40 mm	21.502.0900.___
10 mm	41 – 45 mm	21.504.0900.___

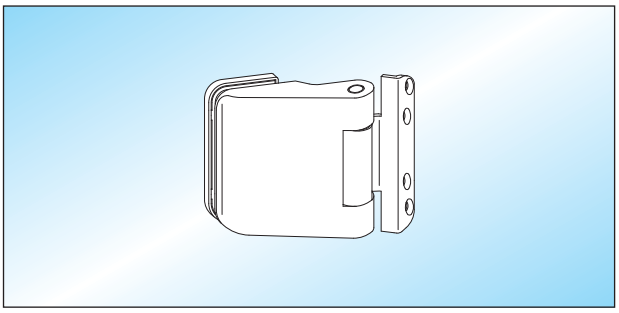

ATELIER F/R - Türband mit Rahmenteil
Türband mit Hülse und verzinktem Rahmenteil **für Holzzargen zum Aufschrauben**

Glas	Falztiefe	
10 mm	**26 mm**	**21.512.0900.___**
10 mm	27 – 40 mm	21.514.0900.___
10 mm	41 – 45 mm	21.516.0900.___

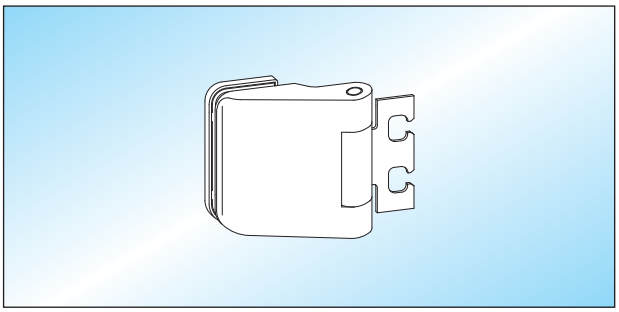

ATELIER F/R - Türband mit Rahmenteil
Türband mit Hülse und verzinktem Rahmenteil **für Stahlzargen**, passend zu Aufnahmeelement 21.430.0000.010 (VN 7608/160 mm)

Glas	Falztiefe	
10 mm	**26 mm**	**21.506.0900.___**
10 mm	27 – 40 mm	21.508.0900.___
10 mm	41 – 45 mm	21.510.0900.___

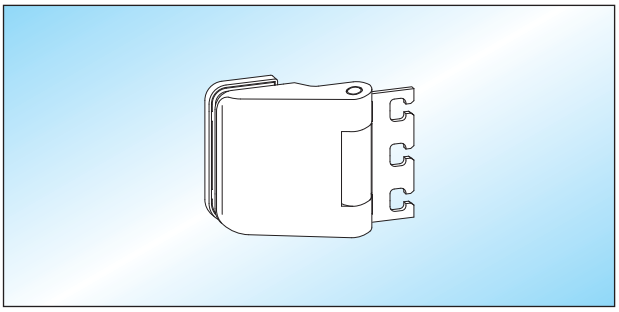

ATELIER F/R - Türband mit Rahmenteil
Türband mit Hülse und verzinktem Rahmenteil **für Holz-, Stahl- und Aluminiumzargen** passend zu Aufnahmeelementen 21.442.0000.010 bis 21.448.0000.010 (Serie VX)

Glas	Falztiefe	
10 mm	**26 mm**	**21.518.0900.___**
10 mm	27 – 40 mm	21.520.0900.___
10 mm	41 – 45 mm	21.522.0900.___

Seite 74 – 79
Seite 80
Seite 92 – 93
Seite 94 – 101

Beschläge für Feuchträume

- **korrosionsgeschützte Schlösser mit Drückerführung**
- für Feuchträume (**kein** Einsatz in Thermalbädern)
- geeignet für 8 (10) mm Glas / 24 (26) mm Falztiefe

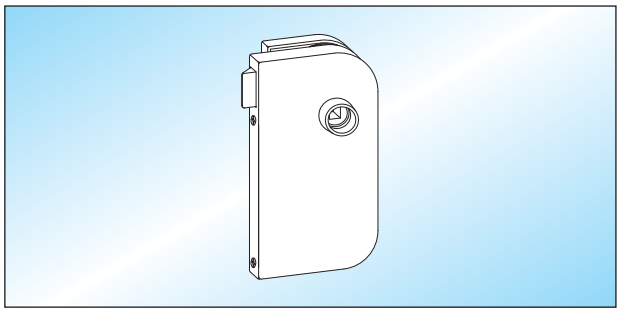

ATELIER F/R - UV
Fallenschloss unverschließbar,
mit nicht rostendem Einsatz

DIN links	**DIN rechts**
21.600.0510.___	**21.600.0520.___**

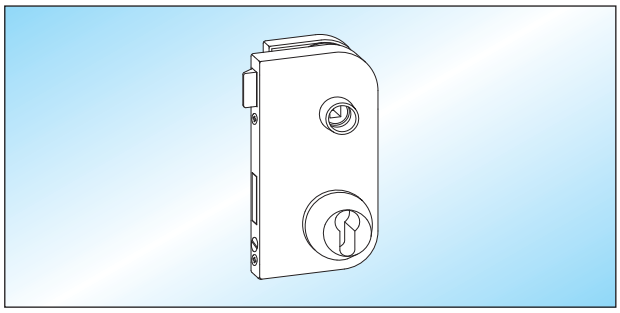

ATELIER F/R - PZ
Schloss vorgerichtet für Profilzylinder,
mit nicht rostendem Einsatz

DIN links	**DIN rechts**
21.604.0510.___	**21.604.0520.___**

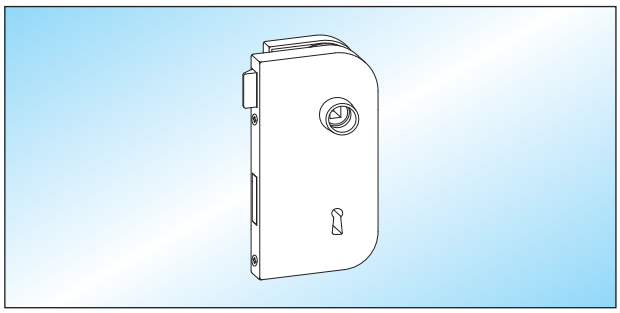

ATELIER F/R - BB
Buntbartschloss mit 2 Schlüsseln,
mit nicht rostendem Einsatz

DIN links	**DIN rechts**
21.602.0510.___	**21.602.0520.___**

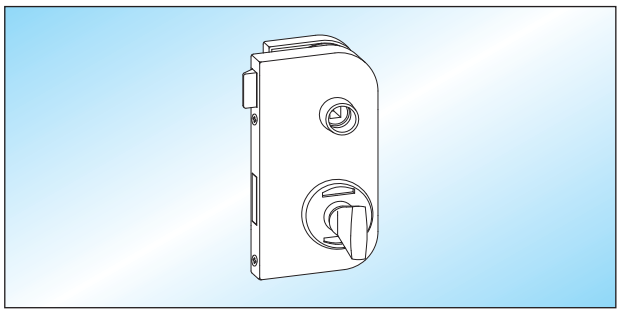

ATELIER F/R - WC
Schloss **mit Bedienknebel** und Anzeige „rot-weiß“, mit nicht rostendem Einsatz. Der Bedienknebel kann **wahlweise** auf Schloss- oder Klemmplattenseite montiert werden.

DIN links	**DIN rechts**
21.608.0510.___	**21.608.0520.___**

Seite 74 – 79
Seite 80
Seite 92 – 93

Beschläge für Feuchträume

- **korrosionsgeschützte Ausführung**
- für Feuchträume (**kein** Einsatz in Thermalbädern)
- geeignet für 8 (10) mm Glas / 24 (26) mm Falztiefe

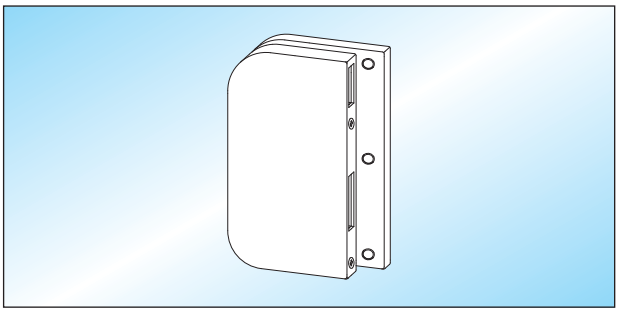

ATELIER F/R - GK
Gegenkasten für 2-flügelige Türen,
mit nicht rostendem Einsatz

DIN links	DIN rechts
21.612.0510.___	21.612.0520.___

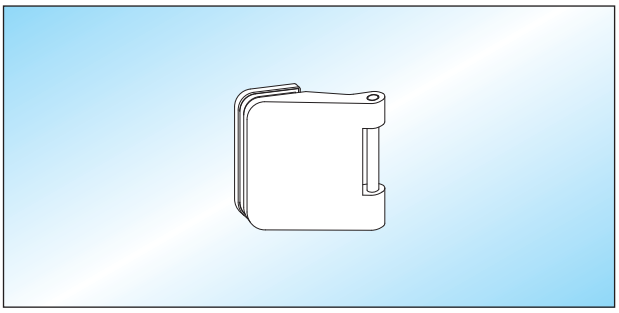

ATELIER F/R - Türband
Türband mit Aluminium-Klemmplatte und Hülse

Glas	Falztiefe	
8 mm	**24 mm**	**21.618.0400.___**
10 mm	26 mm	21.618.0900.___

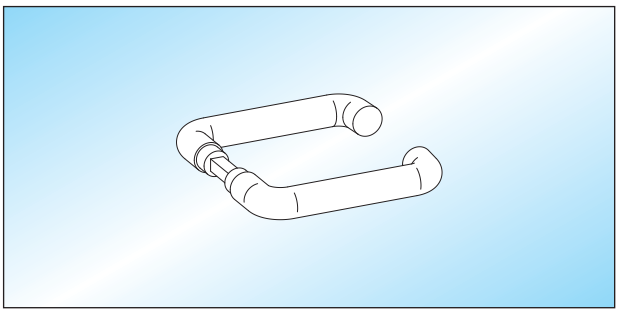

Türdrücker
Türdrücker / **runde Form**,
mit Edelstahl-Vierkantstift

20.414.0000.___

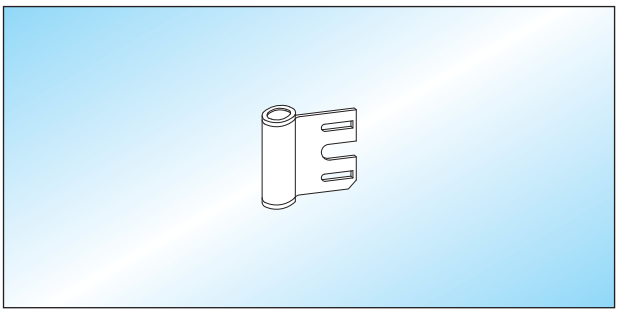

ATELIER F/R - Rahmenteil
Edelstahl-Rahmenteil für Stahlzargen

21.620.0000.405

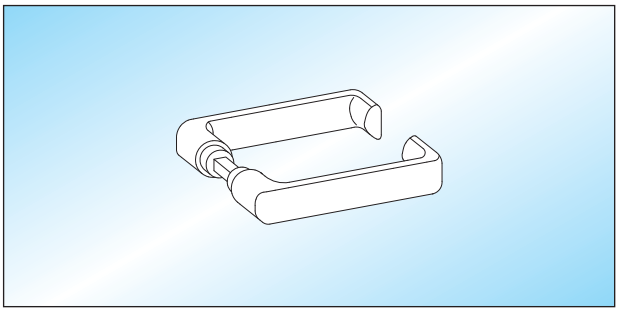

Türdrücker
Türdrücker / **flachovale Form**,
mit Edelstahl-Vierkantstift

20.416.0000.___

Glasbearbeitungen

Standard-Glastürblatt mit Zarge

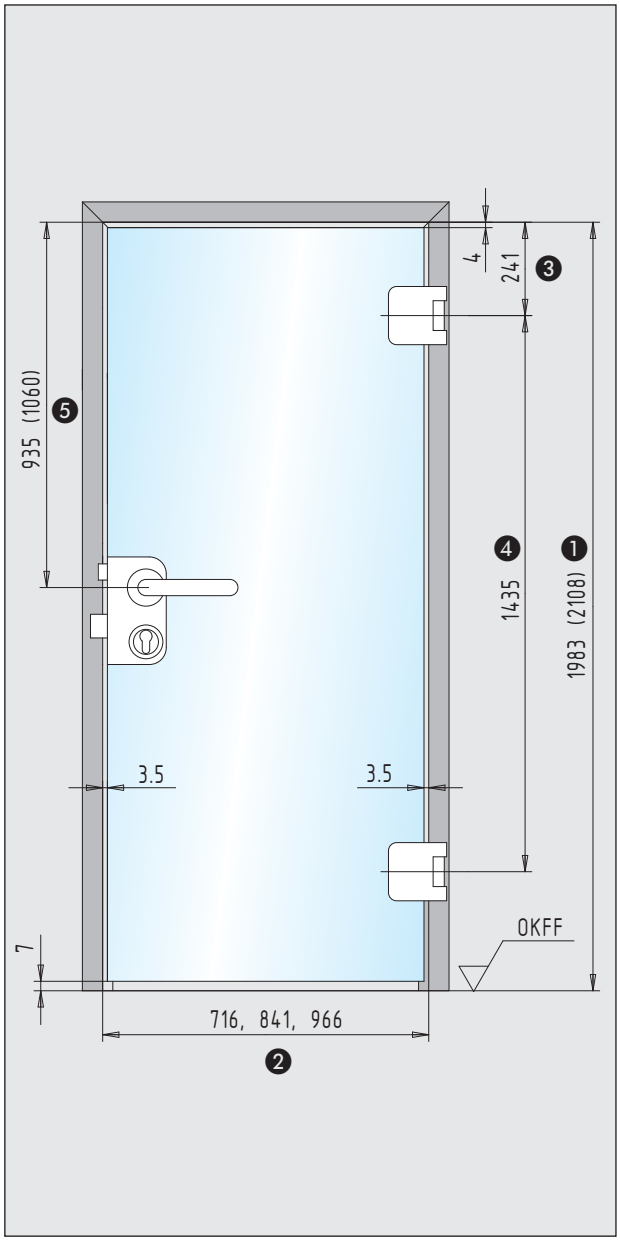

Hinweis:
Die Abbildung zeigt ein Glastürblatt bei Verwendung von Standard-Zargen nach DIN 18101.

Erläuterungen:
1. Zargenfalzmaß / Höhe
2. Zargenfalzmaß / Breite
3. Bandbezugsmaß nach DIN 18268
4. Bandabstandsmaß nach DIN 18111
5. Mitte Türdrücker bis Zargenfalz

Standard-Türblatt

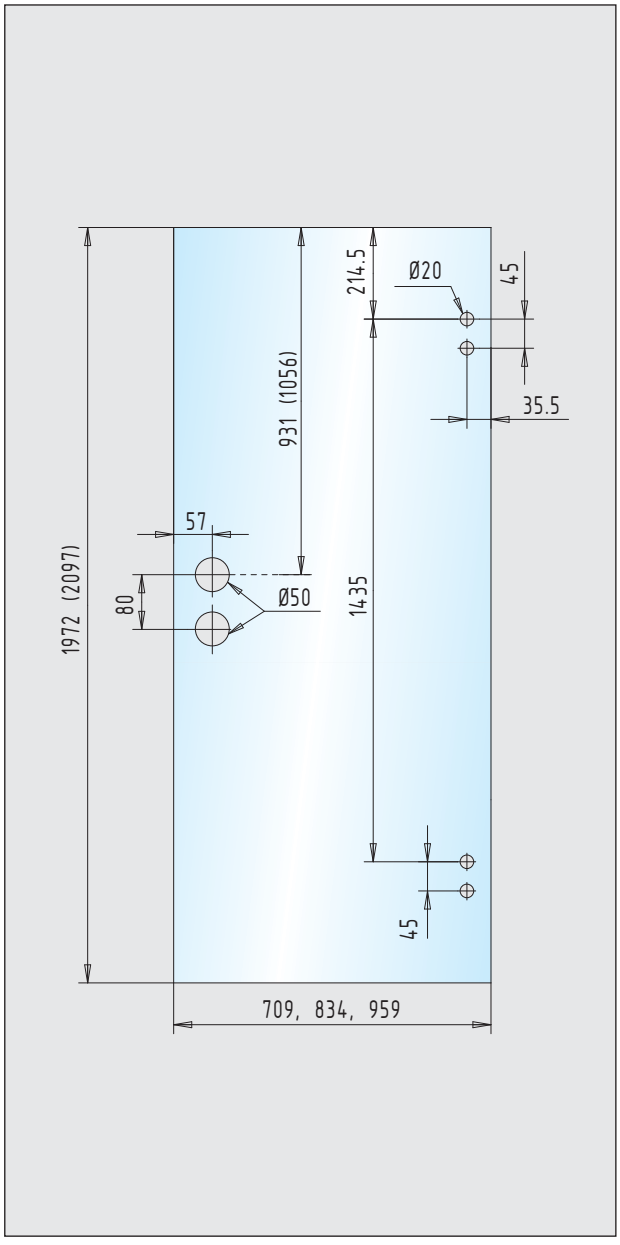

Hinweis:
Die Abbildung zeigt die Glasbearbeitung eines Standard-Türblattes.

Glasbearbeitungen

■ geeignet für 8 – 10 mm Glas ■ Schlösser und Türband Seite 84 – 85

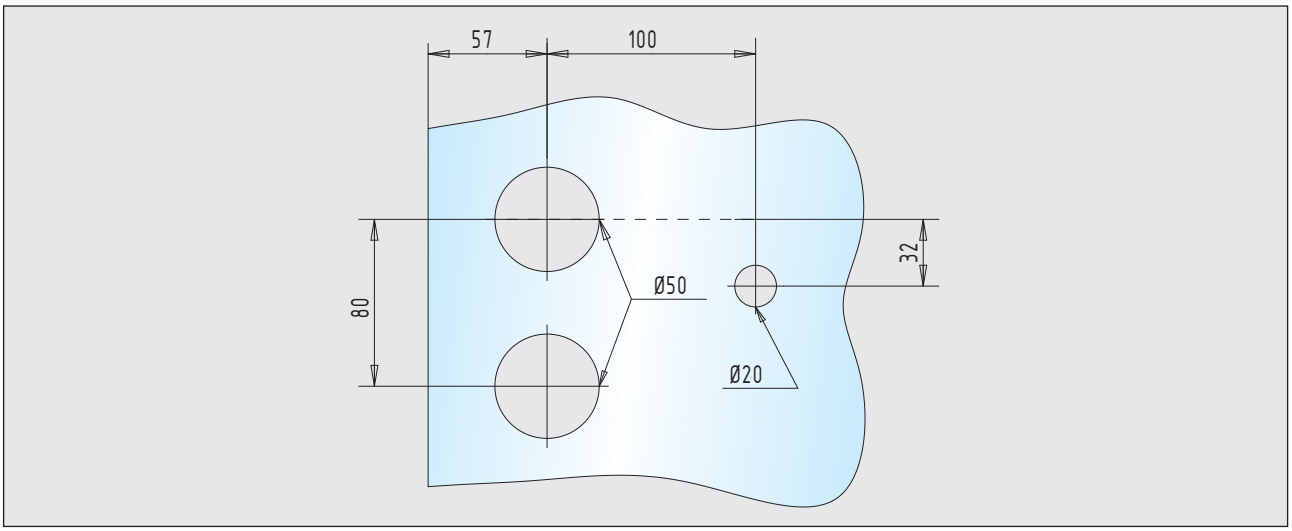

Maxi-Schloss 21.200.0510.___ + 21.200.0520.___
Gegenkasten 21.206.0510.___ + 21.206.0520.___

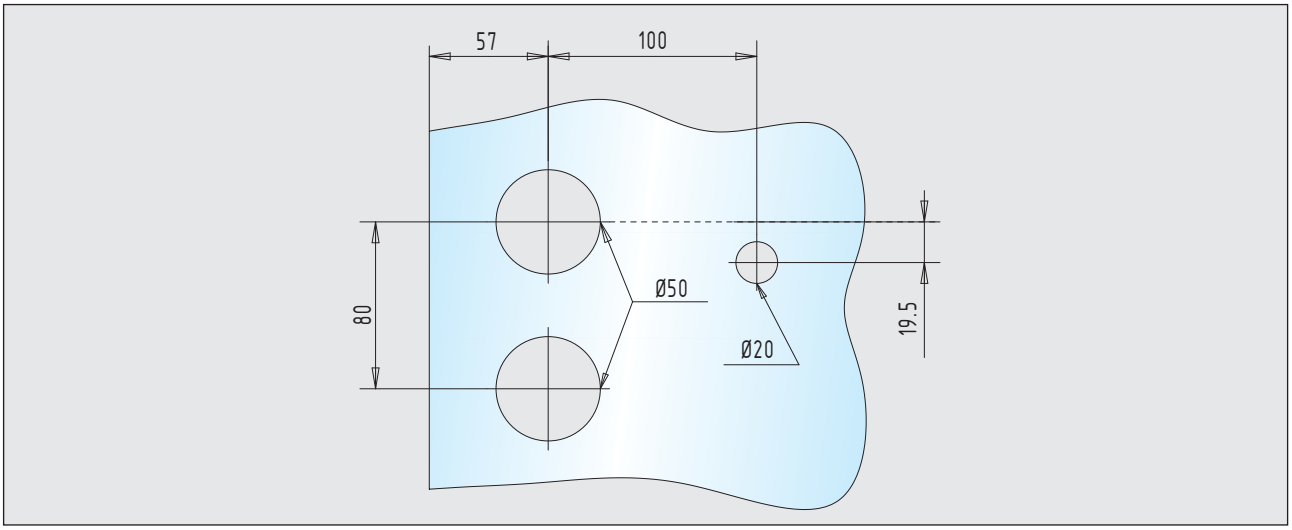

Panikschloss 21.202.0512.___ + 21.202.0522.___
Gegenkasten 21.208.0510.___ + 21.208.0520.___

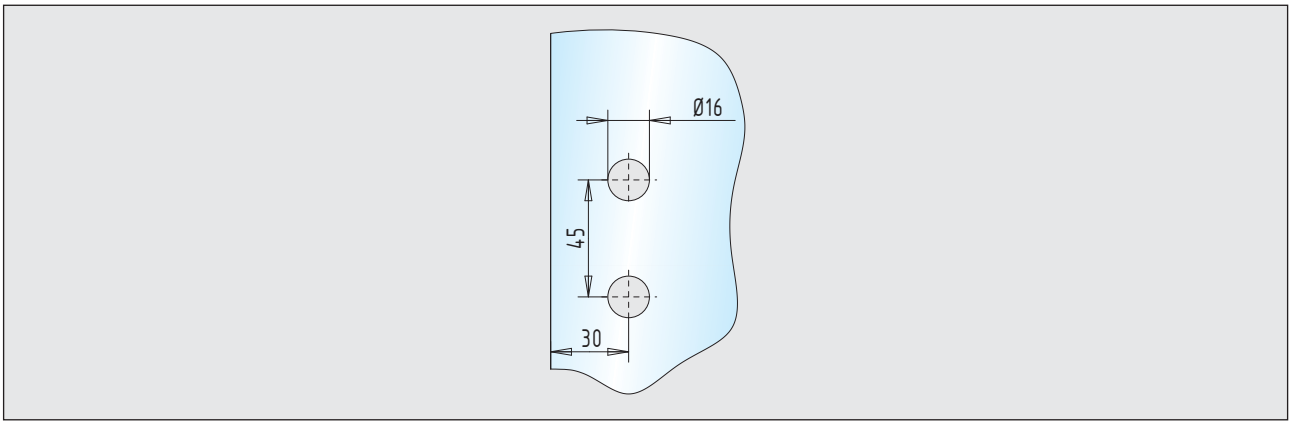

Türband mit Anschraubplatte 21.320.0500.___

Einbaudetails

Hinweise:

Die Abbildungen zeigen Zargen mit 24 (26) - 45 mm Falztiefe für 8 (10) mm Glasstärke (Seiten 95 - 101).

Das Befestigungsmaterial für die folgenden Artikel ist gemäß den örtlichen Gegebenheiten bauseits zu berücksichtigen.

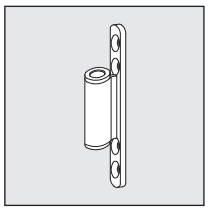

Rahmenteil
21.402.0000.010

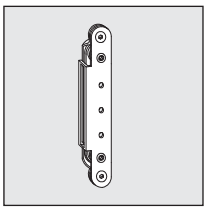

Aufnahmeelement
21.442.0000.010

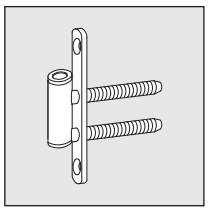

Rahmenteil
21.404.0000.010

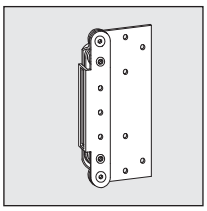

Aufnahmeelement
21.444.0000.010

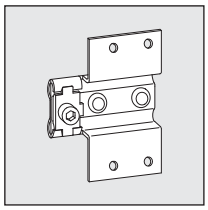

Anschraubtasche
20.914.0000.010

Erläuterungen:
① obere Bezugskante Zargenfalz
② Bandbezugslinie nach DIN 18268
③ max. 1.000 mm Glasbreite
④ Falztiefe
⑤ Distanzstück
⑥ Aufnahmeelement
⑦ Zarge

Einbaudetails

- Türbänder für 8 (10) mm Glas / 24 (26) - 45 mm Falztiefe

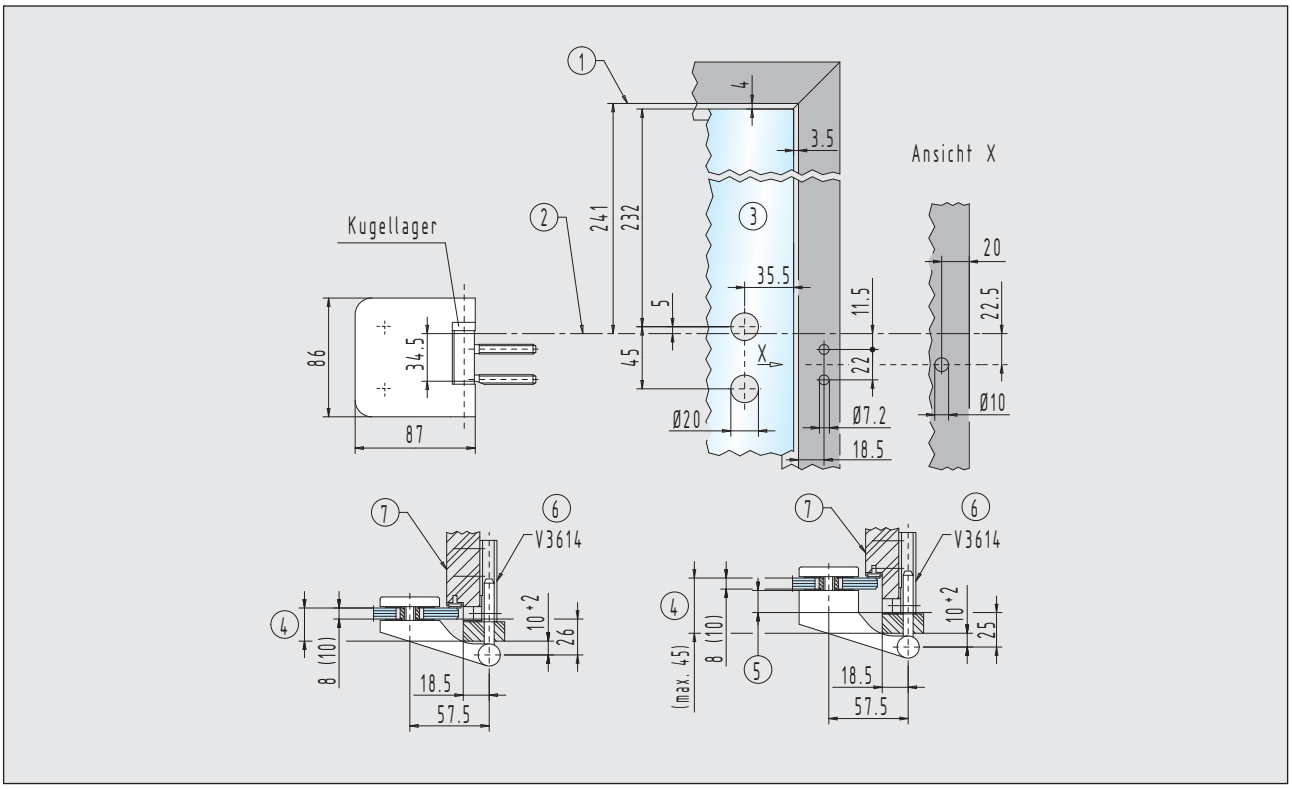

Rahmenteil für Holzzargen 21.400.0000.010

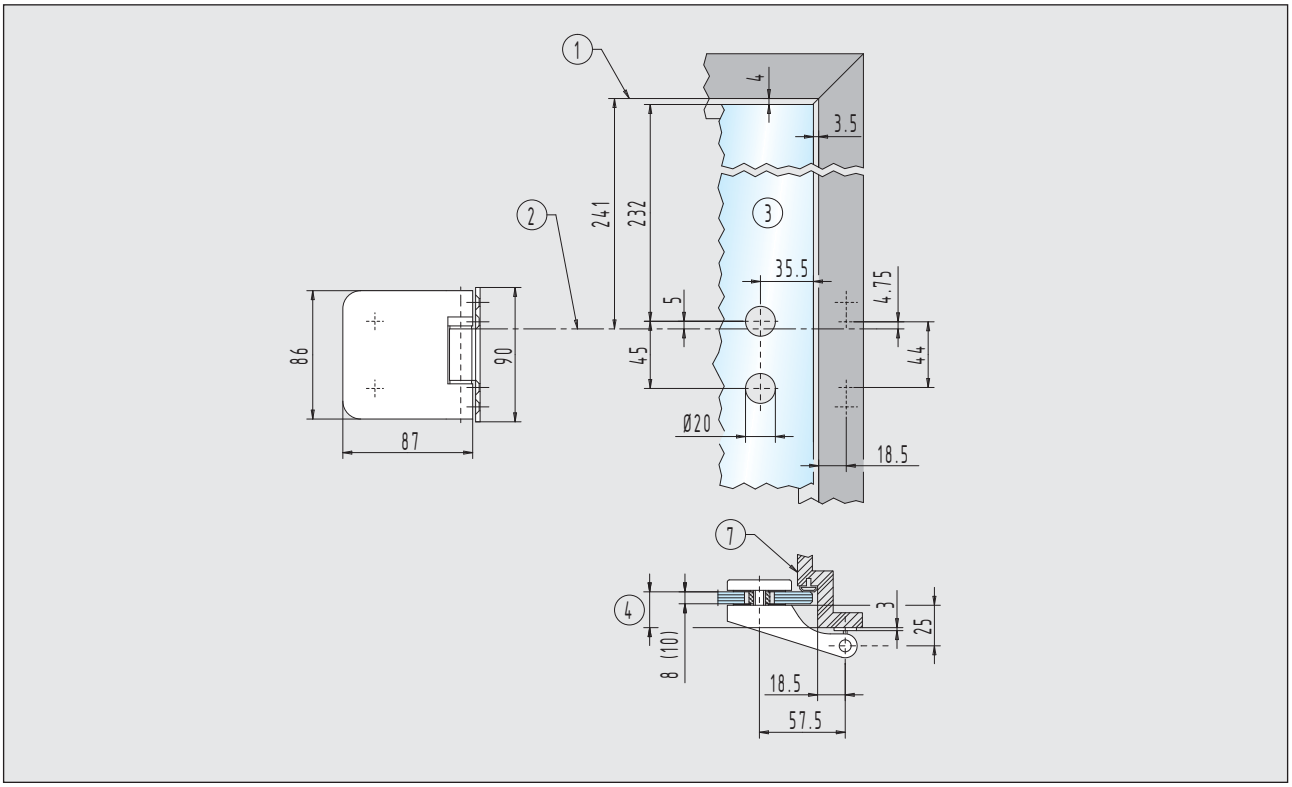

Rahmenteil für Holzzargen 20.402.0000.010

Einbaudetails

- Türbänder für 8 (10) mm Glas / 24 (26) - 45 mm Falztiefe

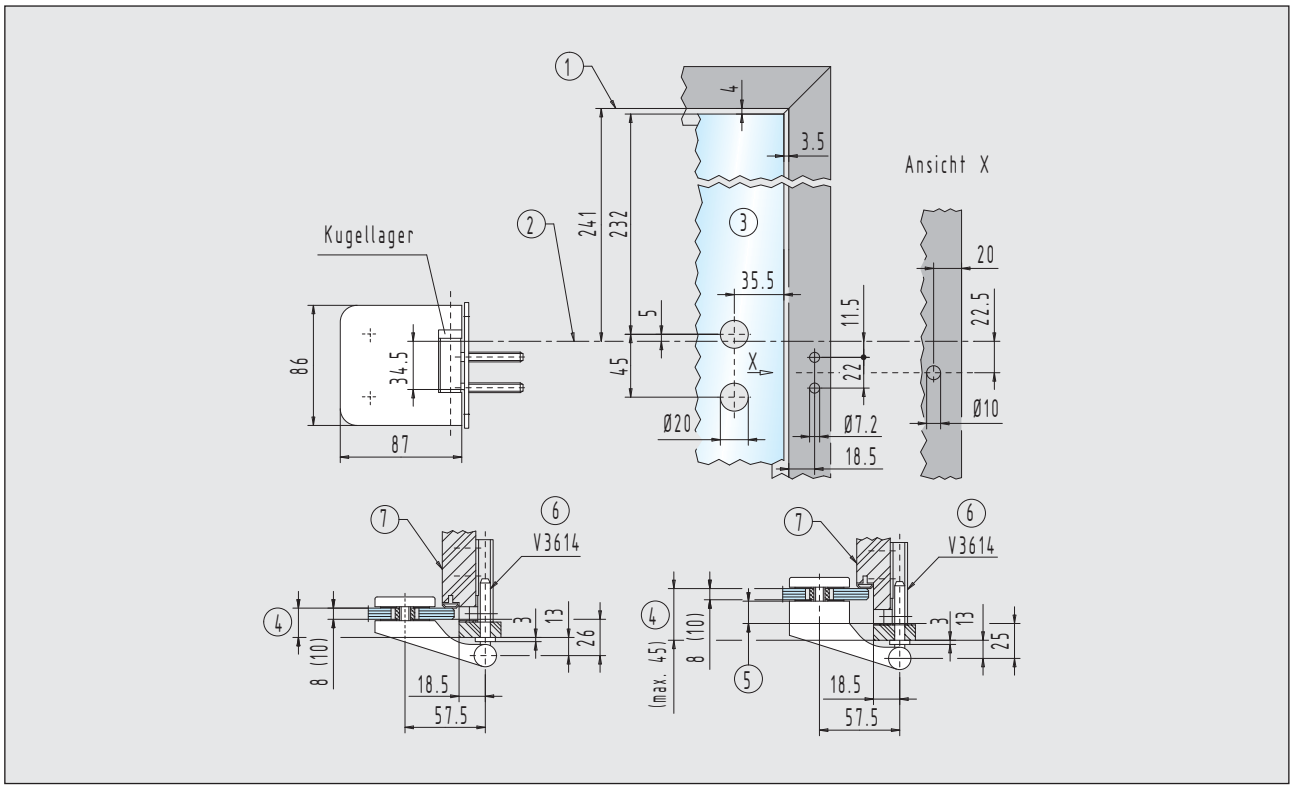

Rahmenteil für Holzzargen 21.404.0000.010

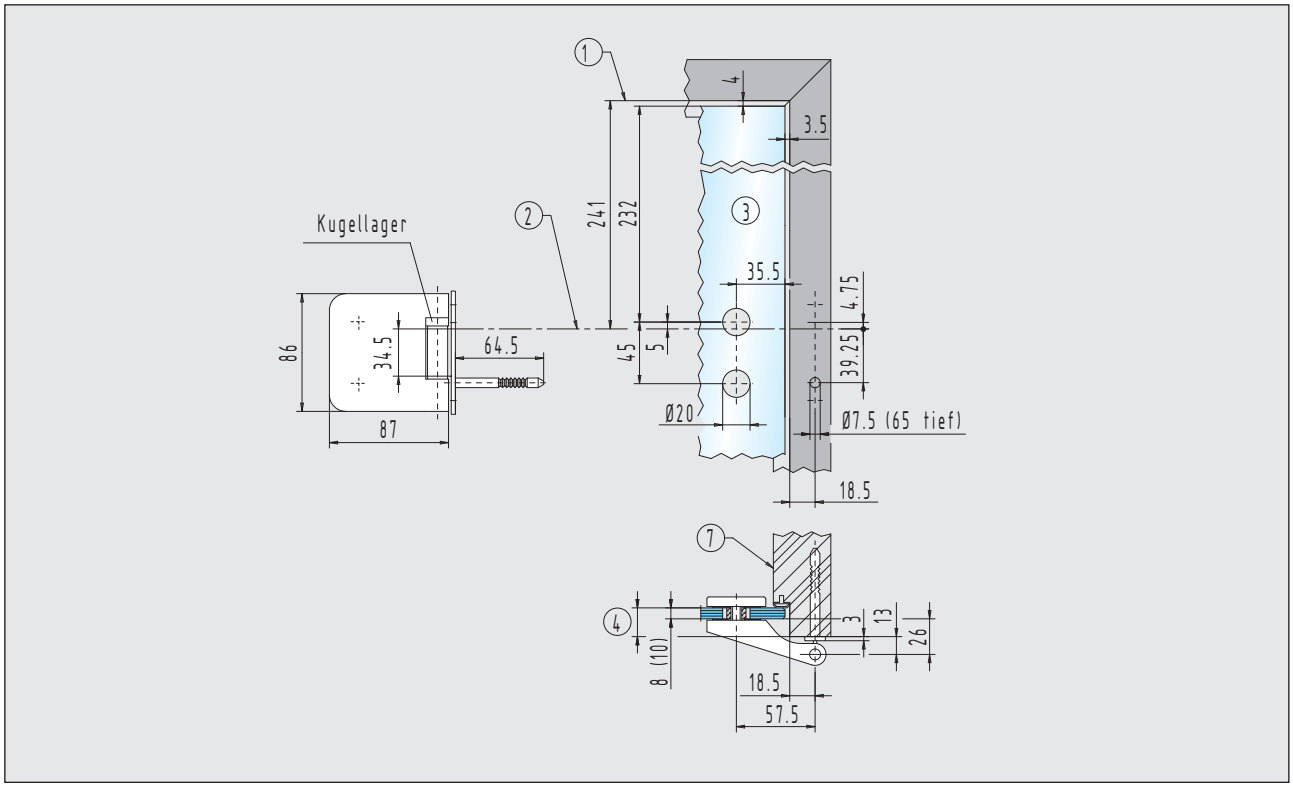

Rahmenteil für Holzzargen 21.406.0000.010

Einbaudetails

- Türbänder für 8 (10) mm Glas / 24 (26) - 45 mm Falztiefe

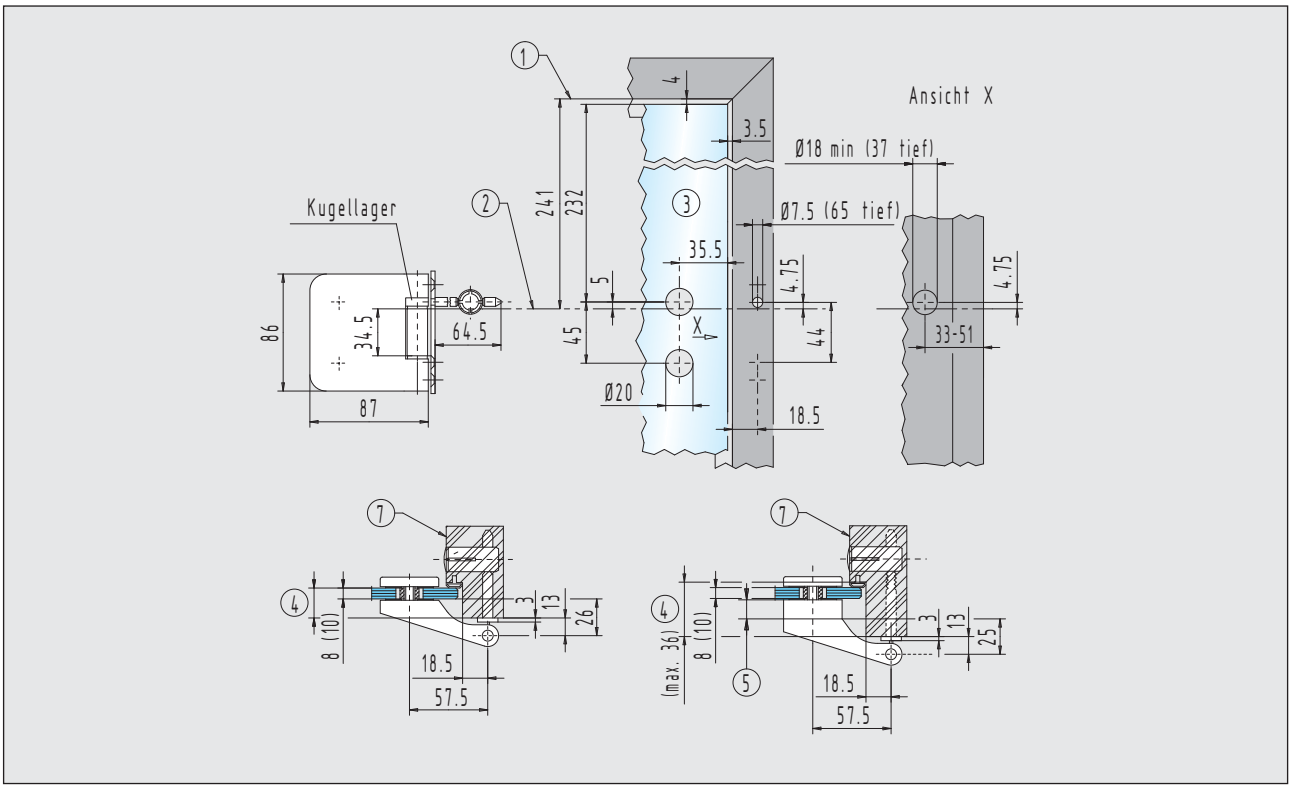

Rahmenteil für Holzzargen 21.408.0000.010

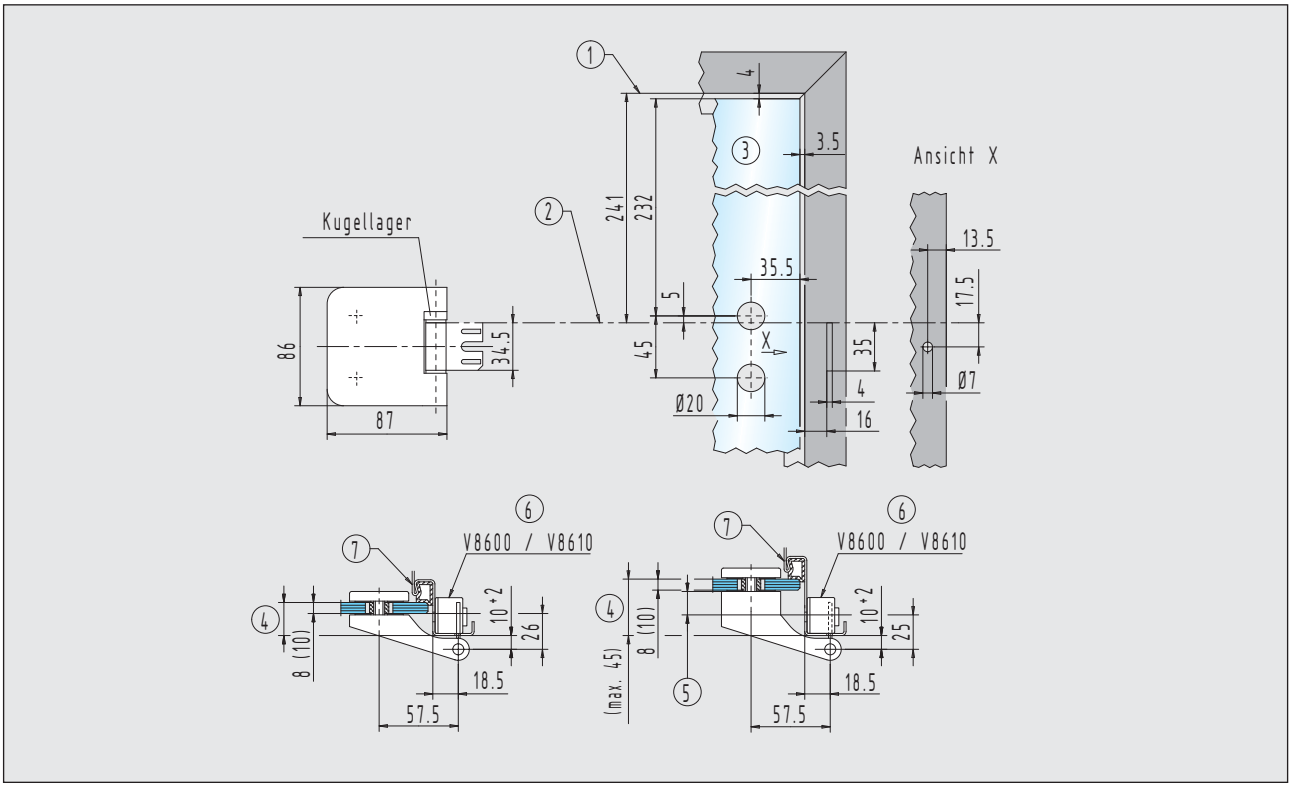

Rahmenteil für Stahlzargen 21.420.0000.010 + 21.620.0000.405

2

Einbaudetails

- Türbänder für 8 (10) mm Glas / 24 (26) - 45 mm Falztiefe

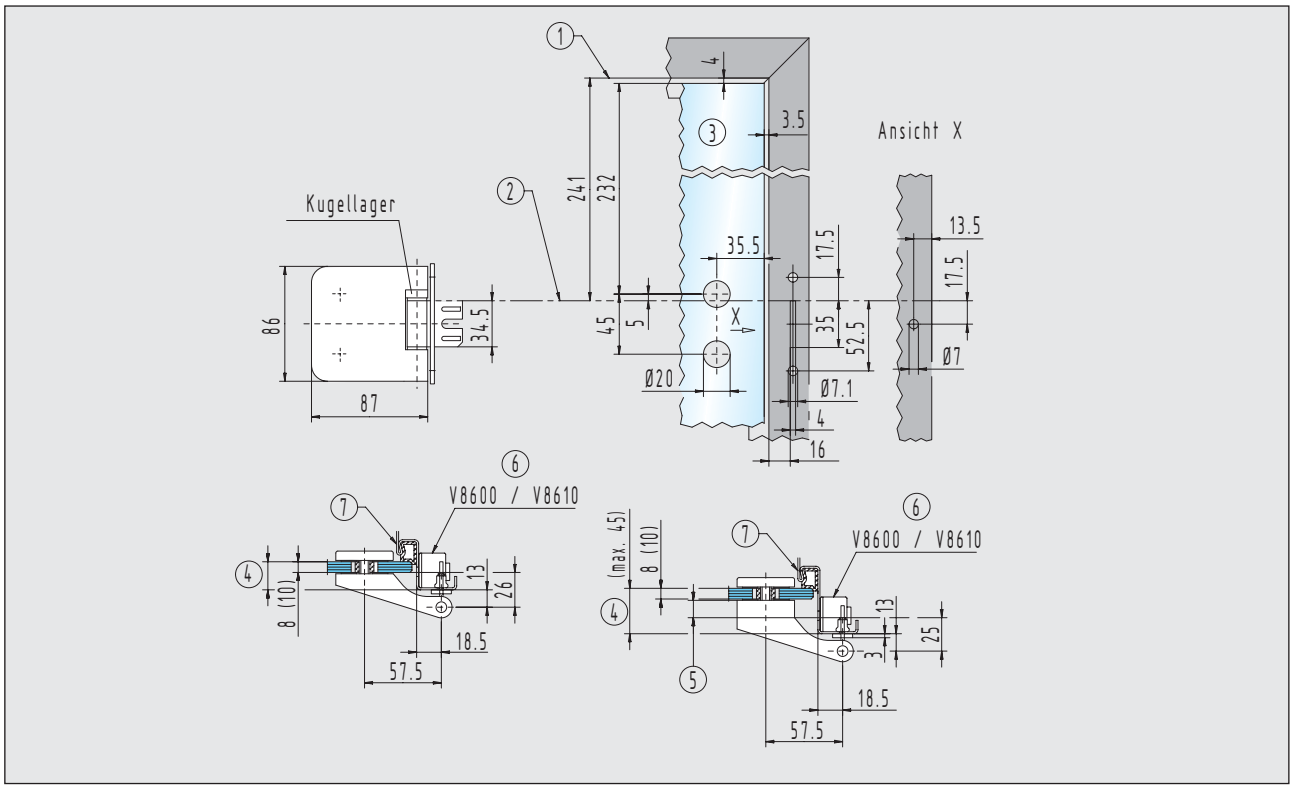

Rahmenteil für Stahlzargen 21.422.0000.010

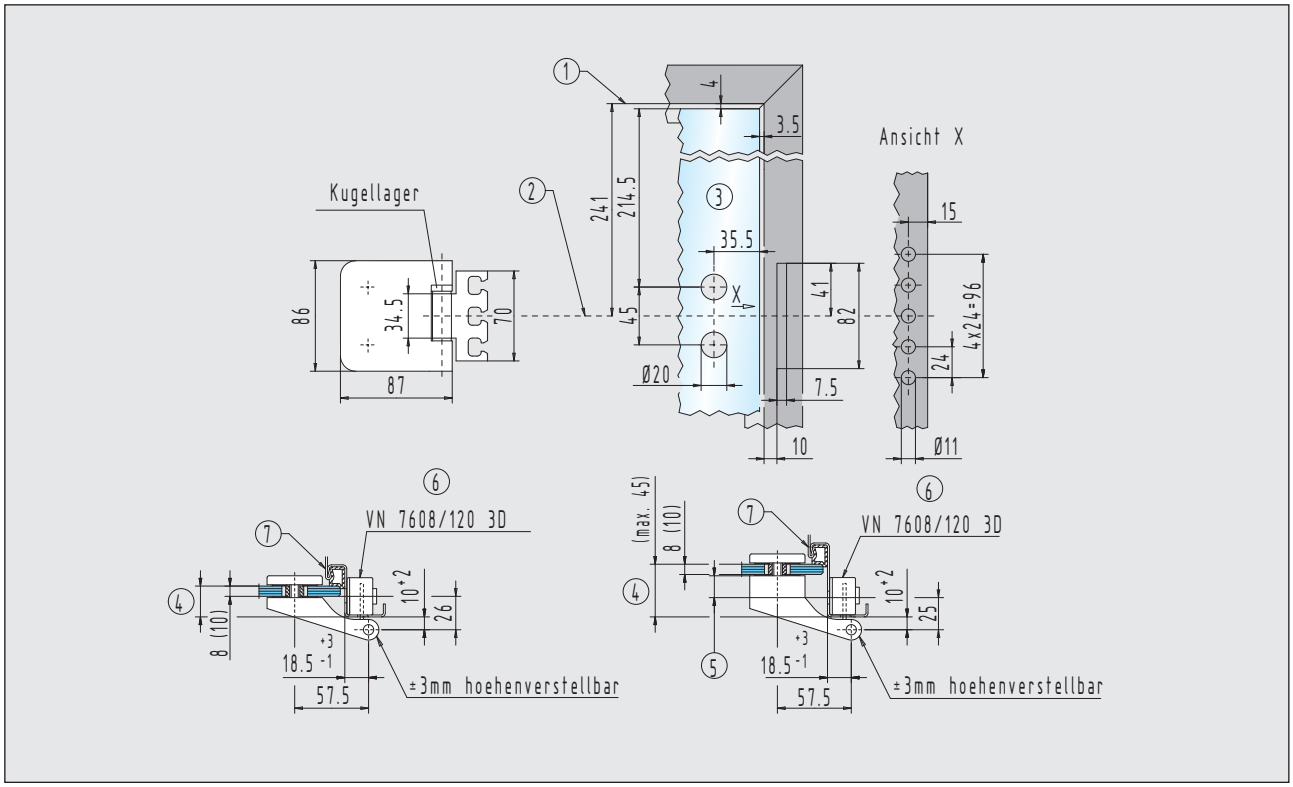

Rahmenteil für Stahlzargen 21.424.0000.010

Einbaudetails

- Türbänder für 8 (10) mm Glas / 24 (26) - 45 mm Falztiefe

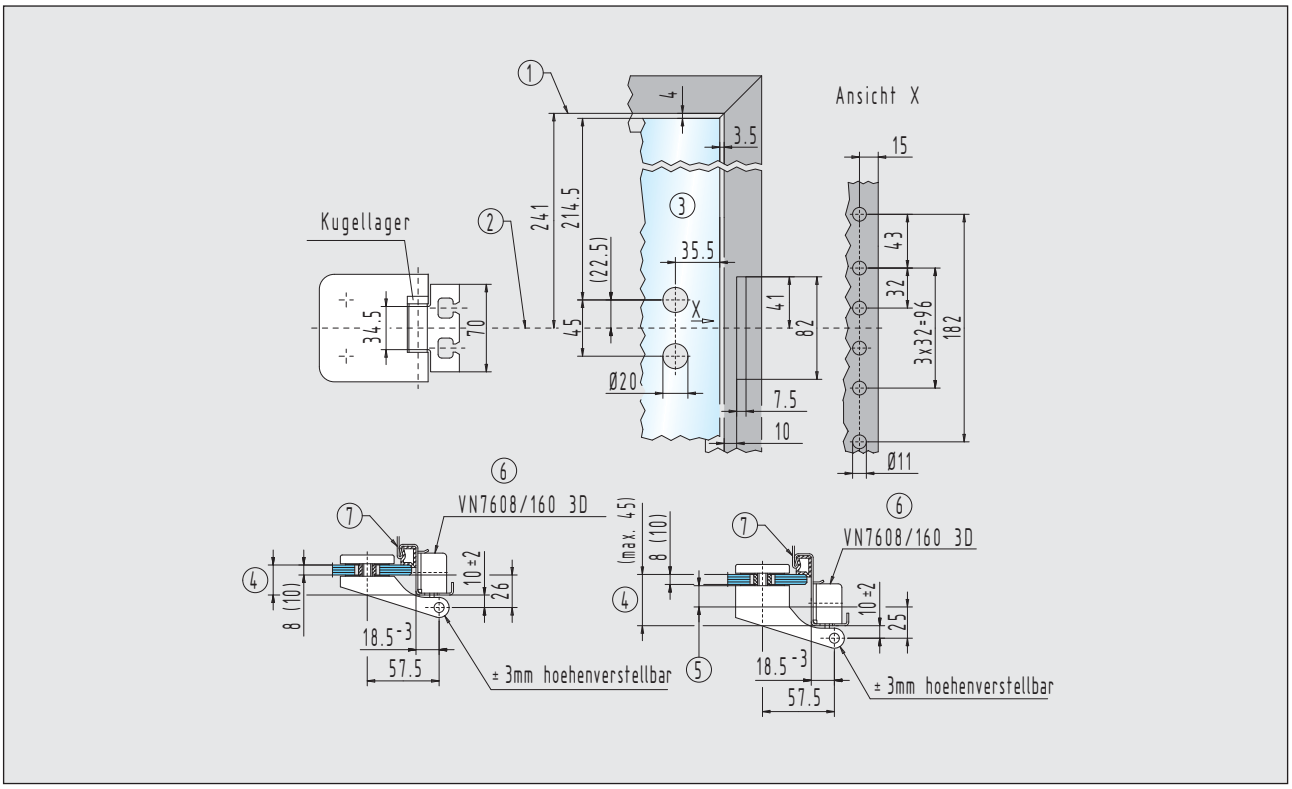

Rahmenteil für Stahlzargen 21.426.0000.010

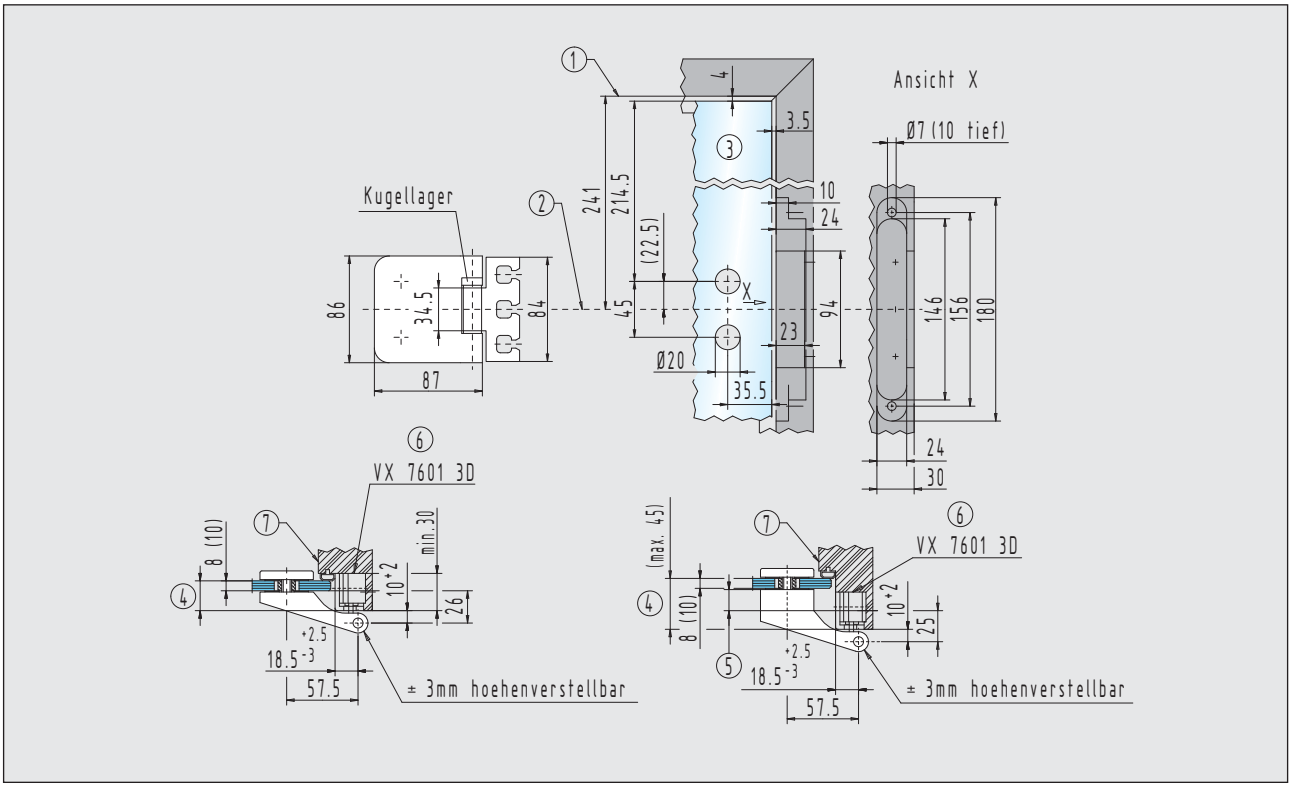

Rahmenteil für Aufnahmeelemente „VX“ 21.440.0000.010

Einbaudetails

- geeignet für 10 mm Glas / 26 - 45 mm Falztiefe
- Türbänder bis 80 kg Türgewicht

Seite 89

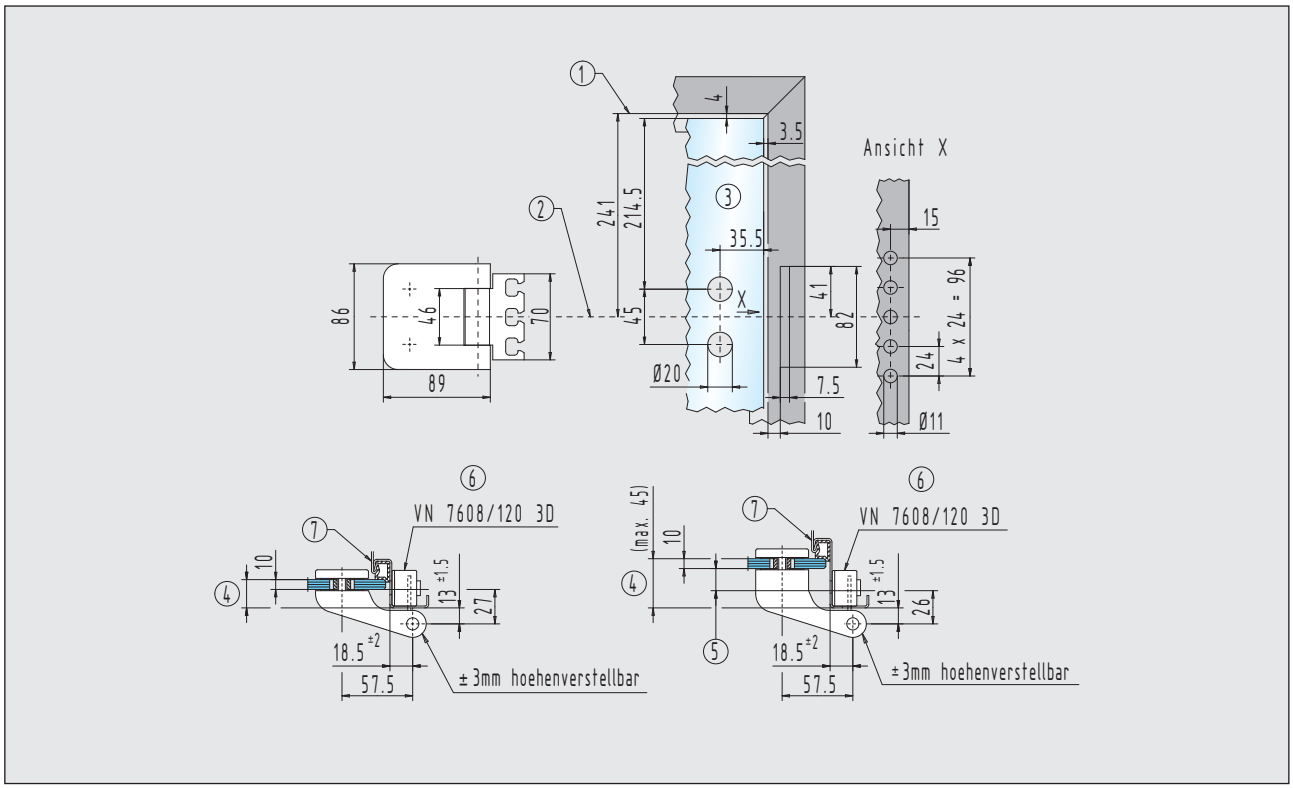

Rahmenteil für Stahlzargen

21.500.0900.___ – 21.504.0900.___

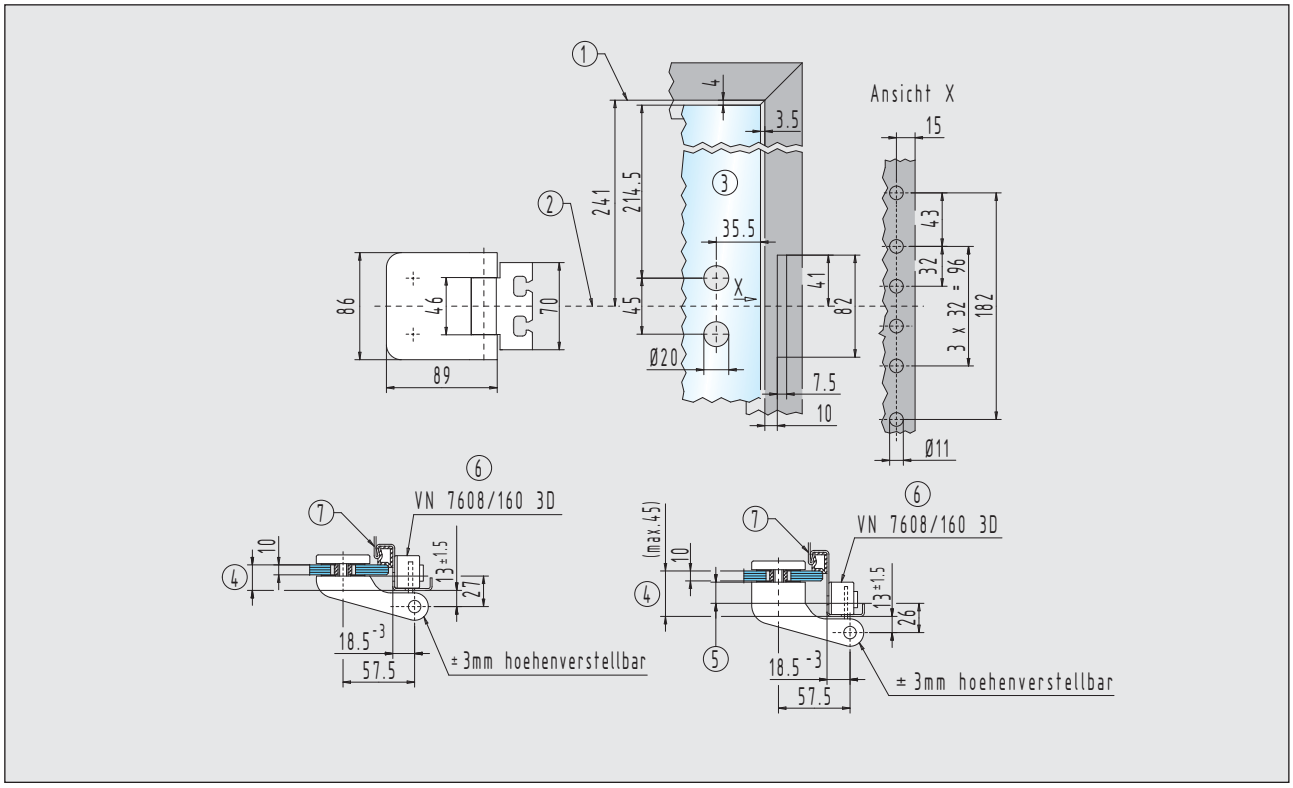

Rahmenteil für Stahlzargen

21.506.0900.___ – 21.510.0900.___

Einbaudetails

- geeignet für 10 mm Glas / 26 - 45 mm Falztiefe
- Türbänder bis 80 kg Türgewicht

Seite 89

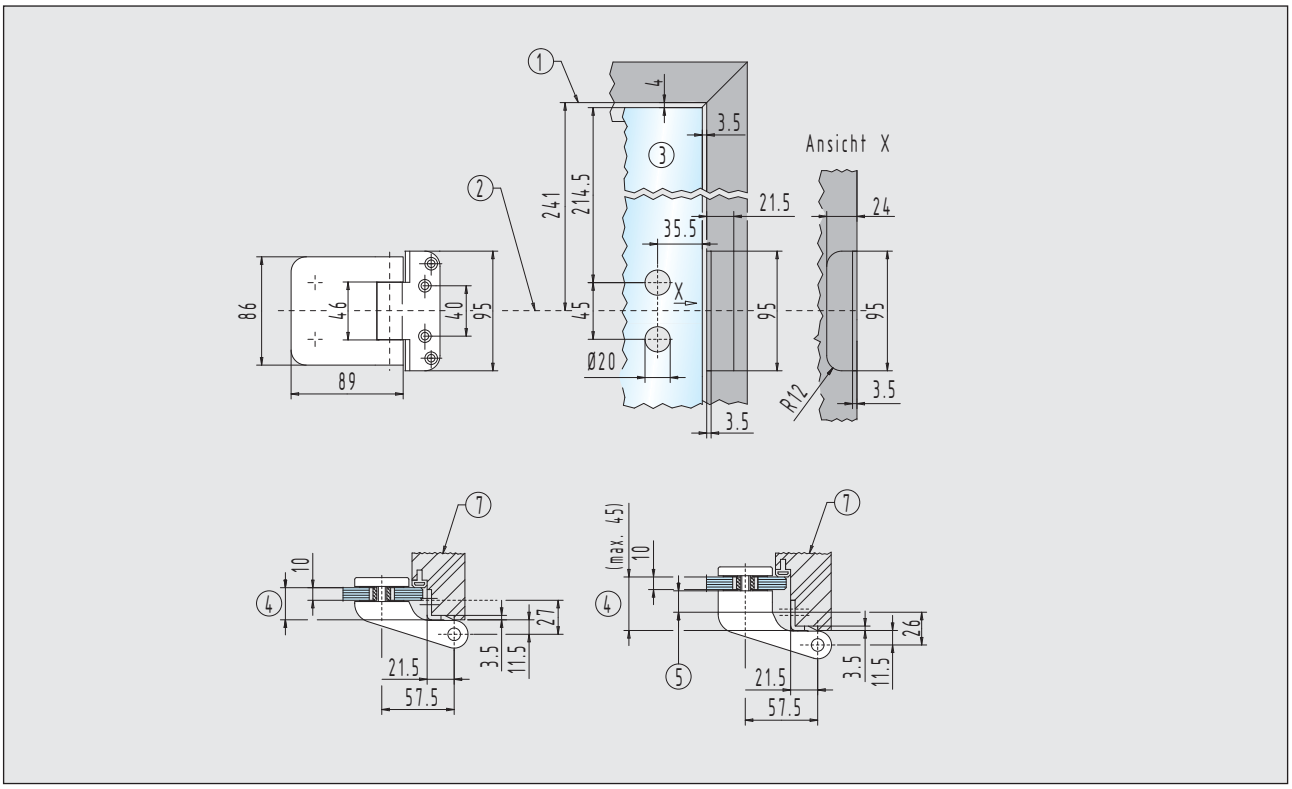

Rahmenteil für Holzzargen

21.512.0900.___ – 21.516.0900.___

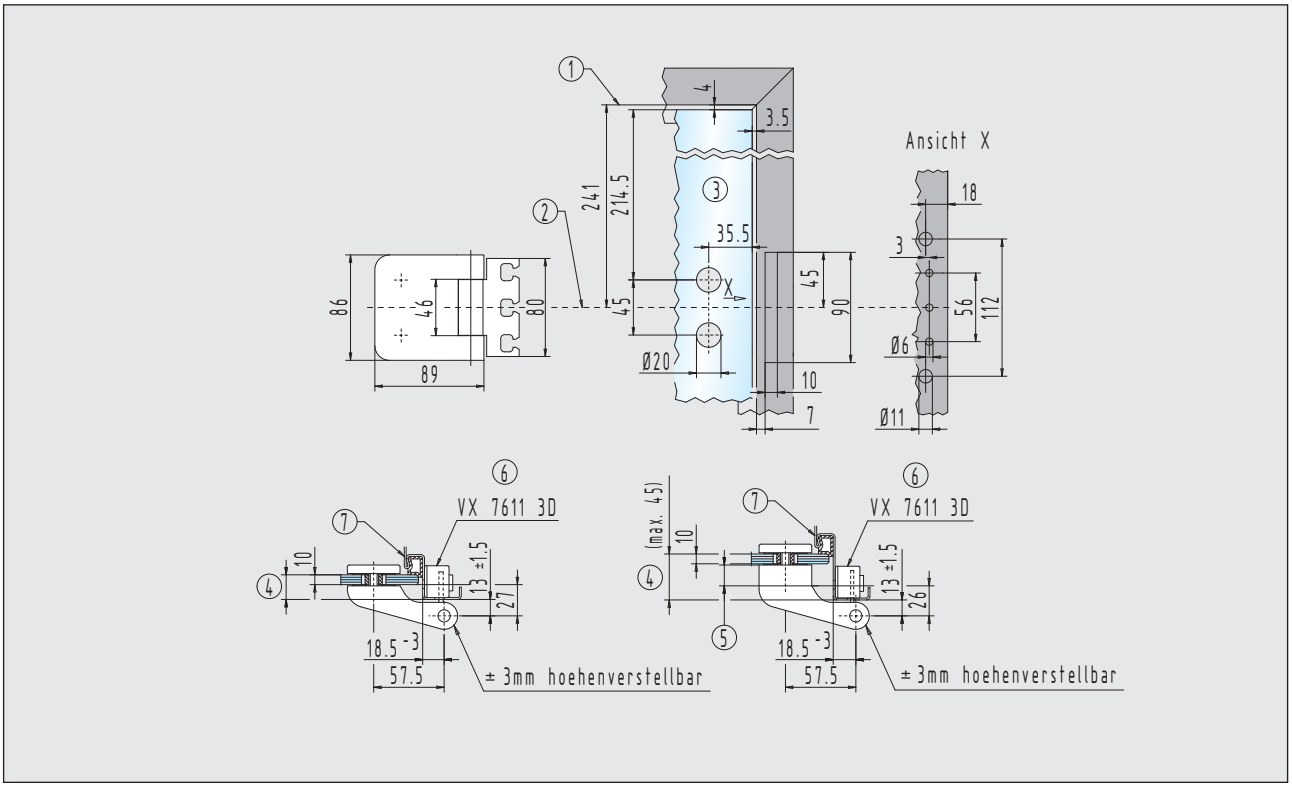

Rahmenteil für Aufnahmeelemente „VX“

21.518.0900.___ – 20.522.0900.___

Notizen

Türdrücker



Türdrücker

Türdrücker und Schloss, eine Einheit die verbindet.




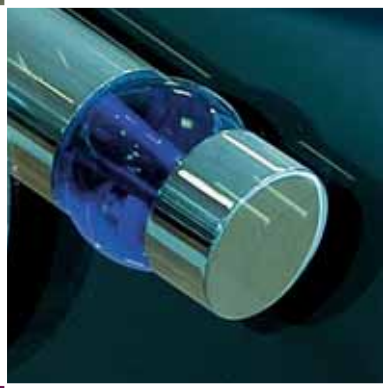


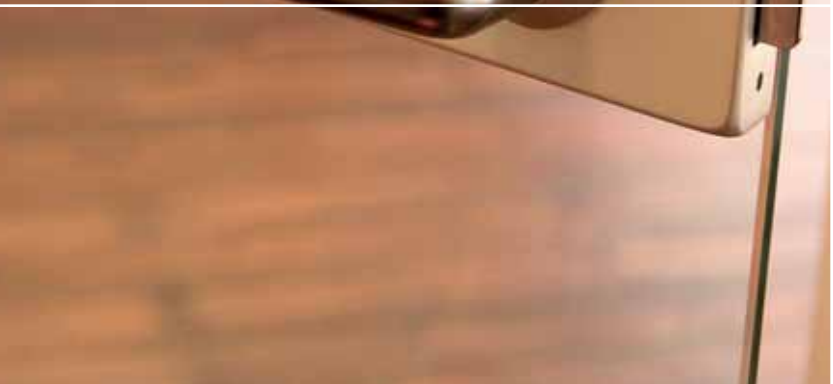

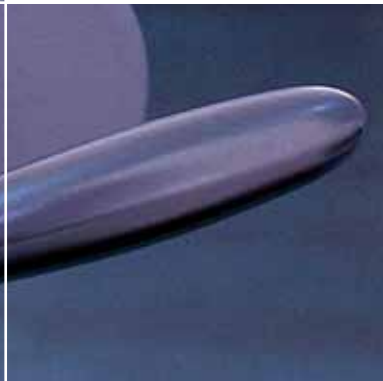

INHALT

Werkstoffe und Oberflächen 106

Produktinformation

Türdrücker mit Ansatzführung 107 - 108

Türdrücker mit Rosetten 109 - 110

Türdrücker mit Funktionsrosetten 111





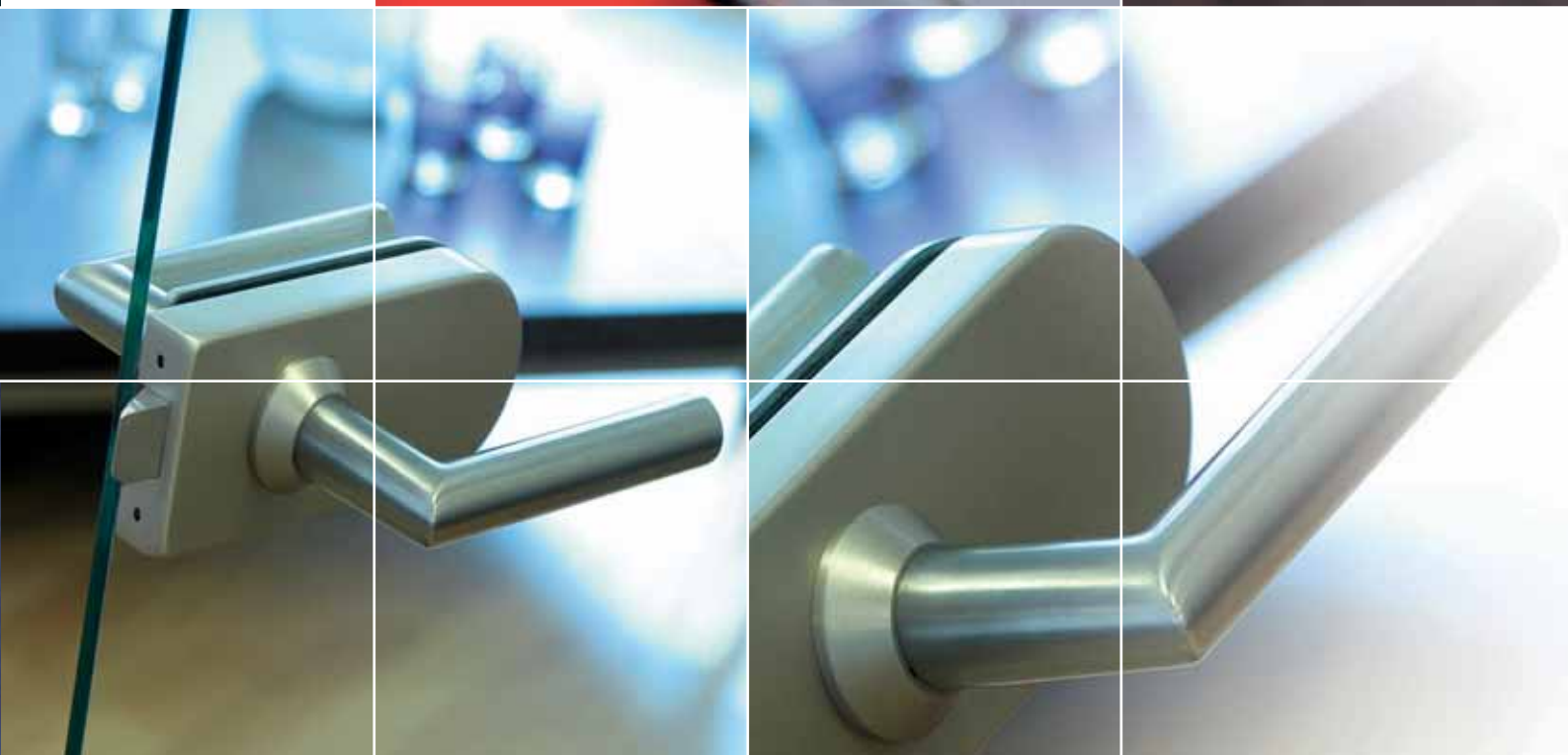

Werkstoffe und Oberflächen

Werkstoffe	Oberflächen-Schlüssel		Türdrücker
Aluminium	E4/C-0 silber	… 112	●
	E4/EV 2 neusilber	… 122	●
	RAL 9010 reinweiß	… 250	●
	RAL 9016 verkehrsweiß	… 255	●
	E4/S5/EV 5 goldfarbig	… 132	●
	E4/C 34 dunkelbronze	… 152	●
	E4/C 31 edelstahlfarbig	… 137	●
	Sondereloxal	… 199	●
	RAL-beschichtet	… 295	●
Messing	poliert	… 318	●
	matt gebürstet	… 328	●
	matt verchromt	… 372	●
	poliert verchromt	… 374	●
	velour vernickelt	… 376	●
	Sonderfarben	… 399	●
Edelstahl	matt geschliffen	… 426	●
	poliert	… 416	●

Hinweise:

Bei Türdrückern, die in unterschiedlichen Materialien gefertigt werden, kann es gegenüber der dargestellen Abbildung zu geringen Maßunterschieden kommen.

Die Modelle „Gehrungsform“ und „gebogene Form“ sind im Werkstoff Messing in poliert und matt gebürstet lieferbar.

Seite 352 – 353

Türdrücker mit Ansatzführung

- geeignet für STUDIO- und ATELIER F/R-Schlösser

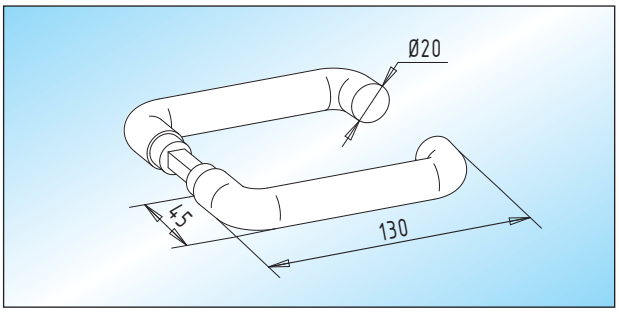

Türdrücker
Türdrücker / **runde Form**

Türdrücker-Garnitur	**22.100.0000.___**
Türdrücker-Lochteil	22.102.0000.___

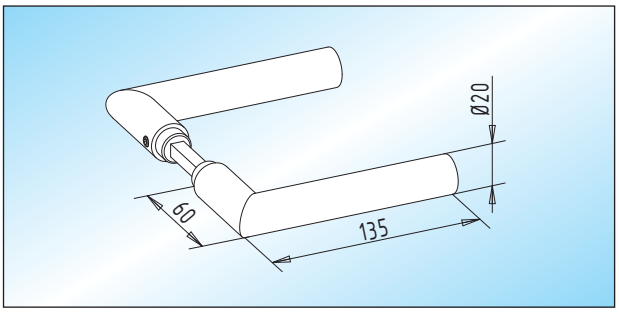

Türdrücker
Türdrücker / **Gehrungsform**

Türdrücker-Garnitur	**22.108.0000.___**
Türdrücker-Lochteil	22.110.0000.___

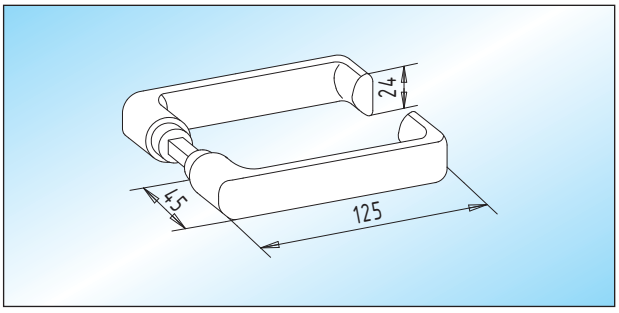

Türdrücker
Türdrücker / **flachovale Form**
Lieferbar in Aluminium!

Türdrücker-Garnitur	**22.104.0000.___**
Türdrücker-Lochteil	22.106.0000.___

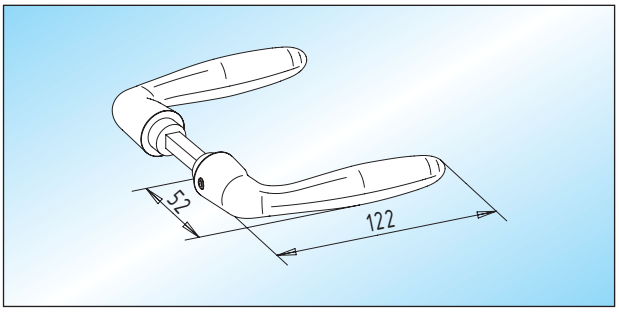

Türdrücker
Türdrücker / **ballige Form**

Türdrücker-Garnitur	**22.112.0000.___**
Türdrücker-Lochteil	22.114.0000.___

Türdrücker mit Ansatzführung

■ geeignet für STUDIO- und ATELIER F/R-Schlösser

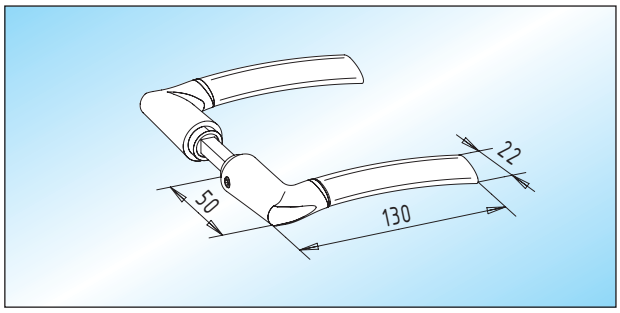

Türdrücker
Türdrücker / **ovale Form**
Ansatz: MS pol. verchromt / Griffstück: Aluminium Stahl

Türdrücker-Garnitur	**22.116.0000.399**
Türdrücker-Lochteil	22.118.0000.399

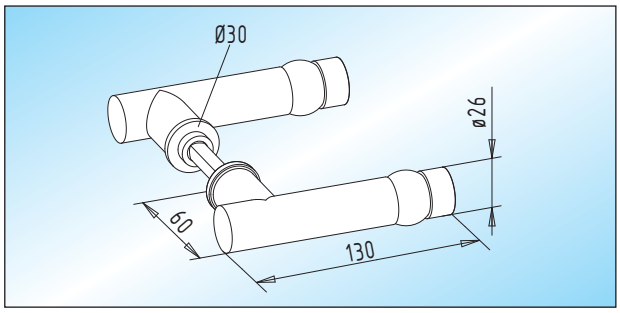

Türdrücker
Türdrücker mit **Glaskugel „blau / klar“**
Messing poliert verchromt

Türdrücker-Garnitur	**22.124.0000.399**
Türdrücker-Lochteil	22.126.0000.399

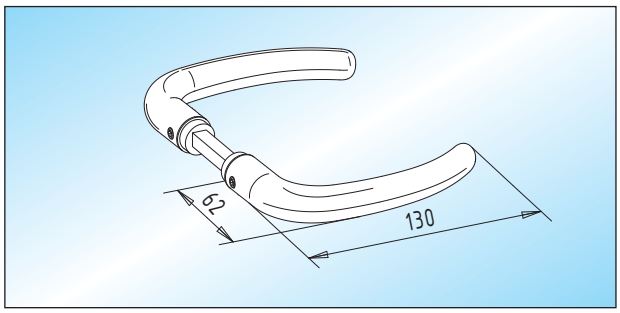

Türdrücker
Türdrücker / **gebogene Form**

Türdrücker-Garnitur	**22.120.0000.___**
Türdrücker-Lochteil	22.122.0000.___

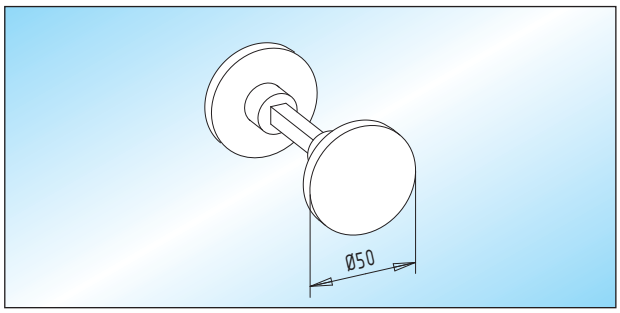

Drehknopf
Drehknopf / 50 mm Durchmesser
Lieferbar in Aluminium und Messing!

Drehknopf-Garnitur	**22.150.0000.___**
Drehknopf-Lochteil	22.152.0000.___

Türdrücker mit Rosetten

■ geeignet für STUDIO- und ATELIER F/R-Schlösser

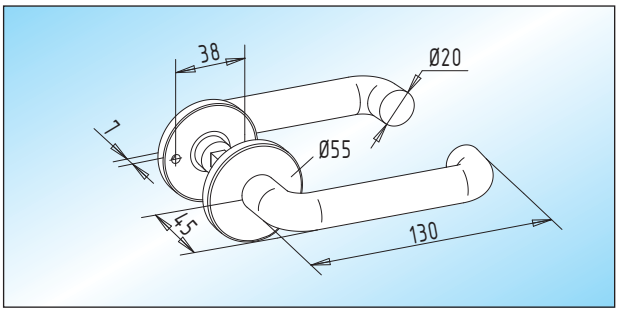

Türdrücker mit Rosetten
Türdrücker mit Rosetten / **runde Form**

Türdrücker-Garnitur	**22.200.0000.___**
Türdrücker-Lochteil	22.202.0000.___

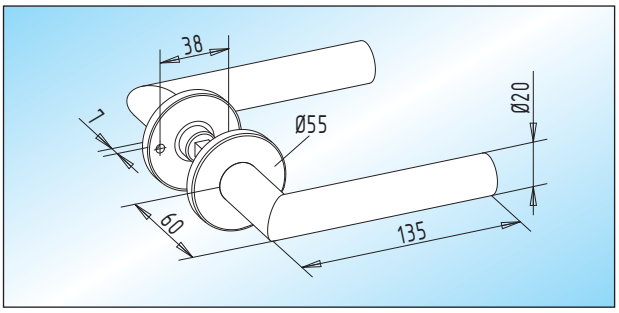

Türdrücker mit Rosetten
Türdrücker mit Rosetten / **Gehrungsform**

Türdrücker-Garnitur	**22.208.0000.___**
Türdrücker-Lochteil	22.210.0000.___

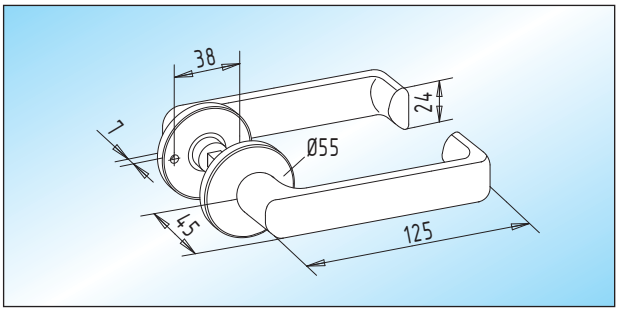

Türdrücker mit Rosetten
Türdrücker mit Rosetten / **flachovale Form**
Lieferbar in Aluminium!

Türdrücker-Garnitur	**22.204.0000.___**
Türdrücker-Lochteil	22.206.0000.___

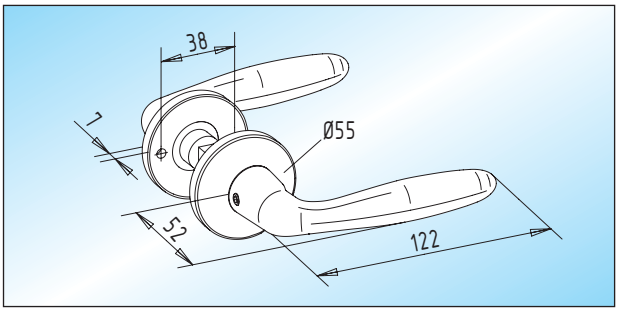

Türdrücker mit Rosetten
Türdrücker mit Rosetten / **ballige Form**

Türdrücker-Garnitur	**22.212.0000.___**
Türdrücker-Lochteil	22.214.0000.___

Seite
106

Türdrücker mit Rosetten

- geeignet für STUDIO- und ATELIER F/R-Schlösser

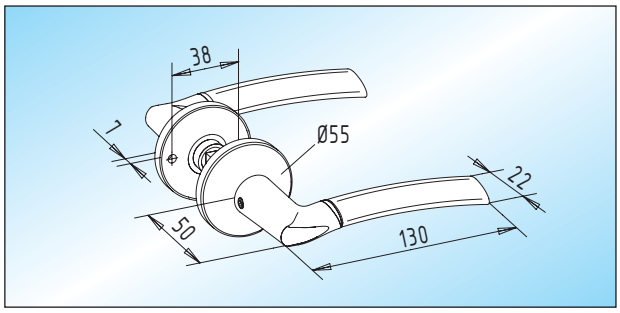

Türdrücker mit Rosetten
Türdrücker mit Rosetten / **ovale Form**
Ansatz: MS pol. verchromt / Griffstück: Aluminium Stahl

Türdrücker-Garnitur	**22.216.0000.399**
Türdrücker-Lochteil	22.218.0000.399

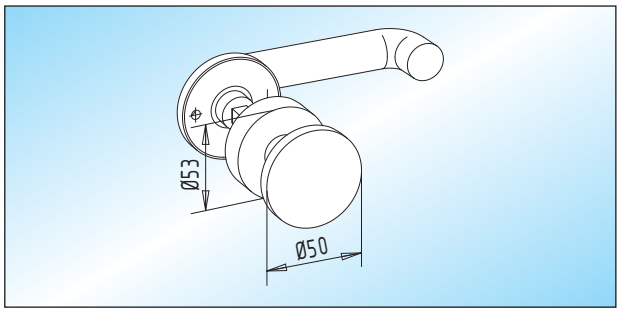

Türdrücker - Wechselgarnitur mit Rosetten
Türdrücker / runde Form und feststehender Knopf mit Rosetten**. Lieferbar in Aluminium und Messing!**

	22.254.0000.___

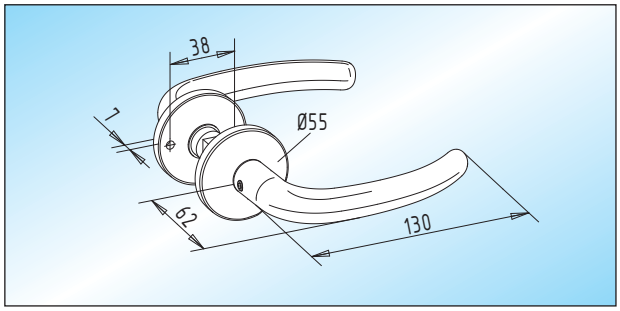

Türdrücker mit Rosetten
Türdrücker mit Rosetten / **gebogene Form**

Türdrücker-Garnitur	**22.220.0000.___**
Türdrücker-Lochteil	22.222.0000.___

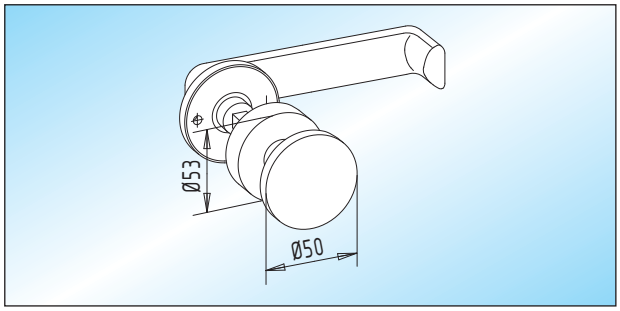

Türdrücker - Wechselgarnitur mit Rosetten
Türdrücker / flachovale Form und festestehender Knopf mit Rosetten**. Lieferbar in Aluminium!**

	22.256.0000.___

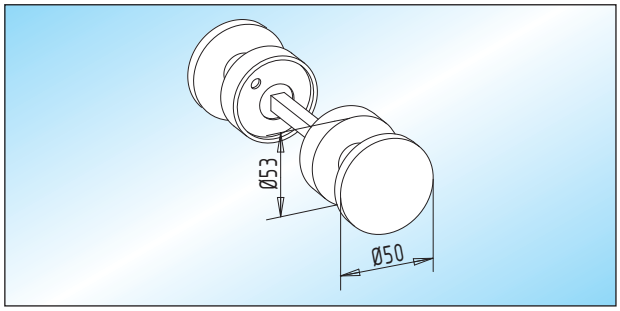

Drehknopf mit Rosetten
Drehknopf mit Rosetten / 50 mm Durchmesser
Lieferbar in Aluminium und Messing!

Drehknopf-Garnitur	**22.250.0000.___**
Drehknopf-Lochteil	22.252.0000.___

Türdrücker mit Funktionsrosetten

- geeignet für ATELIER F/R-Schlösser

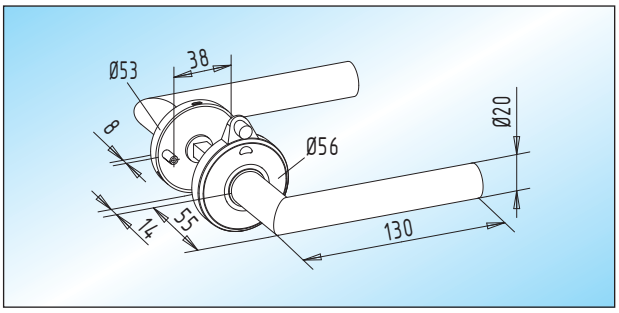

Türdrücker mit Funktionsrosetten
Türdrücker - **Basisschaltung, Edelstahl mattgeschliffen.**
Der Zutritt kann von innen geregelt werden, ohne dass man sich selbst einschließt.

Gehrungsform	**22.300.0000.426**
Wellenform	22.302.0000.426

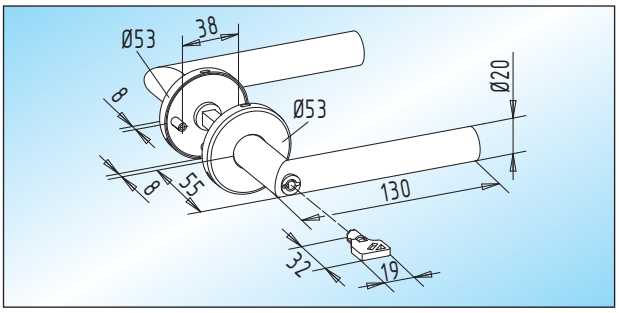

Türdrücker mit Funktionsrosetten
Türdrücker - **Umschaltfunktion, Edelstahl mattgeschliffen.**
Der Zutritt kann von außen über den Schlüssel geregelt werden, ohne dass jemand eingeschlossen wird.

Gehrungsform	**22.308.0000.426**
Wellenform	22.310.0000.426

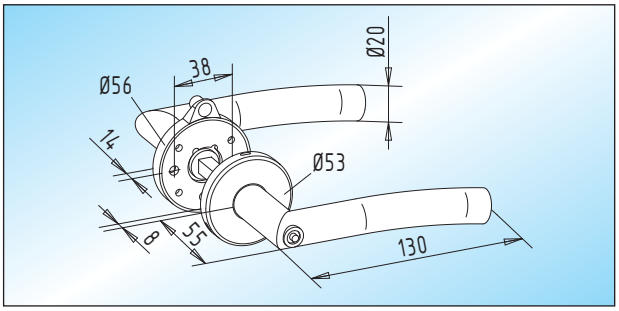

Türdrücker mit Funktionsrosetten
Türdrücker - **Basisschaltung mit Anzeige und Notöffnung, Edelstahl mattgeschliffen.**
Der Zutritt kann von innen geregelt werden, ohne dass man sich selbst einschließt. Im Notfall lässt sich die Tür von außen öffnen.

Gehrungsform	22.304.0000.426
Wellenform	**22.306.0000.426**

Die Türdrücker lassen sich durch die Funktionsrosetten in Leerlauf schalten. Während der Türdrücker innen seine normale Funktion behält, ist der äußere Türdrücker ohne Funktion. Dadurch ist niemand eingeschlossen und doch ist von außen der Zutritt verwehrt.
Diese Funktion lässt sich nur bei einem nicht verriegeltem Schloss anwenden.

Notizen

STUDIO Exclusiv - Private Line



STUDIO Exclusiv - Private Line

Edles Design für hohe Ansprüche
an Wohn- und Lebensqualität.

















INHALT

Technische Hinweise 22 - 25

Produktinformation

Schlösser, Türdrücker
und Türbänder 116 - 117

Glasbearbeitungen 60 - 61















Schlösser, Türdrücker und Türbänder

■ geeignet für 8 (10) mm Glas / 24 (26) mm Falztiefe

■ Rahmenteile

Seite 57 – 59



STUDIO Exclusiv / Set 1

Schloss und Türbänder: Messing poliert verchromt
Türdrücker: Messing poliert verchromt / Nickel matt

Schloss unverschließbar, Drückerposition hinten	**23.100.0500.399**
Schloss unverschließbar, Drückerposition vorne	23.102.0500.399
Buntbartschloss mit 2 Schlüsseln	23.104.0500.399
Schloss vorgerichtet für Profilzylinder	23.106.0500.399

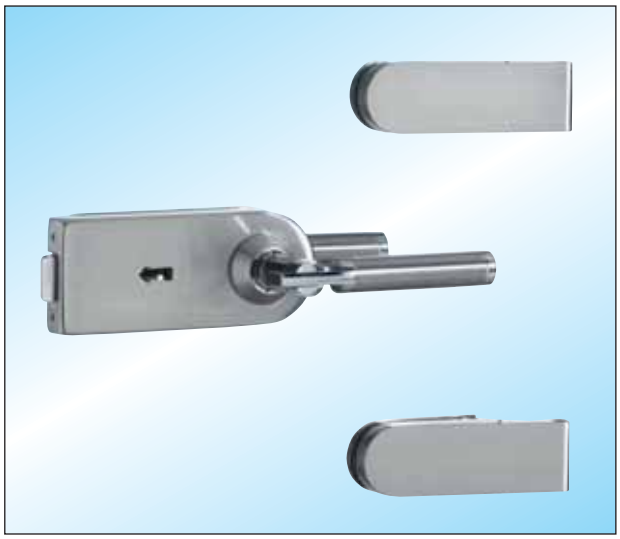

STUDIO Exclusiv / Set 3

Schloss und Türbänder: Messing velour vernickelt
Türdrücker: Messing poliert verchromt / Edelstahl matt

Schloss unverschließbar, Drückerposition hinten	23.300.0500.399
Schloss unverschließbar, Drückerposition vorne	23.302.0500.399
Buntbartschloss mit 2 Schlüsseln	**23.304.0500.399**
Schloss vorgerichtet für Profilzylinder	23.306.0500.399

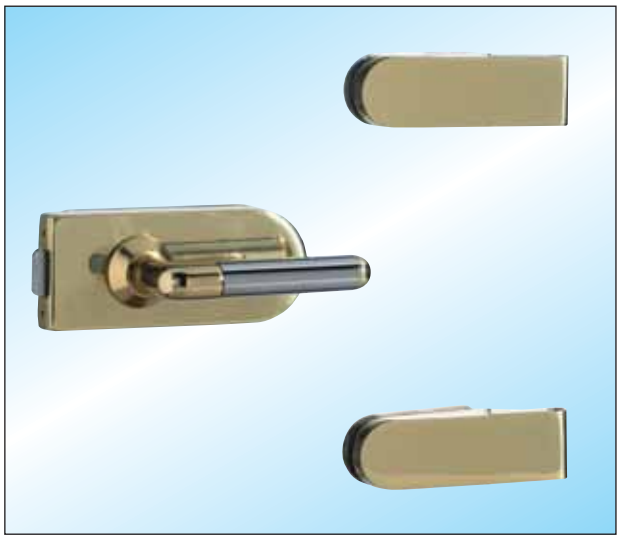

STUDIO Exclusiv / Set 2

Schloss und Türbänder: Messing poliert
Türdrücker: Messing poliert / Messing poliert verchromt

Schloss unverschließbar, Drückerposition hinten	23.200.0500.399
Schloss unverschließbar, Drückerposition vorne	**23.202.0500.399**
Buntbartschloss mit 2 Schlüsseln	23.204.0500.399
Schloss vorgerichtet für Profilzylinder	23.206.0500.399



STUDIO Exclusiv / Set 4

Schloss und Türbänder: Messing poliert
Türdrücker: Messing poliert

Schloss unverschließbar, Drückerposition hinten	23.400.0500.318
Schloss unverschließbar, Drückerposition vorne	23.402.0500.318
Buntbartschloss mit 2 Schlüsseln	23.404.0500.318
Schloss vorgerichtet für Profilzylinder	**23.406.0500.318**

Seite 22 – 25
Seite 60 – 61

Schlösser, Türdrücker und Türbänder

■ geeignet für 8 (10) mm Glas / 24 (26) mm Falztiefe

■ Rahmenteile

Seite 57 – 59

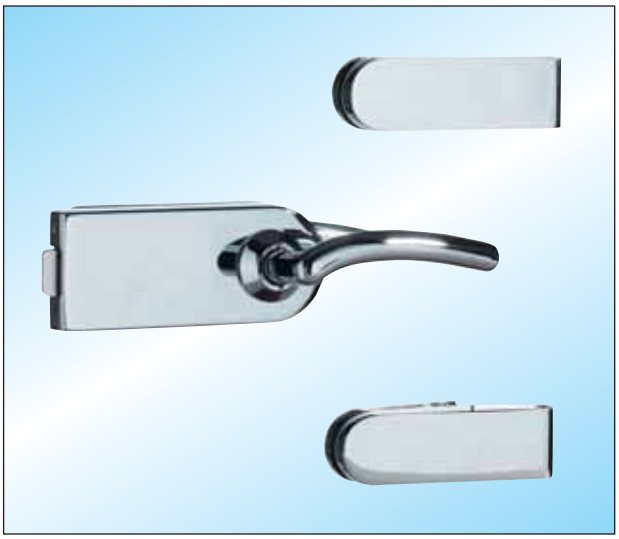

STUDIO Exclusiv / Set 5

Schloss und Türbänder: Messing poliert verchromt
Türdrücker: Messing poliert verchromt

Schloss unverschließbar, Drückerposition hinten	**23.500.0500.374**
Schloss unverschließbar, Drückerposition vorne	23.502.0500.374
Buntbartschloss mit 2 Schlüsseln	23.504.0500.374
Schloss vorgerichtet für Profilzylinder	23.506.0500.374

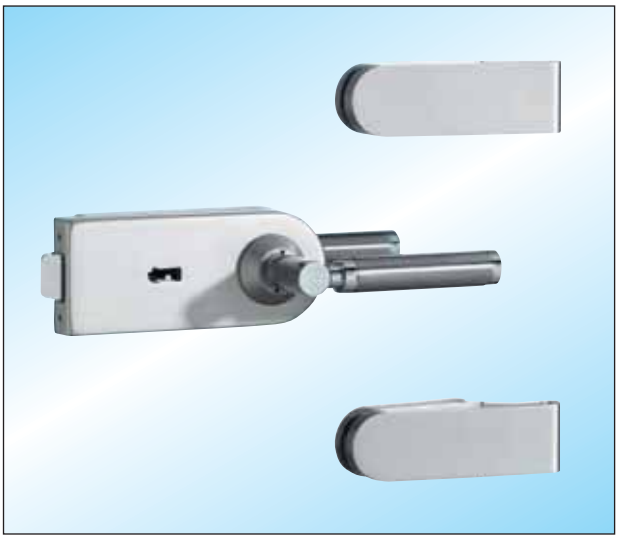

STUDIO Exclusiv / Set 7

Schloss und Türbänder: Aluminium edelstahlfarbig matt
Türdrücker: Messing poliert verchromt / Edelstahl matt

Schloss unverschließbar, Drückerposition hinten	23.700.0500.399
Schloss unverschließbar, Drückerposition vorne	23.702.0500.399
Buntbartschloss mit 2 Schlüsseln	**23.704.0500.399**
Schloss vorgerichtet für Profilzylinder	23.706.0500.399

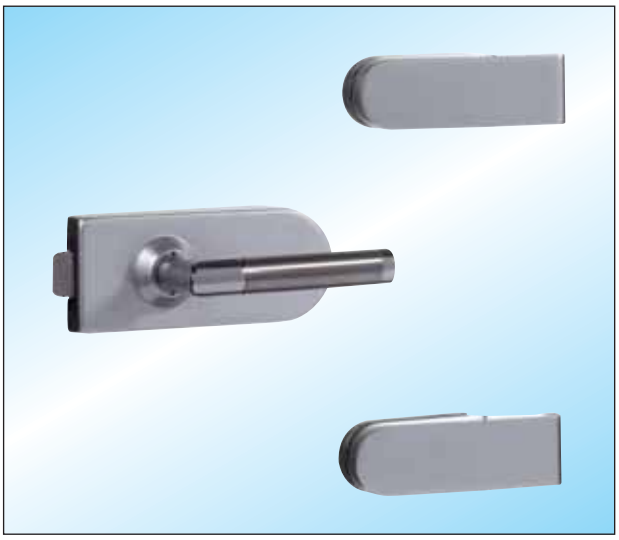

STUDIO Exclusiv / Set 6

Schloss und Türbänder: Aluminium silber feinpoliert
Türdrücker: Messing poliert verchromt / Edelstahl matt

Schloss unverschließbar, Drückerposition hinten	23.600.0500.399
Schloss unverschließbar, Drückerposition vorne	**23.602.0500.399**
Buntbartschloss mit 2 Schlüsseln	23.604.0500.399
Schloss vorgerichtet für Profilzylinder	23.606.0500.399

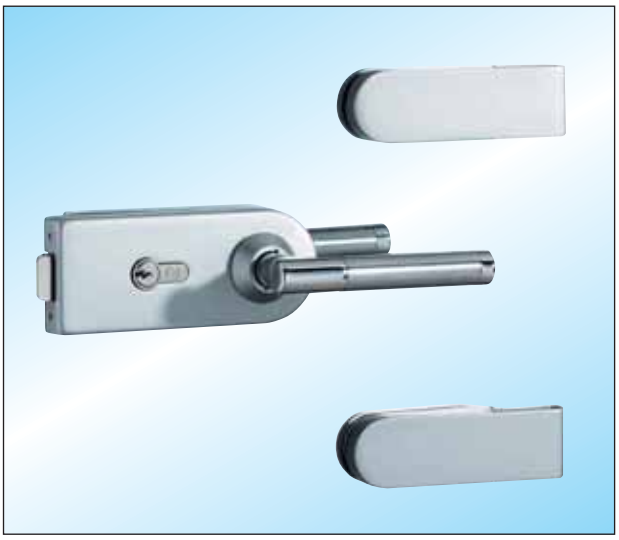

STUDIO Exclusiv / Set 8

Schloss und Türbänder: Messing matt verchromt
Türdrücker: Messing poliert verchromt / Messing satiniert verchromt

Schloss unverschließbar, Drückerposition hinten	23.800.0500.399
Schloss unverschließbar, Drückerposition vorne	23.802.0500.399
Buntbartschloss mit 2 Schlüsseln	23.804.0500.399
Schloss vorgerichtet für Profilzylinder	**23.806.0500.399**

Seite 22 – 25
Seite 60 – 61

Notizen

HCS - Private Line

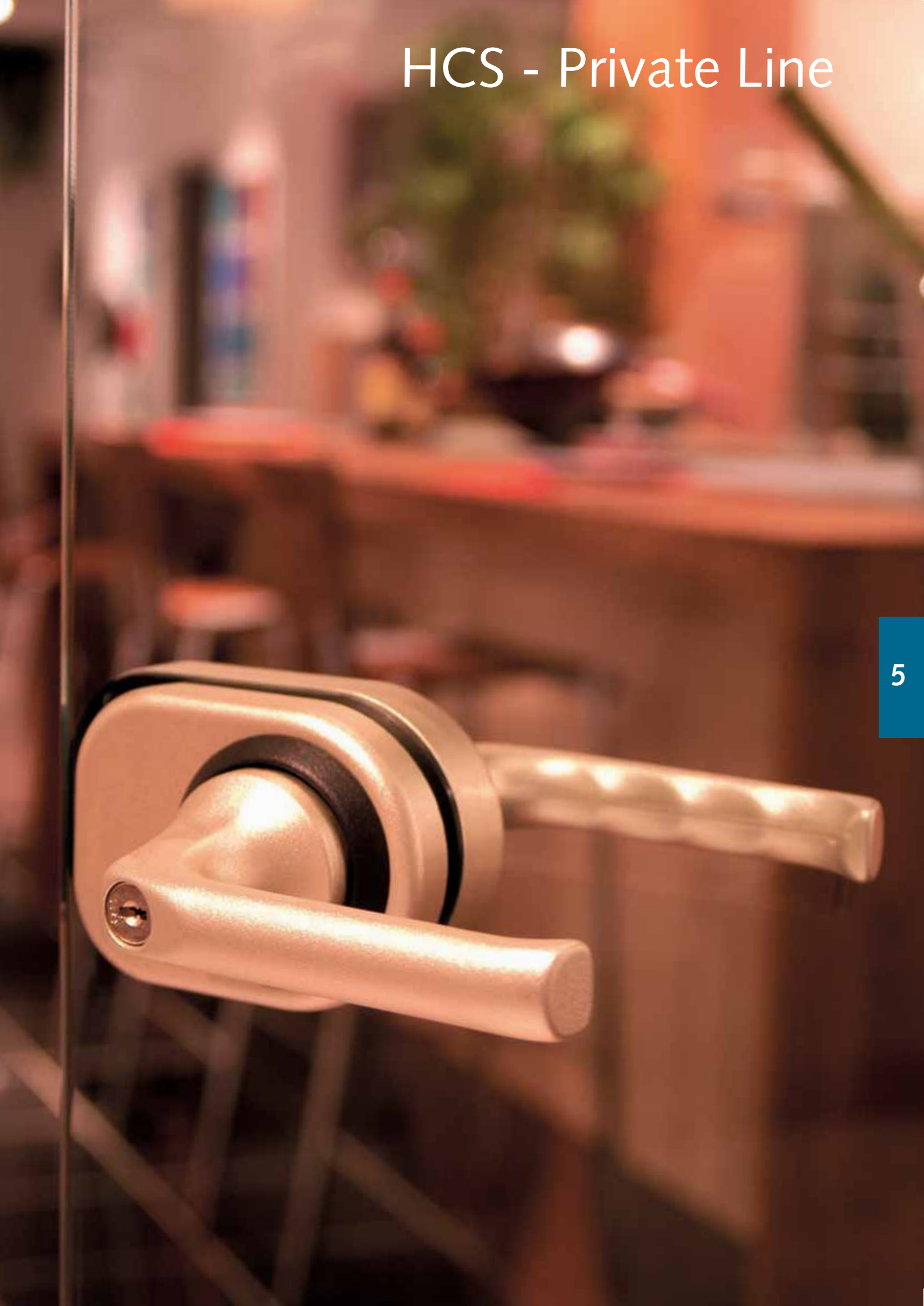

HCS - Private Line

Strukturierte Oberfläche und harmonische Form:
Ein neuer Trend.











INHALT

Technische Hinweise 122

Produktinformation

Schlösser mit Funktions-Türdrücker, Türbänder und Rahmenteile:

Schloss unverschließbar, mit Funktions-Türdrücker 123

Schloss mit Zylinder und Funktions-Türdrücker 123

Rahmenteile 123

Glasbearbeitungen 124

Einbaudetails 125











Technische Hinweise

Der Beschlag mit einer feinstrukturierten Oberfläche für 1-flügelige Glastüren im privaten Wohnbereich.

Schloss:
- links und rechts verwendbar
- geeignet für 8 mm ESG
- einfacher und durchdachter Aufbau

Türbänder:
- Einbau in Zargen nach DIN 18101 / 18111
- passend für 24 mm Falztiefe
- Türbreite: max. 1.000 mm / Türgewicht: max. 42 kg

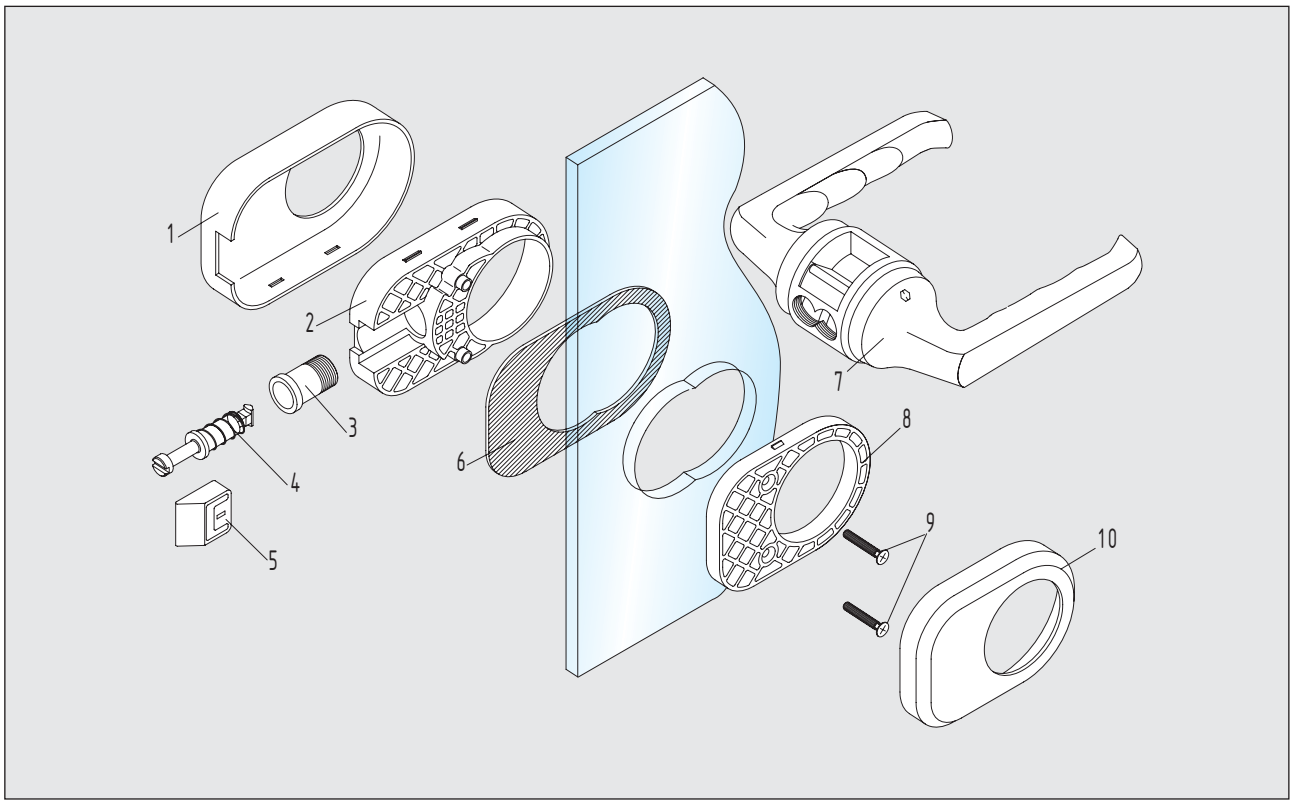

Montagehinweise

Der Schlosskorpus kann wahlweise von links oder rechts auf den Funktions-Türdrücker gesteckt werden. Damit wird die DIN-Richtung den örtlichen Gegebenheiten angepasst.

1. Glas und Zwischenlagen müssen staub- und fettfrei sein
2. Schlosskorpus mittels der Befestigungshülse am Funktions-Türdrücker verschrauben
3. Fallenführung mit Feder und Falle einsetzen
4. Schlosskorpus mit der Klemmplatte am Glas verschrauben
5. Abdeckkappen aufclipsen

Montageanleitungen sind den Beschlägen beigefügt

Schloss - Einzelteile

1 Abdeckkappe/Schlossseite
2 Schlosskorpus
3 Befestigungshülse
4 Fallenführung mit Feder
5 Falle
6 Distanzplatte
7 Funktions-Türdrücker
8 Klemmplatte
9 Befestigungsschrauben
10 Abdeckkappe/Klemmplatte

Schlösser mit Funktions-Türdrücker, Türbänder und Rahmenteile

- geeignet für 8 mm Glas / 24 mm Falztiefe
- lieferbar in F11 silber, F12 neusilber, RAL 9010 reinweiß
- **Farbton nach Angabe!**

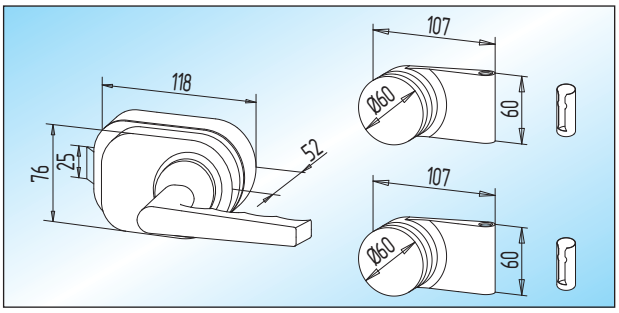

HCS - UV
Schloss unverschließbar mit Funktions-Türdrücker, Türbänder und Hülsen

24.100.0400.299

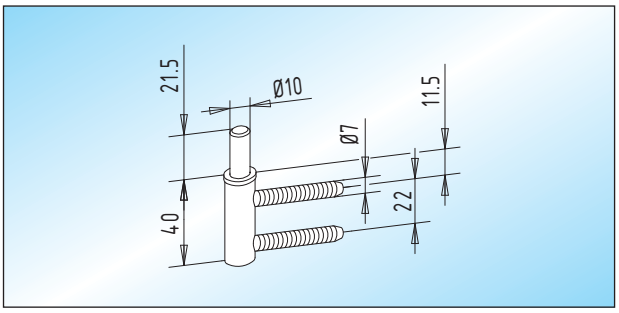

HCS - Rahmenteil / Holzzargen
verzinktes Rahmenteil passend zu Anschraubtasche 20.914.0000.010 (V 3614)

20.900.0000.010

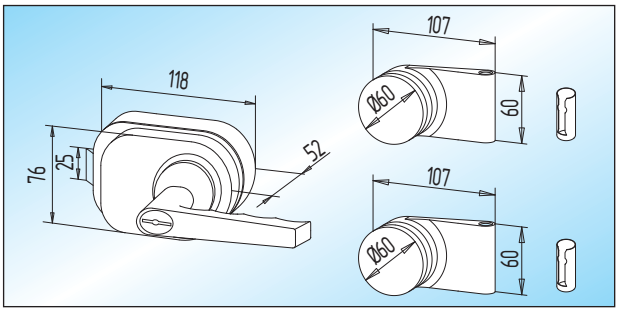

HCS - ZYL
Schloss mit Zylinder und Funktions-Türdrücker, Türbänder und Hülsen

24.102.0400.299

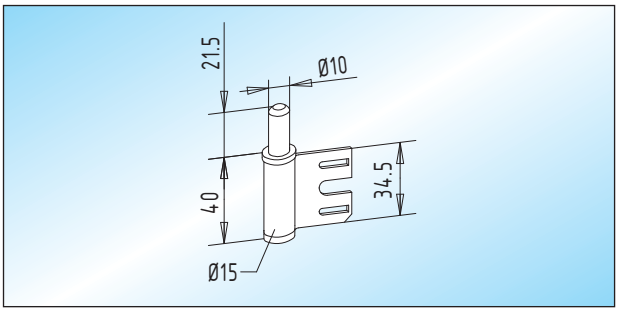

HCS - Rahmenteil / Stahlzargen
verzinktes Rahmenteil passend zu Hinterschweißtasche 20.926.0000.010 (V 8600)

20.920.0000.010

5

Seite 122
Seite 124
Seite 125

Glasbearbeitungen

Standard-Glastürblatt mit Zarge

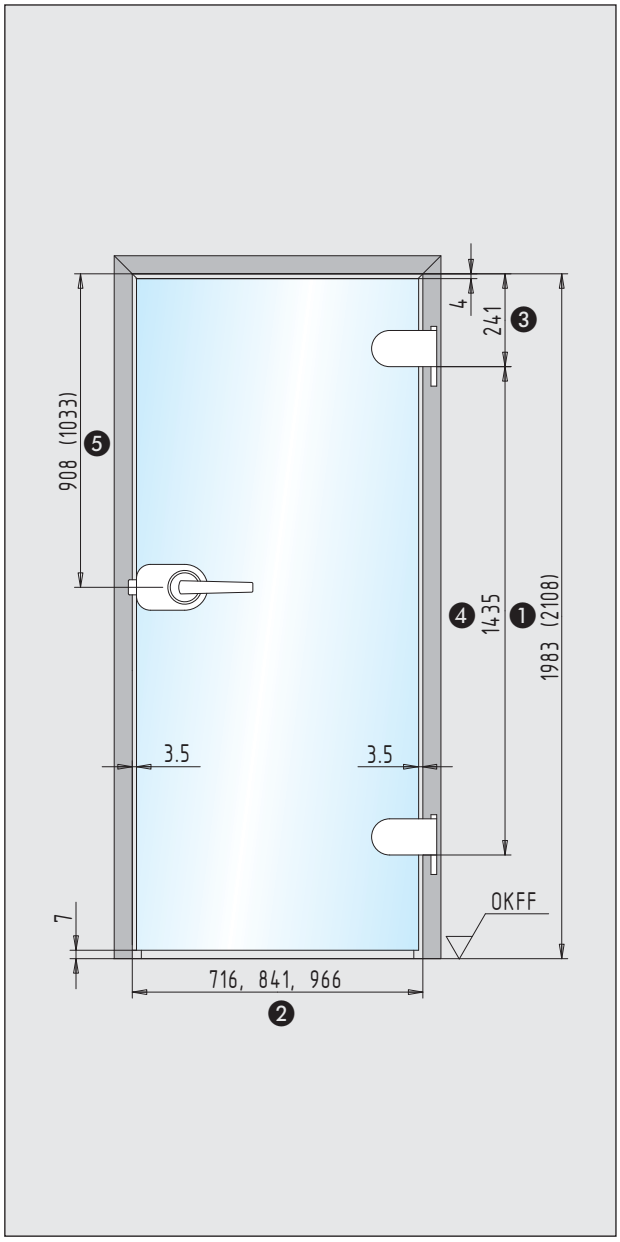

Hinweis:
Die Abbildung zeigt ein Glastürblatt bei Verwendung von Standard-Zargen nach DIN 18101

Erläuterungen:
❶ Zargenfalzmaß / Höhe
❷ Zargenfalzmaß / Breite
❸ Bandbezugsmaß nach DIN 18268
❹ Bandabstandsmaß nach DIN 18111
❺ Mitte Türdrücker / Falleneinlass bis Zargenfalz

Standard-Türblatt

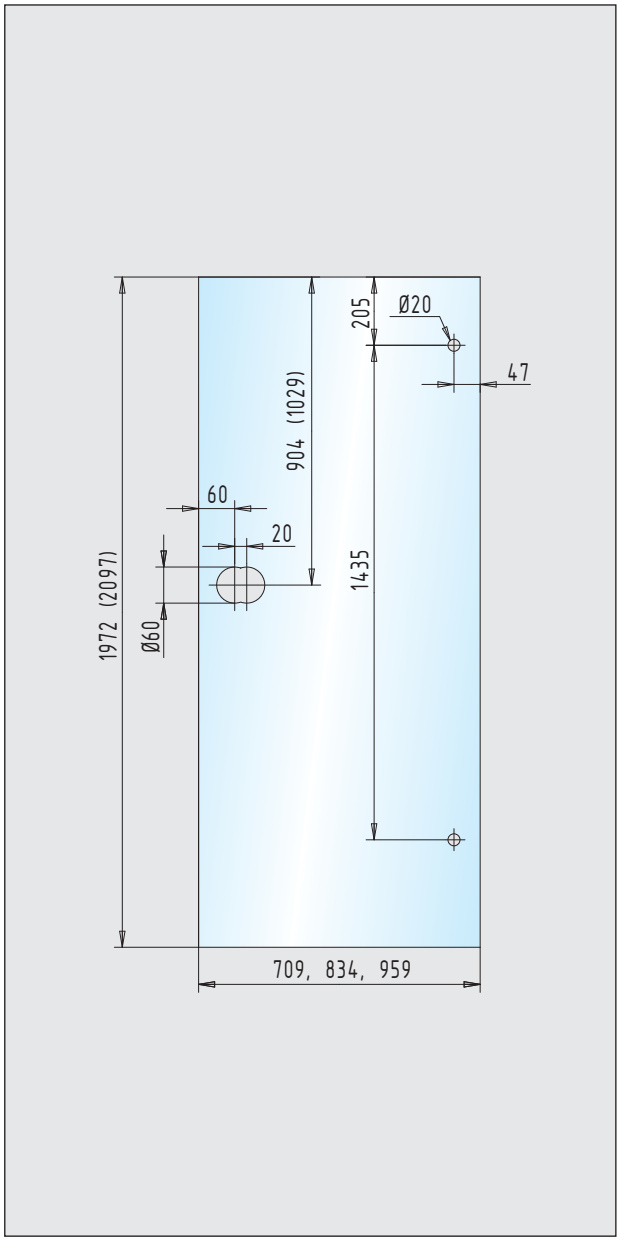

Hinweis:
Die Abbildungen zeigen Zargen mit 24 mm Falztiefe für 8 mm Glasstärke.

Erläuterungen:
① obere Bezugskante Zargenfalz
② Bandbezugslinie nach DIN 18268
③ max. 1.000 mm Glasbreite
④ Falztiefe
⑤ – – –
⑥ Aufnahmeelement
⑦ Zarge

Einbaudetails

- Türbänder für 8 mm Glas / 24 mm Falztiefe

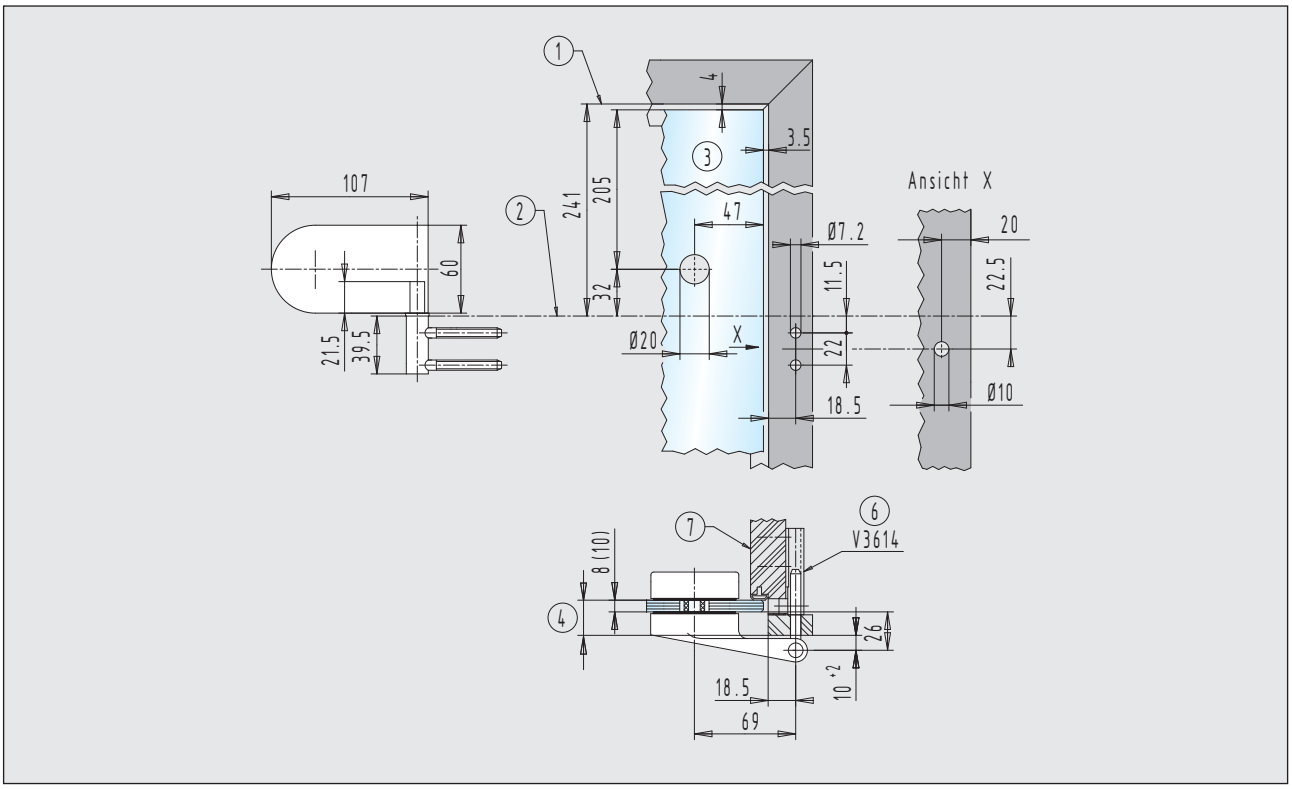

Rahmenteil für Holzzargen 20.900.0000.010

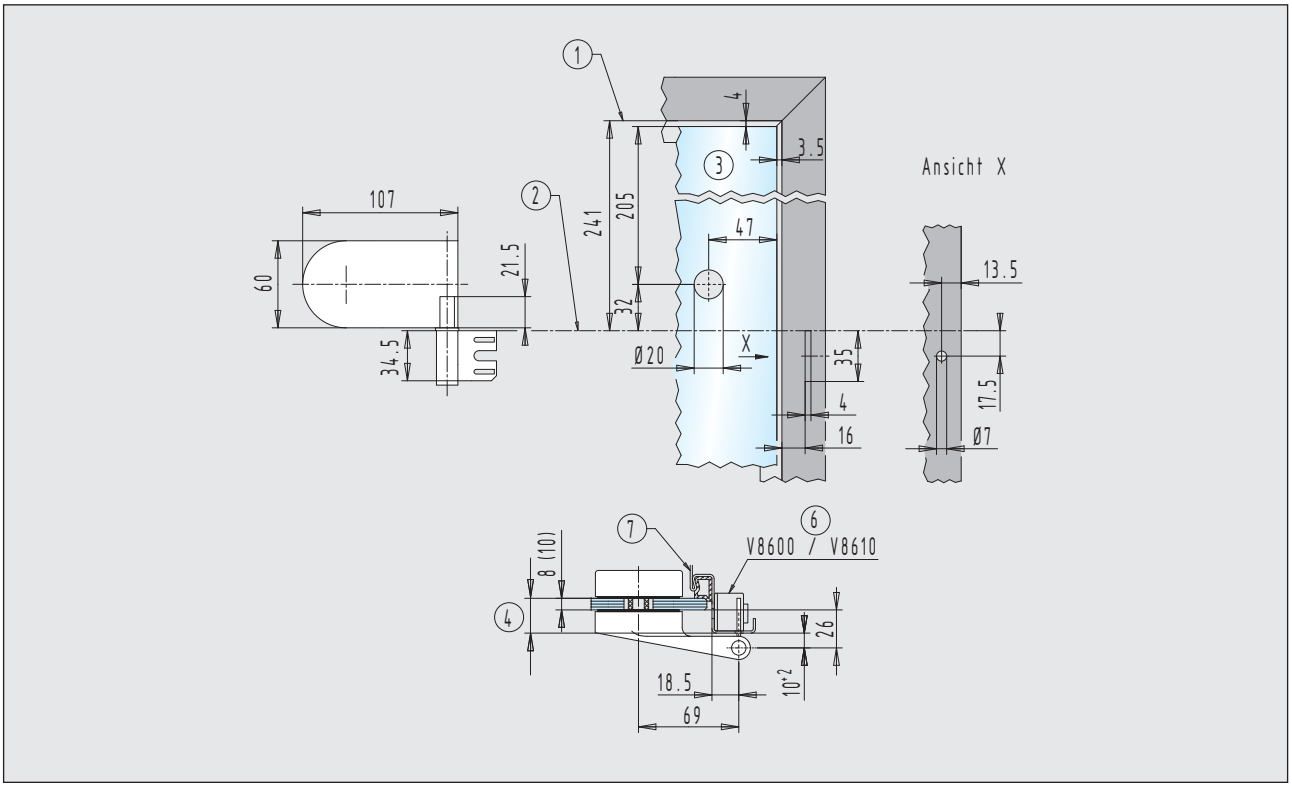

Rahmenteil für Stahlzargen 20.920.0000.010

5

Notizen

ATELIER - Private Line

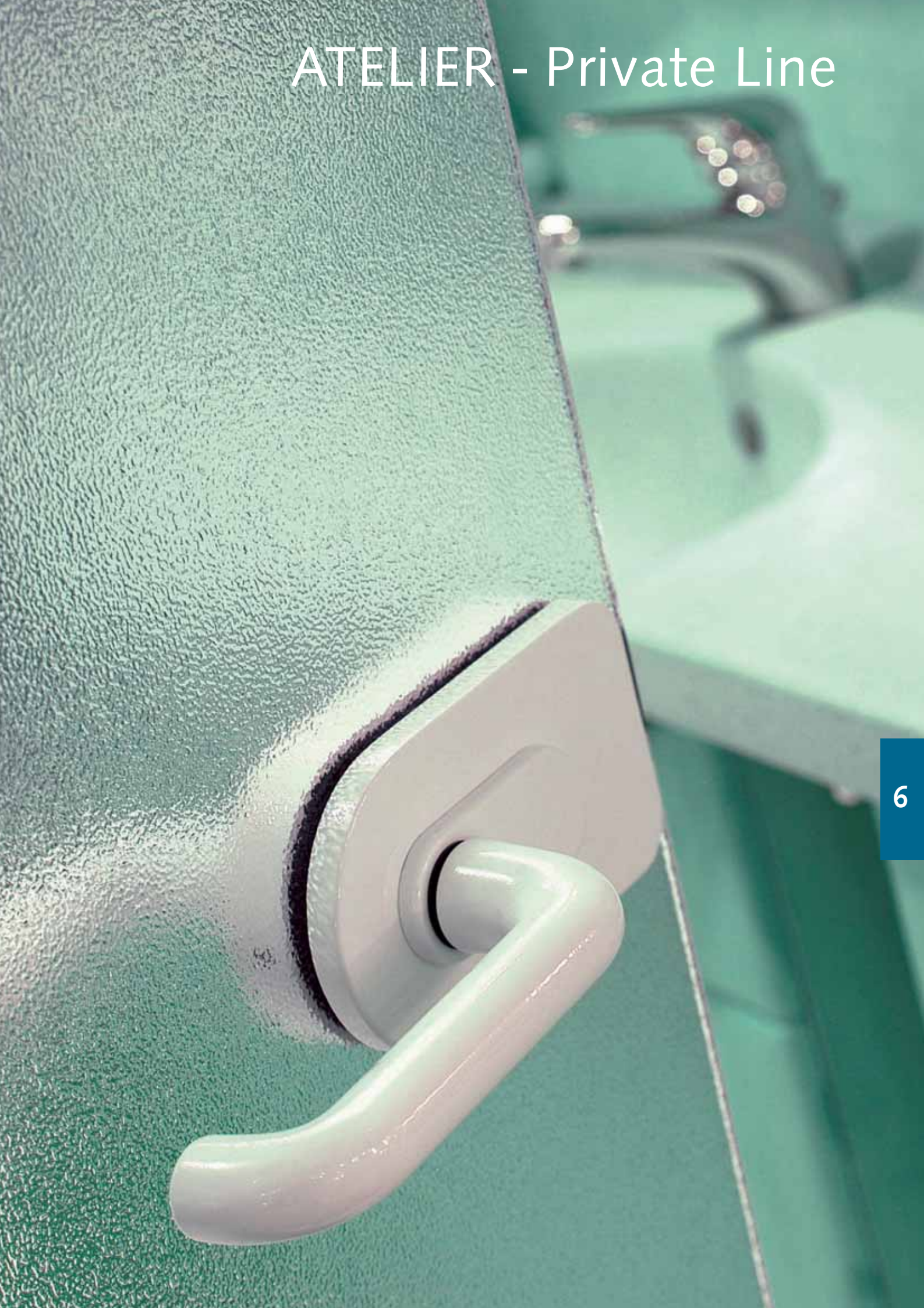

ATELIER - Private Line

Bewährte Qualität. Kompakte Form.
Die Alternative.









INHALT

Technische Hinweise 130

Produktinformation

Schlösser mit Türdrücker, Türbänder und Rahmenteile:

Schloss unverschließbar, mit Türdrücker 131

Schloss mit Schließwerk und Türdrücker 131

Schloss für Profilzylinder, mit Türdrücker 131

Rahmenteile 131

Glasbearbeitungen 132

Einbaudetails 133







Technische Hinweise

Der Beschlag mit den dezenten Konturen für 1-flügelige Glastüren im privaten Wohnbereich.

Schloss:
- links und rechts verwendbar
- geeignet für 8 mm ESG
- einfacher und durchdachter Aufbau
- 1-tourig / 19 mm Riegelausschluss
- bündiger Abschluss eines 61 mm langen Profilzylinders

Türbänder:
- Einbau in Zargen nach DIN 18101 / 18111
- passend für 24 mm Falztiefe
- Türbreite: max. 1.000 mm / Türgewicht: max. 42 kg

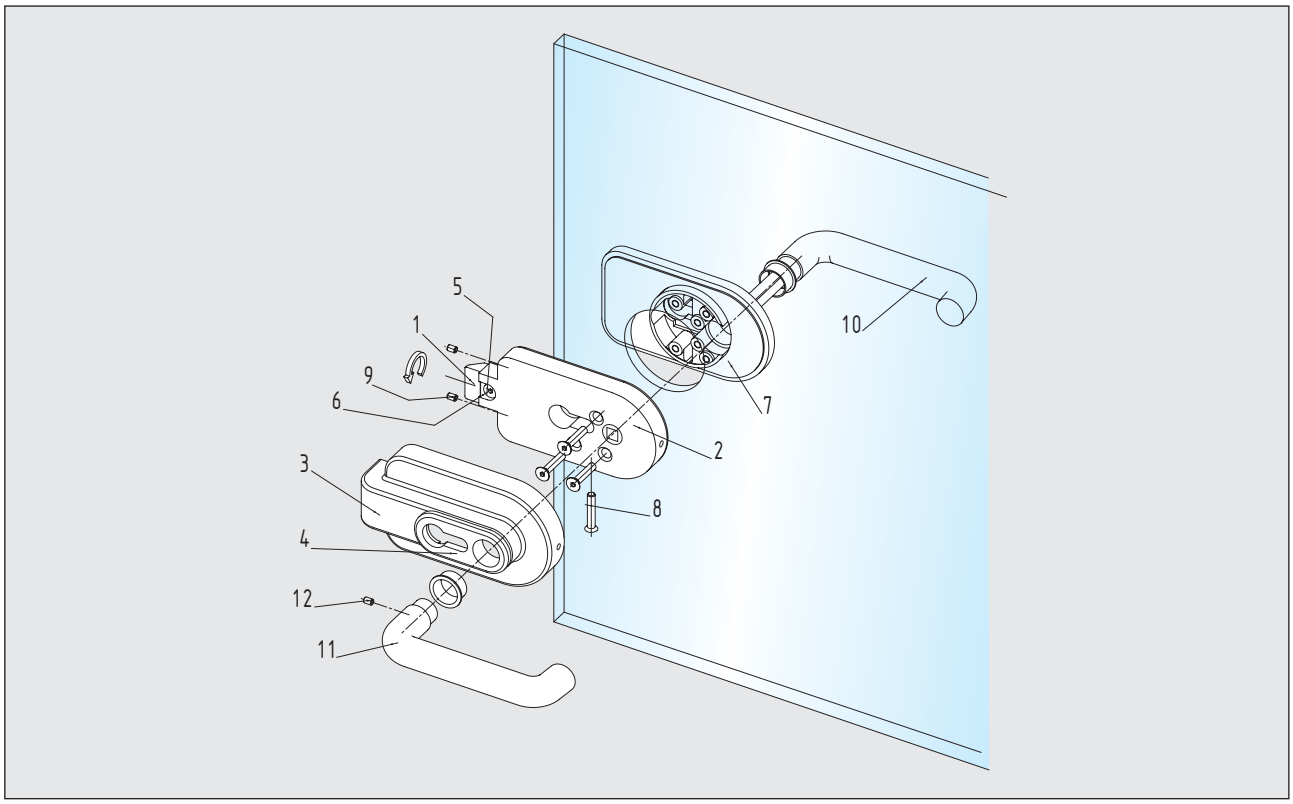

Montagehinweise

Durch ein Drehen des Fallenkopfes kann die DIN-Richtung des Schlosses den Gegebenheiten vor Ort angepasst werden.

1. Glas und Zwischenlagen müssen staub- und fettfrei sein
2. Schlosseinsatz mit Klemmplatte am Türblatt verschrauben
3. Abdeckkappe / Funktionsrosette am Schloss montieren
4. Türdrücker-Stiftteil von Klemmplattenseite einsetzen und mit Türdrücker-Lochteil verbinden
5. Türbänder mit Klemmplatten am Türblatt verschrauben, Abdeckkappen montieren

Montageanleitungen sind den Beschlägen beigefügt

Schloss - Einzelteile

1 Fallenkopf
2 Schlosseinsatz
3 Abdeckkappe/Schlossseite
4 Funktionsrosette
5 Inbusschraube
6 Fallenschaft
7 Abdeckkappe/Klemmplatte
8 Bef.-Schraube/Profilzylinder
9 Gewindestifte/Abdeckkappe
10 Türdrücker-Stiftteil
11 Türdrücker-Lochteil
12 Gewindestift/Türdrücker

Schlösser mit Türdrücker, Türbänder und Rahmenteile

- geeignet für 8 mm Glas / 24 mm Falztiefe
- **RAL-Farbton nach Angabe!**

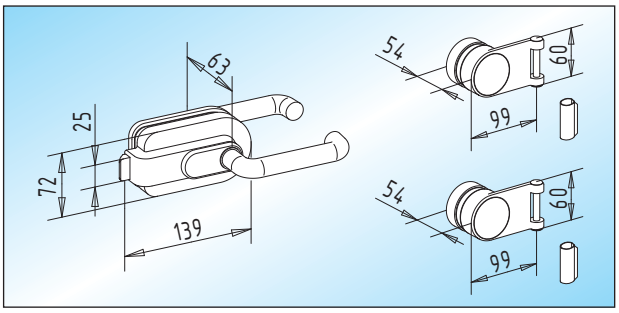

ATELIER - UV
Schloss unverschließbar
mit Türdrücker, Türbänder und Hülsen

25.100.0400.___

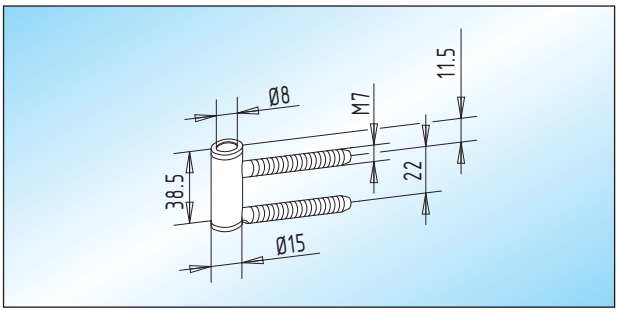

ATELIER - Rahmenteil / Holzzargen
verzinktes Rahmenteil passend zu Anschraubtasche 20.914.0000.010 (V 3614)

21.400.0000.010

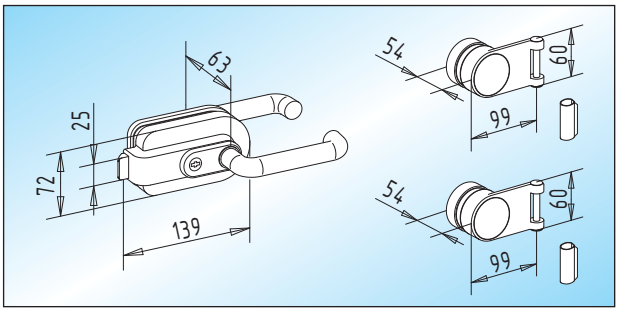

ATELIER - BB
Schloss mit Schließwerk
und Türdrücker, Türbänder und Hülsen

25.102.0400.___

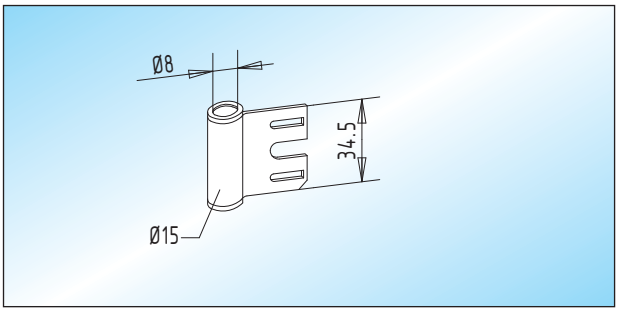

ATELIER - Rahmenteil / Stahlzargen
verzinktes Rahmenteil passend zu Hinterschweißtasche 20.926.0000.010 (V 8600)

21.420.0000.010

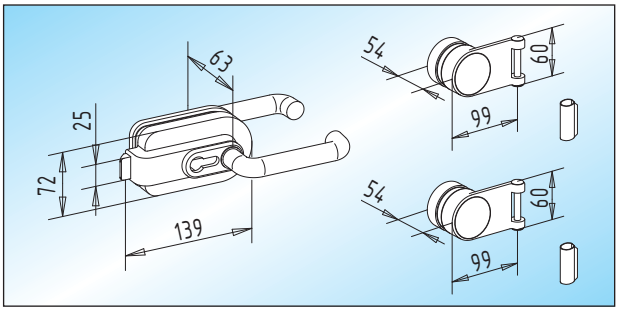

ATELIER - PZ
Schloss vorgerichtet für Profilzylinder
mit Türdrücker, Türbänder und Hülsen

25.104.0400.___

6

Glasbearbeitungen

Standard-Glastürblatt mit Zarge

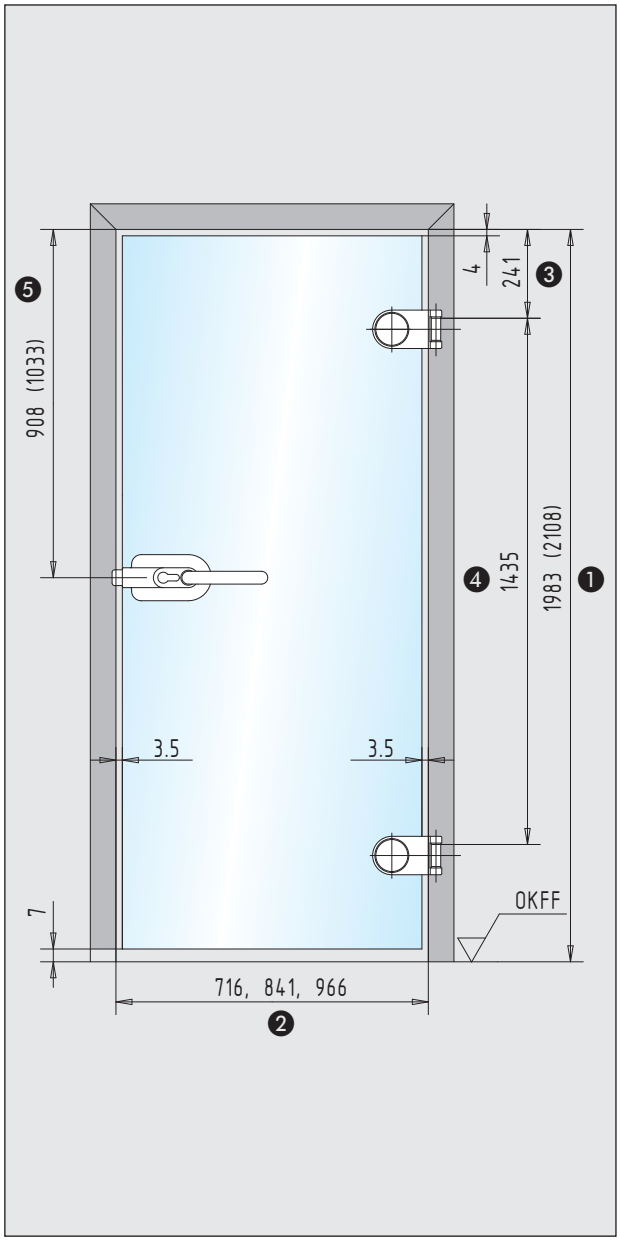

Hinweis:
Die Abbildung zeigt ein Glastürblatt bei Verwendung von Standard-Zargen nach DIN 18101

Erläuterungen:
❶ Zargenfalzmaß / Höhe
❷ Zargenfalzmaß / Breite
❸ Bandbezugsmaß nach DIN 18268
❹ Bandabstandsmaß nach DIN 18111
❺ Mitte Türdrücker / Falleneinlass bis Zargenfalz

Standard-Türblatt

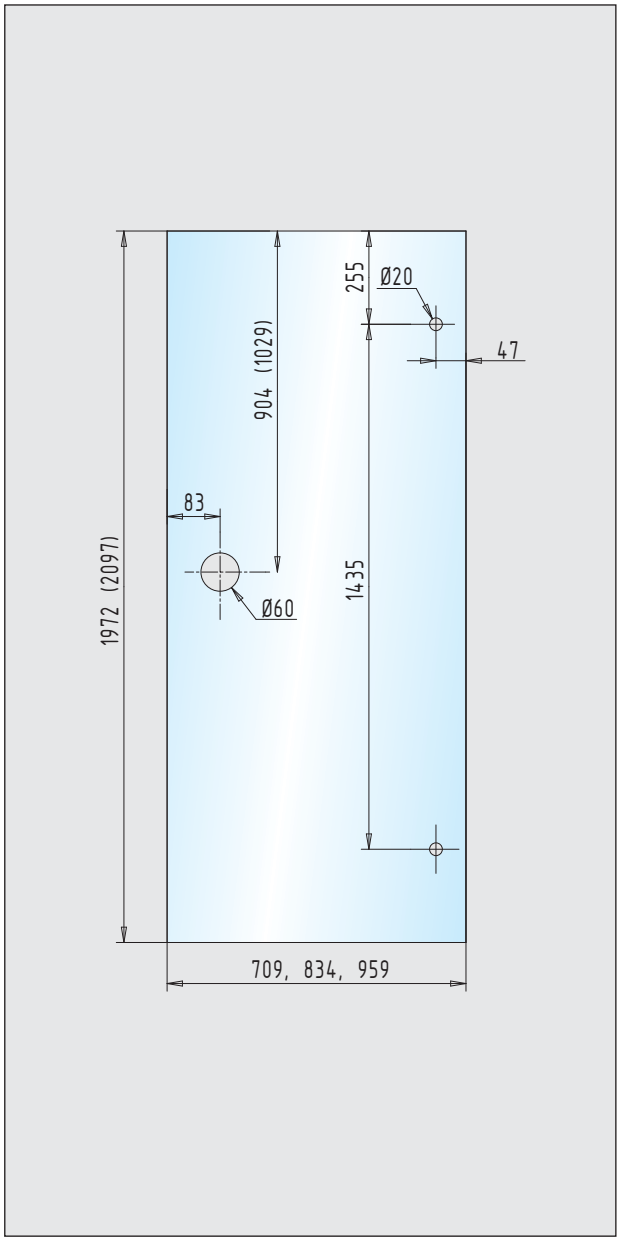

Hinweis:
Die Abbildungen zeigen Zargen mit 24 mm Falztiefe für 8 mm Glasstärke.

Erläuterungen:
① obere Bezugskante Zargenfalz
② Bandbezugslinie nach DIN 18268
③ max. 1.000 mm Glasbreite
④ Falztiefe
⑤ – – –
⑥ Aufnahmeelement
⑦ Zarge

Einbaudetails

■ Türbänder für 8 mm Glas / 24 mm Falztiefe

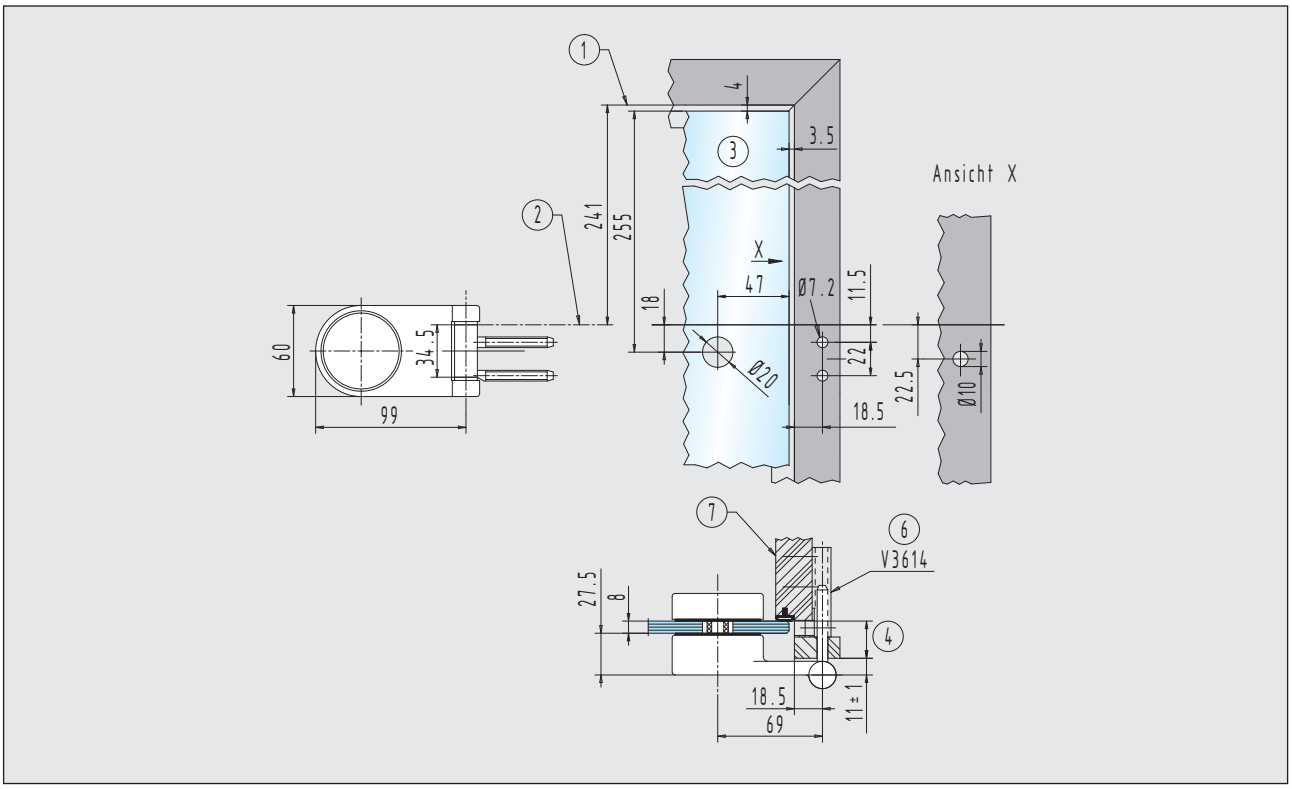

Rahmenteil für Holzzargen 21.400.0000.010

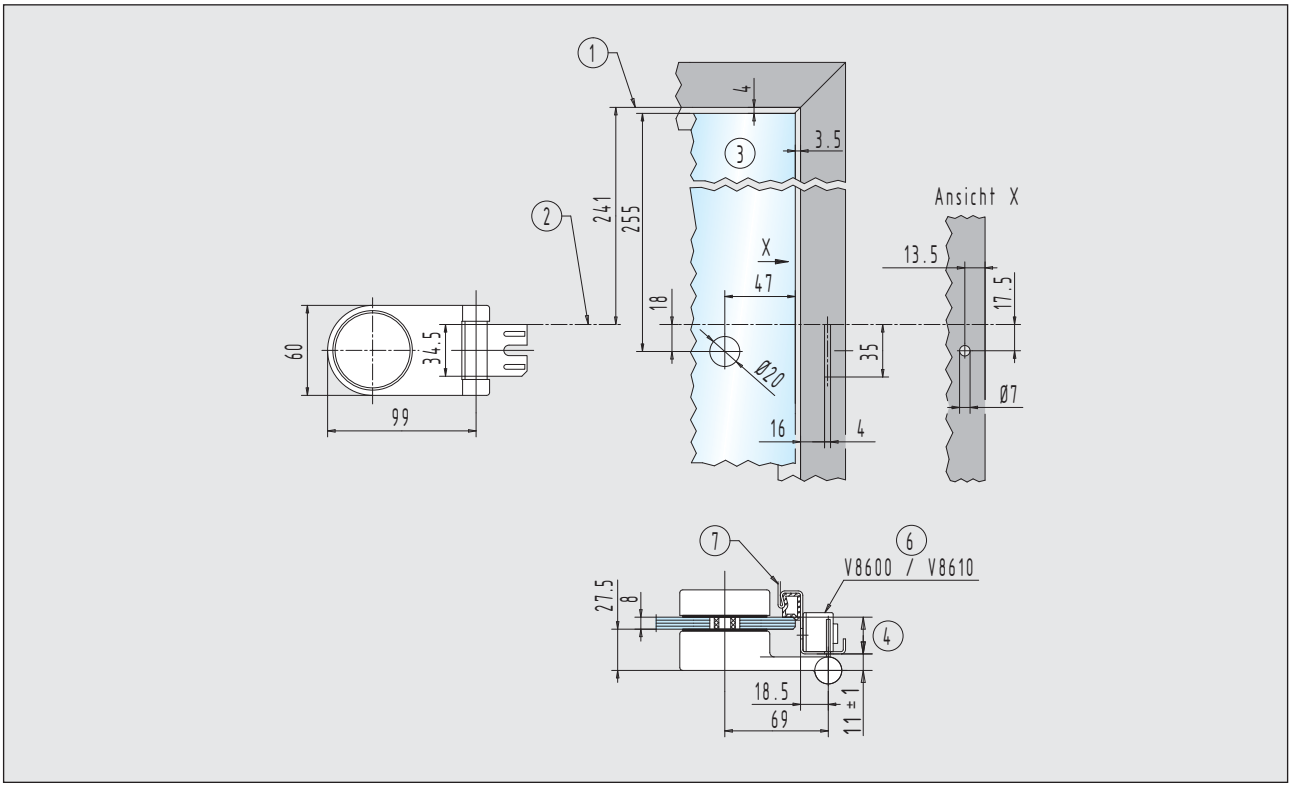

Rahmenteil für Stahlzargen 21.420.0000.010

Notizen

Ergänzende Produkte



Ergänzende Produkte

Das umfassende Zubehör für Glastüren.



INHALT

Werkstoffe und Oberflächen 138

Produktinformation

Türschienen 139 - 140

Türfeststeller 141

Türbänder - spezielle Anwendungen 142

Türpuffer und Schließbleche 143

Profilzylinder 144

Glasbearbeitungen 145



Werkstoffe und Oberflächen

Werkstoffe	Oberflächen-Schlüssel		Türschienen Türbänder	Feststeller Gegenkasten	Türpuffer
Aluminium	E4/C-0 silber	… 112	●	●	●
	E4/EV 2 neusilber	… 122	●	●	
	RAL 9010 reinweiß	… 250	●	●	●
	RAL 9016 verkehrsweiß	… 255	●	●	●
	E4/S5/EV 5 goldfarbig	… 132	●	●	
	E4/C 31 edelstahlfarbig	… 137	●	●	
	E4/C 34 dunkelbronze	… 152	●	●	
	Sondereloxal	… 199	●	●	
	RAL-beschichtet	… 295	●	●	
Messing	poliert	… 318		●	●
	matt gebürstet	… 328		●	●
	matt verchromt	… 372		●	
	poliert verchromt	… 374		●	
	velour vernickelt	… 376		●	●
Edelstahl	matt geschliffen	… 426			●
	poliert	… 416			●

Seite
352 – 353

Türschienen

- **bei 8 mm Glas:** Türschienen mit PVC-Zwischenlagen
- **bei 10 mm Glas**: Türschienen ohne PVC-Zwischenlagen (Verklebung mit Silikon am Glastürblatt erforderlich)
- **Türschiene mit Feststeller:** DIN links = Feststeller rechts montiert
- **Türschiene mit Feststeller:** DIN rechts = Feststeller links montiert
- max. 1.200 mm Flügelbreite **(Maß nach Angabe)**

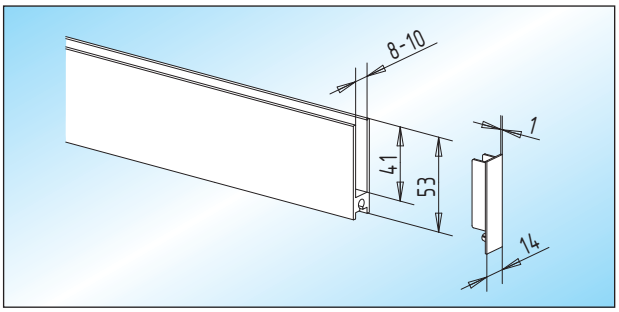

Türschiene / 53 mm hoch

Türschiene mit beidseitigen KS-Endkappen, 53 mm hoch

Längen		8 mm Glas	10 mm Glas
Standard:	709 mm	26.100.0400.___	26.100.0900.___
Standard:	**834 mm**	**26.102.0400.**___	26.102.0900.___
Standard:	959 mm	26.104.0400.___	26.104.0900.___
Fix:	≤ 1.200 mm	26.106.0400.___	26.106.0900.___

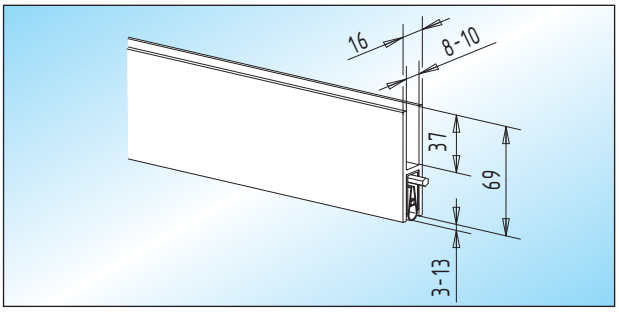

Türschiene / 69 mm hoch

Türschiene **mit automatischer Anpressdichtung**, 69 mm hoch. Einsatz nur bei glatten Fußböden!

Längen		8 mm Glas	10 mm Glas
Standard:	709 mm	26.130.0400.___	26.130.0900.___
Standard:	**834 mm**	**26.132.0400.**___	26.132.0900.___
Standard:	959 mm	26.134.0400.___	26.134.0900.___
Fix:	≤ 1.200 mm	26.136.0400.___	26.136.0900.___

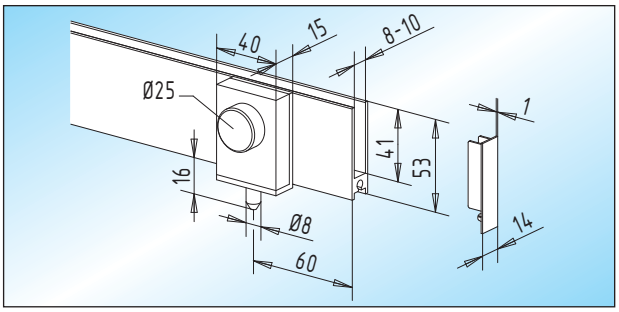

Türschiene / 53 mm hoch / mit Feststeller

Türschiene mit beidseitigen KS-Endkappen, 53 mm hoch mit Feststeller

Längen	DIN	8 mm Glas	10 mm Glas
709 mm	links	26.110.0410.___	26.110.0910.___
834 mm	**links**	**26.112.0410.**___	26.112.0910.___
959 mm	links	26.114.0410.___	26.114.0910.___
≤ 1.200 mm	links	26.116.0410.___	26.116.0910.___
709 mm	rechts	26.118.0420.___	26.118.0920.___
834 mm	rechts	26.120.0420.___	26.120.0920.___
959 mm	rechts	26.122.0420.___	26.122.0920.___
≤ 1.200 mm	rechts	26.124.0420.___	26.124.0920.___

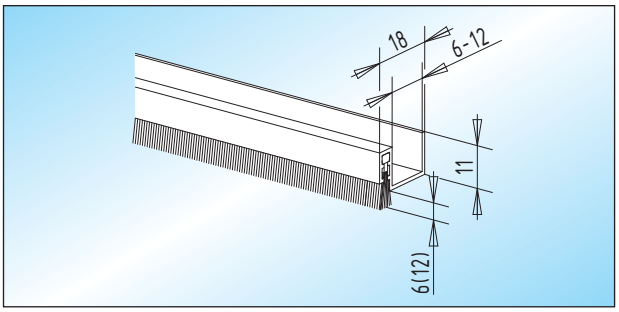

Türschiene / 11 mm hoch

Türschiene mit verstellbarer Dichtungsbürste, **kürzbar**, 11 mm hoch

Länge	6 - 12 mm Glas
2.200 mm	**26.140.0300.**___

7

Seite 138

Türschienen

- **bei 8 mm Glas:** Türschienen mit PVC-Zwischenlagen
- **bei 10 mm Glas**: Türschienen ohne PVC-Zwischenlagen
  (Verklebung mit Silikon am Glastürblatt erforderlich)

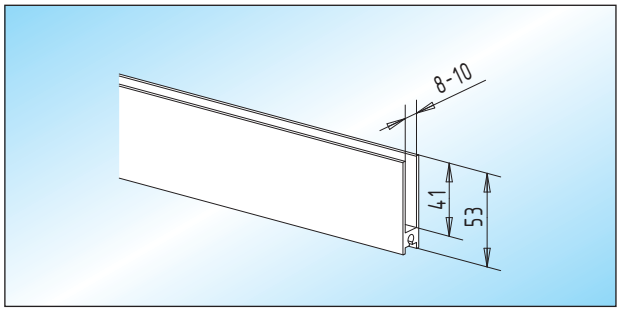

Türschiene / 53 mm hoch
Türschiene, 53 mm hoch, **ohne Zubehör**

Lagerlänge	
5.000 mm	**26.150.0500.___**

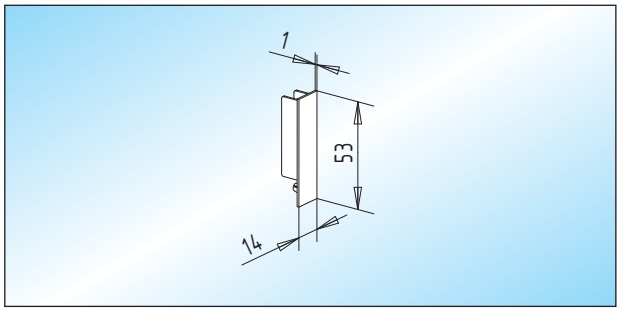

Endkappe
KS-Endkappe, schwarz, für Türschiene / 53 mm hoch

26.154.0000.565	

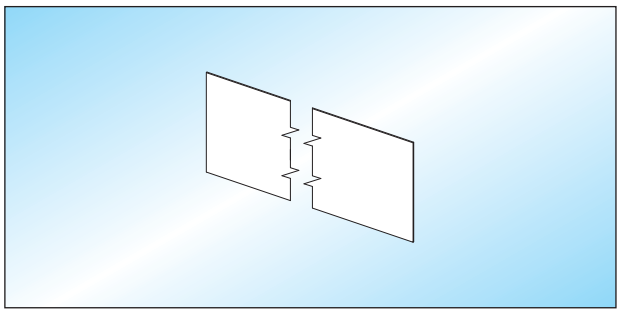

PVC-Zwischenlage
PVC-Zwischenlage, 100 x 1 mm für Türschiene / 53 mm hoch

Lagerlänge	
50 mtr.	**26.152.0000.505**

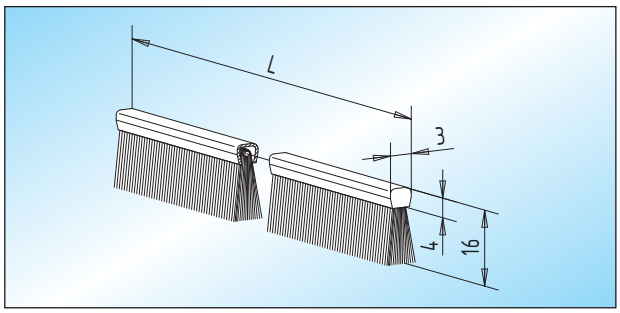

Dichtungsbürste
Dichtungsbürste für Türschiene / 53 mm hoch

Längen		
Standard:	709 mm	26.160.0000.505
Standard:	**834 mm**	**26.162.0000.505**
Standard:	959 mm	26.164.0000.505
Fix:	≤ 1.200 mm	26.166.0000.505

7

Türfeststeller

- **bei 8 - 10 mm Glas:** Feststeller/Gegenkasten mit Zwischenlagen
- **bei 12 mm Glas:** Feststeller/Gegenkasten ohne Zwischenlagen
  (Verklebung mit Silikon am Glastürblatt erforderlich)

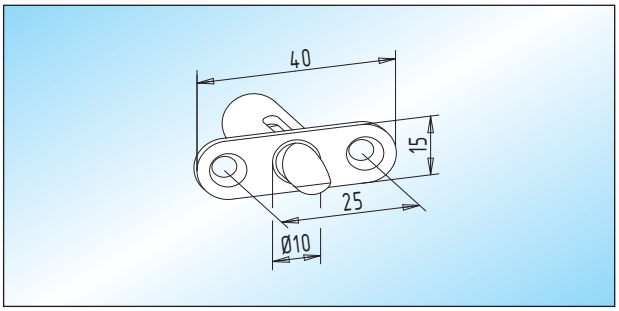

Türschnäpper
oberer Türschnäpper, E6/C-0 silber

	26.200.0000.114

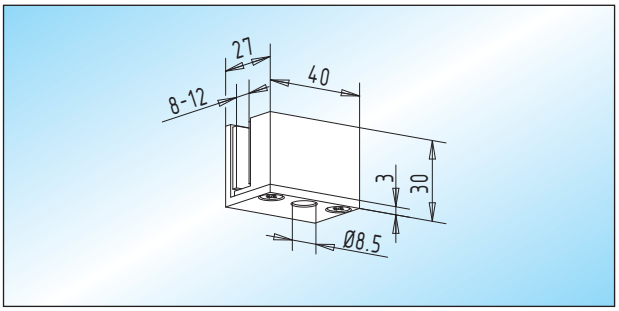

Überschub-Gegenkasten
Überschub-Gegenkasten zu Überschub-Feststeller
Lieferbar in Aluminium und Messing!

Glas	
8 mm	**26.204.0400.___**
10 mm	26.204.0900.___
12 mm	26.204.1100.___

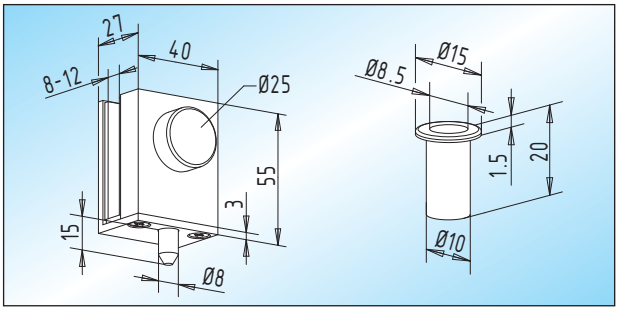

Überschub-Feststeller
Überschub-Feststeller mit matt vernickelter Messing-Bodenbuchse. **Lieferbar in Aluminium und Messing!**

Glas	
8 mm	**26.202.0400.___**
10 mm	26.202.0900.___
12 mm	26.202.1100.___

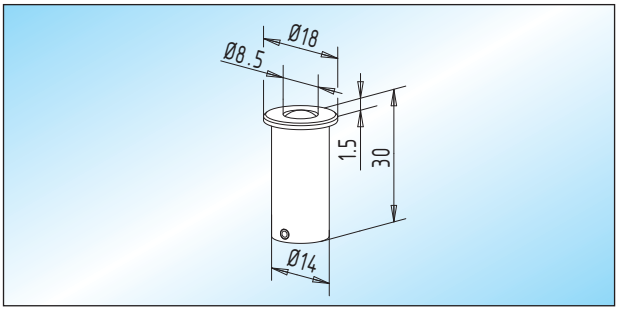

Bodenbuchse / Staubverschluss
verzinkte Stahl-Bodenbuchse mit federndem Staubverschluss für Rundriegel ø 8 mm

	26.206.0000.010

7

Türbänder – spezielle Anwendungen

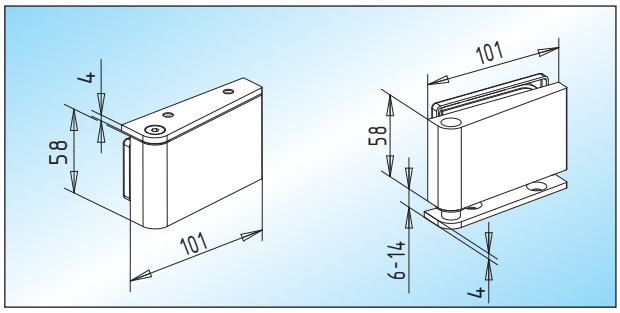

Ecktürbänder
Ecktürbänder mit Boden- und Deckenlager zum Aufschrauben, max. 80 kg Türgewicht

Glas	DIN links	DIN rechts
8 - 12 mm	**26.300.0610.___**	26.300.0620.___

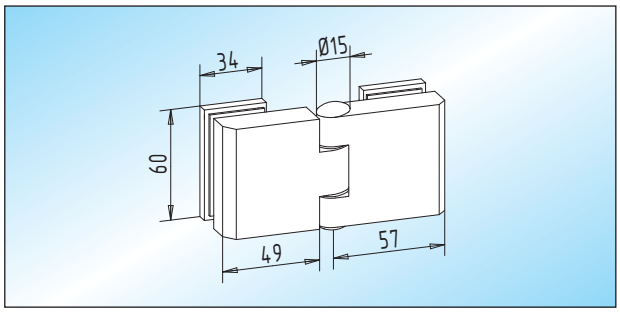

Türband / Glas-Glas
Türband zur Montage an Glas-Seitenteilen, max. 35 kg Türgewicht

Glas	
6 - 8 mm	**26.304.0200.___**

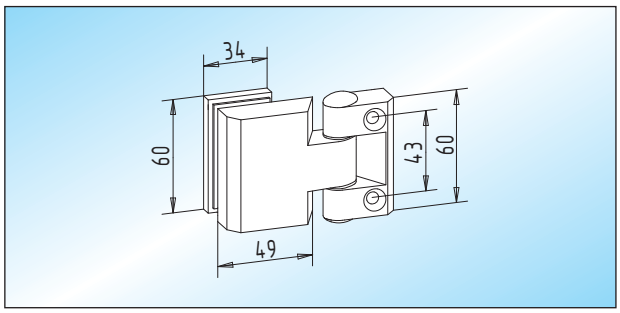

Türband
Türband **mit Anschraubplatte**, max. 35 kg Türgewicht

Glas	
6 - 8 mm	**26.302.0200.___**

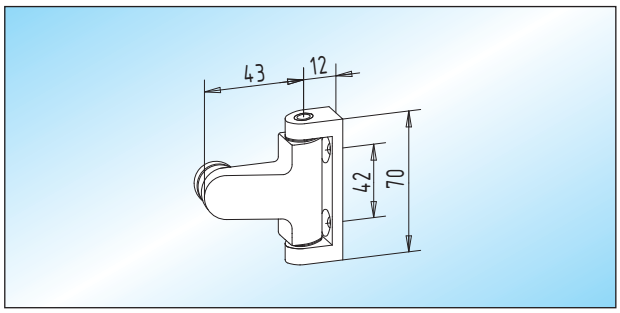

Vitrinentürband
Vitrinentürband, max. 20 kg Türgewicht

Glas	
6 mm	26.306.0100.___
8 mm	**26.306.0400.___**

7

Seite 138
Seite 145

Türpuffer und Schließbleche

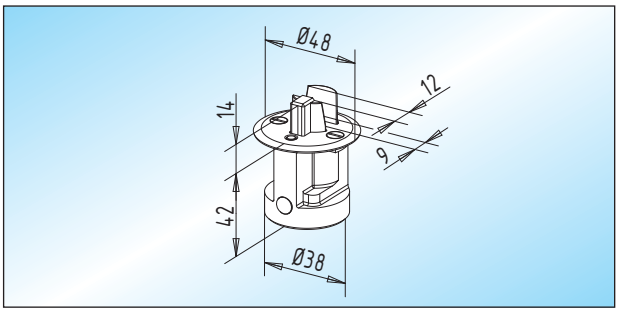

Bodenfeststeller
Bodenfeststeller mit matt geschliffener Edelstahl-Abdeckplatte. Zum Feststellen der Tür ist der Auslöseknopf zu drücken. Durch Herunterdrücken des Feststellkeiles wird die Tür wieder freigegeben.

8 - 10 mm Glas	**26.400.0500.426**

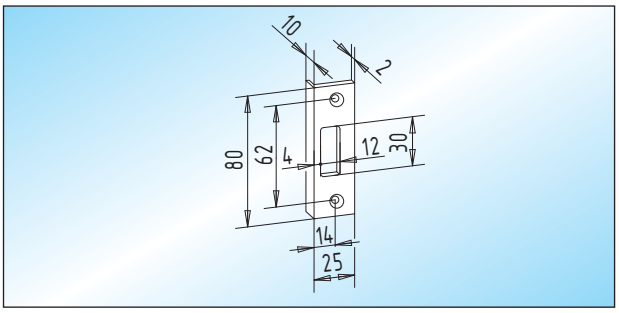

Schließblech
Schließblech für **STUDIO-, HCS- und ATELIER**-Schlösser
Lieferbar in Messing und Edelstahl!

	26.404.0000.___

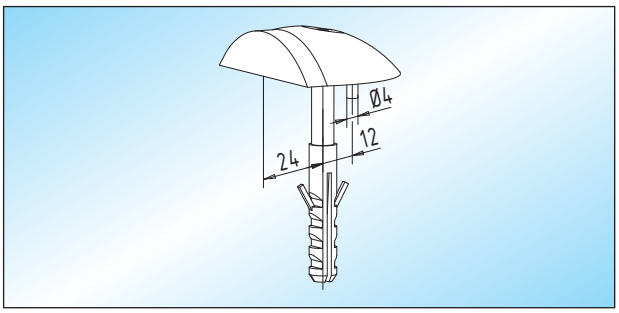

Türpuffer
Türpuffer mit Schraube und Dübel.
Der Türpuffer sollte mit dem größtmöglichen Abstand zur Bandseite auf den Boden geschraubt werden.

	26.402.0000.___

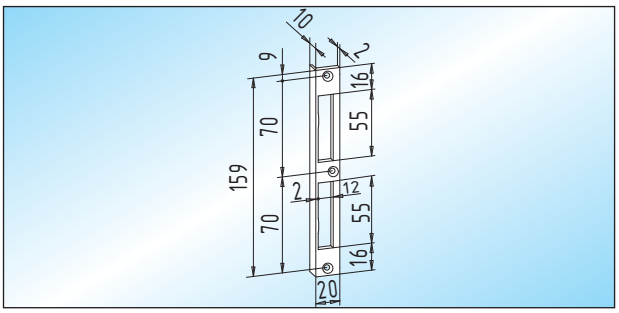

Schließblech
Schließblech für **ATELIER F/R**-Schlösser
Lieferbar in Messing und Edelstahl!

	26.406.0000.___

Profilzylinder

- geeignet für 8 - 10 mm Glas

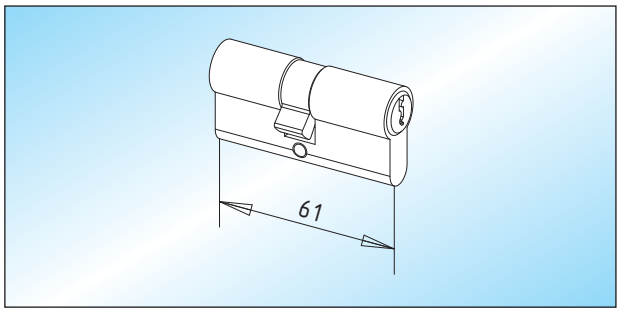

Profilzylinder
matt vernickelter Messing-Profilzylinder / DIN 18252, 61 mm lang, mit 3 Schlüsseln

Schließung	
verschiedenschließend	**26.500.0000.325**
gleichschließend	26.502.0000.325

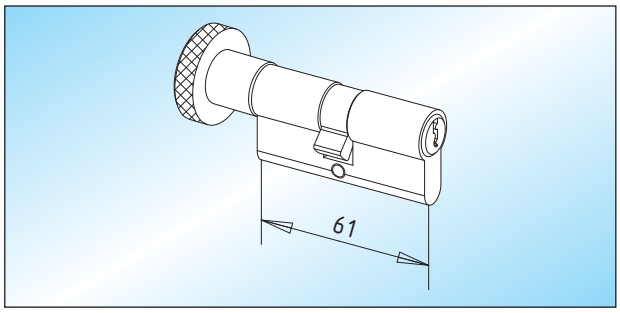

Profil-Knaufzylinder
matt vernickelter Messing-Profil-Knaufzylinder / DIN 18252, 61 mm lang, mit 3 Schlüsseln

Schließung	
verschiedenschließend	**26.520.0000.325**
gleichschließend	26.522.0000.325

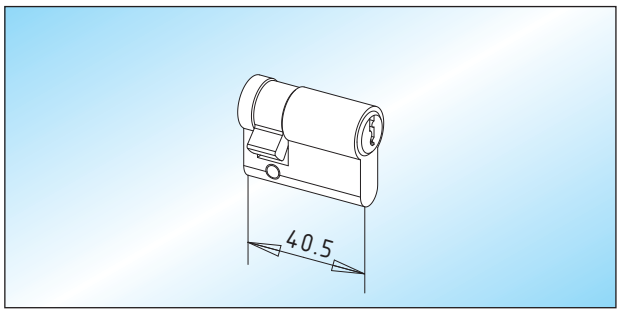

Profilhalbzylinder
matt vernickelter Messing-Profilhalbzylinder / DIN 18252, 40,5 mm lang, mit 3 Schlüsseln

Schließung	
verschiedenschließend	**26.510.0000.325**
gleichschließend	26.512.0000.325

Glasbearbeitungen

■ Türbänder Seite 142

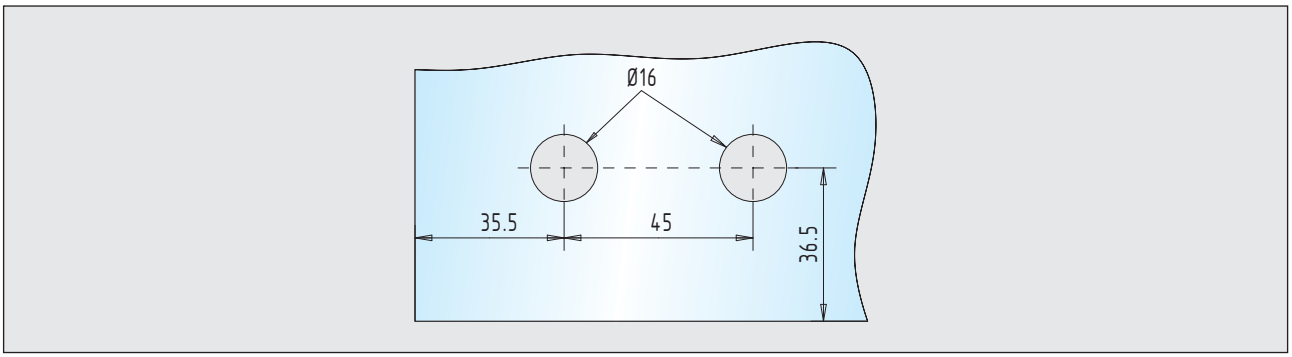

Ecktürbänder 26.300.0610.___ + 26.300.0620.___

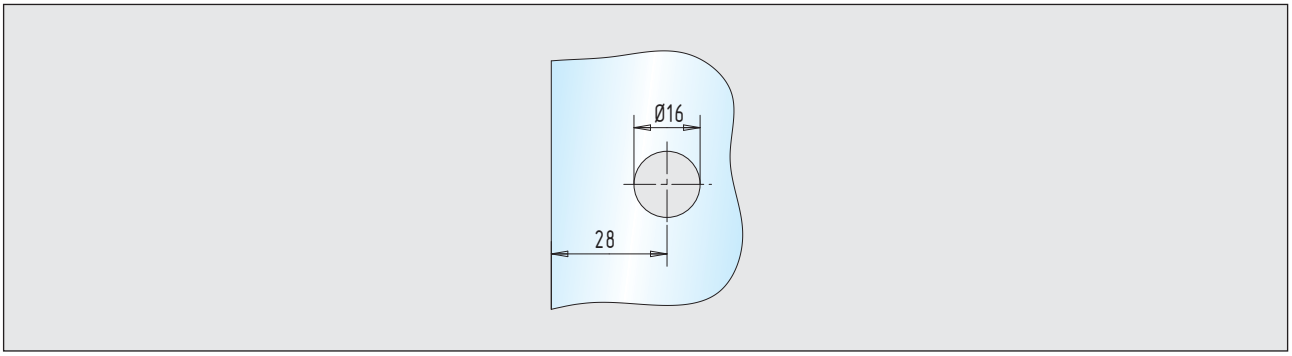

Türband mit Anschraubplatte 26.302.0200.___

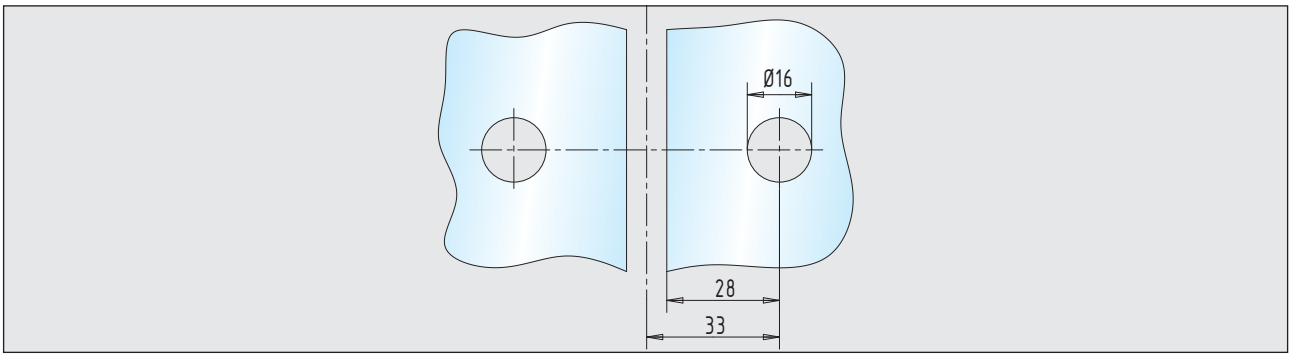

Türband / Glas-Glas 26.304.0200.___

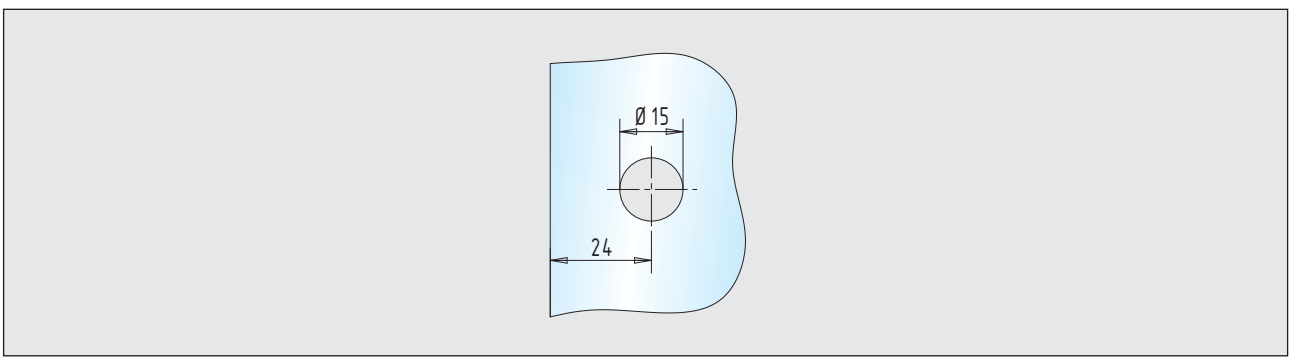

Vitrinentürband 26.306.0100.___ + 26.306.0400.___

Notizen

OCEAN - Wellness Line



OCEAN - Wellness Line

Formschön und funktional:
Das System für Dusch- und Saunatüren.



INHALT

Technische Hinweise 150 - 151

Werkstoffe und Oberflächen 152

Produktinformation

Duschtürbänder 153

Verbinder und Duschtürknöpfe 154

Duschtür-Stabilisationsstangen 155

Duschtürdichtungen 156

Duschtür-Eckbänder / Saunatürbeschläge 157

Glasbearbeitungen 158 - 159



Technische Hinweise

Die elegante Lösung für ein modernes Bad.

Duschtürband:

- links und rechts verwendbar
- geeignet für 8 - 10 mm ESG
- Messing-Klemmschrauben M8 (Anzugsmoment 12 Nm)
- einschließlich Befestigungsschrauben für Anschraubplatte
- Türbreite: max. 1.000 mm / Türgewicht: max. 40 kg

Die **„Standard“**-Version lässt eine Vielzahl von anspruchvollsten Lösungen bei der Gestaltung von Duschtüren zu.
Die Türbänder verfügen über einen 15° Schließbereich. Werden die Türbänder darüber hinaus bewegt, so bleiben die Türen offen stehen.
Zusätzlich bietet die **„verstellbare“** Version die Möglichkeit nach der Montage an der Wand eine Nulllagen-Justierung vorzunehmen. Damit lassen sich Ungenauigkeiten an der Wand ausgleichen.

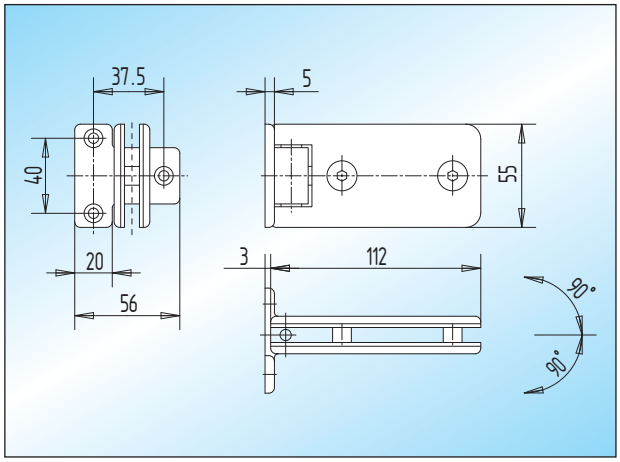

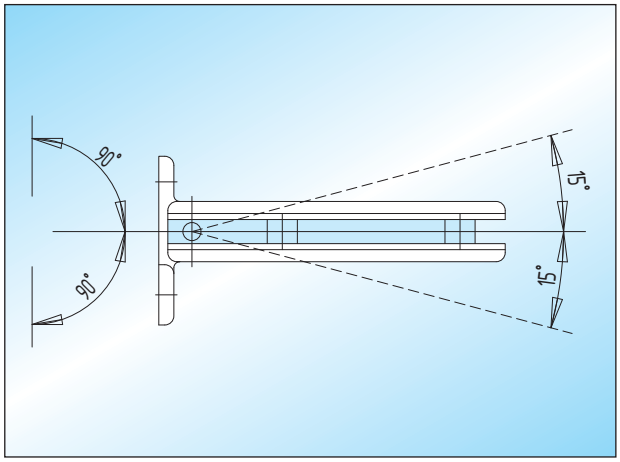

Montagehinweise

1. Glas und Zwischenlagen müssen staub- und fettfrei sein
2. Duschtürband am Türblatt verschrauben
3. Anschraubplatte an Wand befestigen

8

Technische Hinweise

Anwendungsbeispiele für „verstellbare“ Duschtürbeschläge bei 8 mm Glas

■ Duschtürknöpfe Seite 154
■ Dichtungen Seite 156

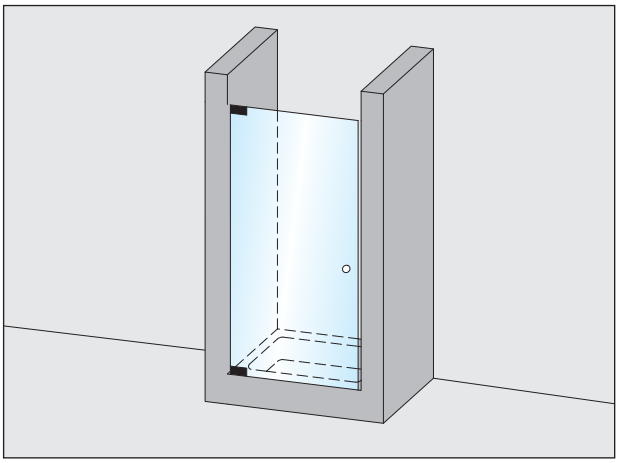

Duschtürband / **Glas-Wand** mit **einseitiger** Anschraubplatte	27.102.0400.___
oder	
Duschtürband / **Glas-Wand** mit **beidseitiger** Anschraubplatte	27.106.0400.___

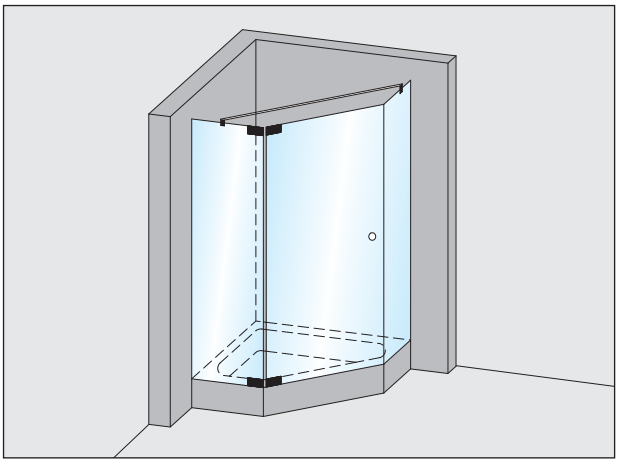

Duschtürband **/ Glas-Glas 135°**	27.114.0400.___
Stabilisationsstange	27.400.0000.___
Glashalter / drehbar	27.404.0400.___

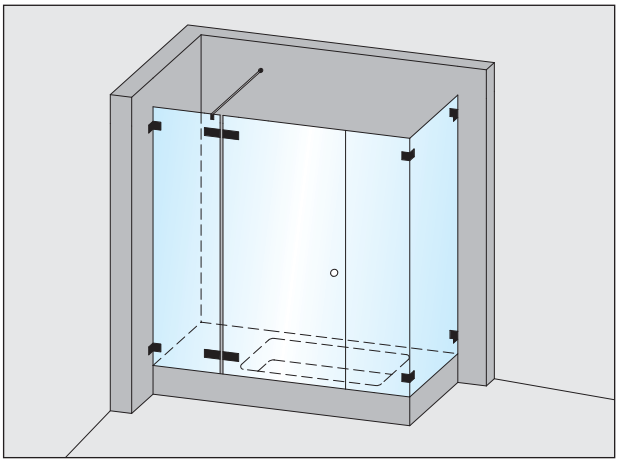

Duschtürband **/ Glas-Glas fluchtend**	27.110.0400.___
Verbinder **/ Glas-Wand**	27.200.0500.___
Eckverbinder **/ Glas-Glas**	27.202.0500.___
Stabilisationsstange	27.400.0000.___
Glashalter / starr	27.402.0400.___
Wandhalter	27.406.0000.___

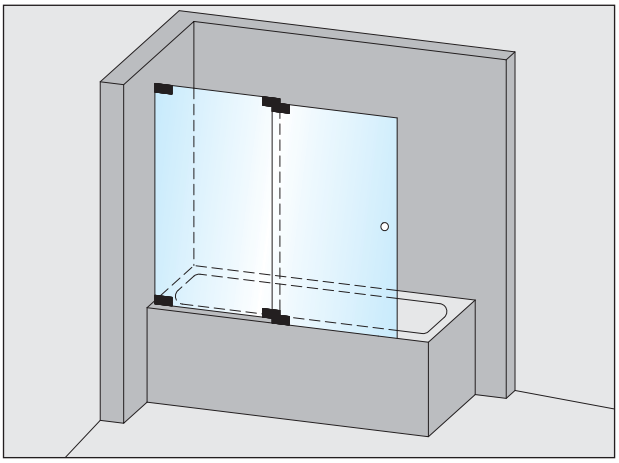

Duschtürband **/ Glas-Glas überlappend**	27.118.0400.___
Duschtürband / **Glas-Wand** mit **einseitiger** Anschraubplatte	27.102.0400.___
oder	
Duschtürband / **Glas-Wand** mit **beidseitiger** Anschraubplatte	27.106.0400.___

Werkstoffe und Oberflächen

Werkstoffe	Oberflächen-Schlüssel		Duschtür-beschläge	Verbinder	Saunatür-beschläge
Messing	poliert	… 318	●		
	matt verchromt	… 372	●		
	poliert verchromt	… 374	●		
	RAL 9010 reinweiß	… 350	●		
Zink-Druckguss	goldfarbig poliert	… 799		●	
	matt verchromt	… 772		●	
	poliert verchromt	… 774		●	
	RAL 9010 reinweiß	… 750		●	
Aluminium	E4/C-0 silber	… 112			●
	RAL 9010 reinweiß	… 250			●
	RAL 9016 verkehrsweiß	… 255			●
	RAL 8014 sepiabraun	… 295			●

Hinweise:

Der Saunatür-Verschlussgriff ist in RAL 9010 reinweiß, RAL 9016 verkehrsweiß und RAL 8014 sepiabraun lieferbar.

Seite 352 – 353

Duschtürbänder

■ geeignet für 8 - 10 mm Glas

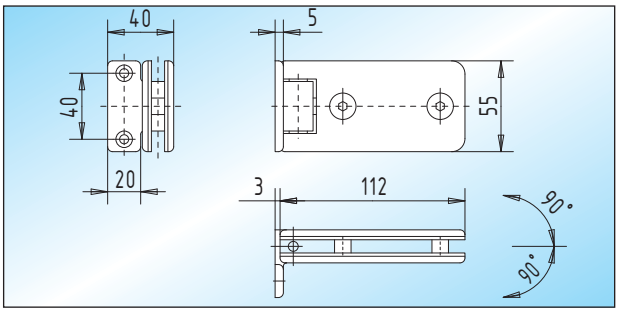

OCEAN - Duschtürband / Glas-Wand
Duschtürband Glas-Wand mit **einseitiger Anschraubplatte** und 2 Befestigungspunkten, Öffnungswinkel beidseitig 90°

Glas	Standard	verstellbar
8 mm	27.100.0400.___	**27.102.0400.___**
10 mm	27.100.0900.___	27.102.0900.___

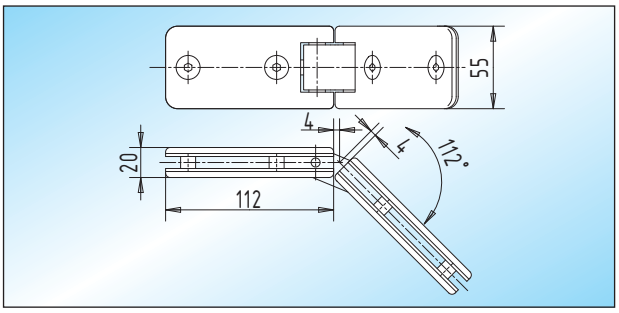

OCEAN - Duschtürband / Glas-Glas 135°
Duschtürband Glas-Glas 135° abgewinkelt, Öffnungswinkel einseitig 112°

Glas	Standard	verstellbar
8 mm	27.112.0400.___	**27.114.0400.___**
10 mm	27.112.0900.___	27.114.0900.___

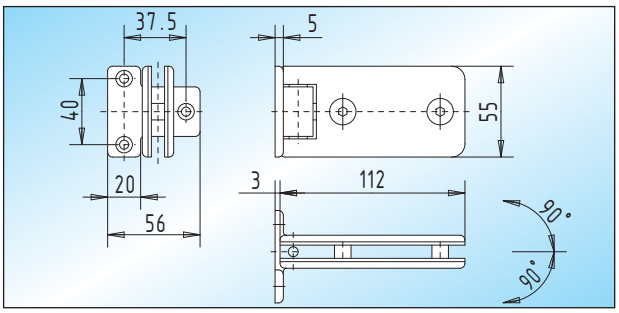

OCEAN - Duschtürband / Glas-Wand
Duschtürband Glas-Wand mit **beidseitiger Anschraubplatte** und 3 Befestigungspunkten, Öffnungswinkel beidseitig 90°

Glas	Standard	verstellbar
8 mm	27.104.0400.___	**27.106.0400.___**
10 mm	27.104.0900.___	27.106.0900.___

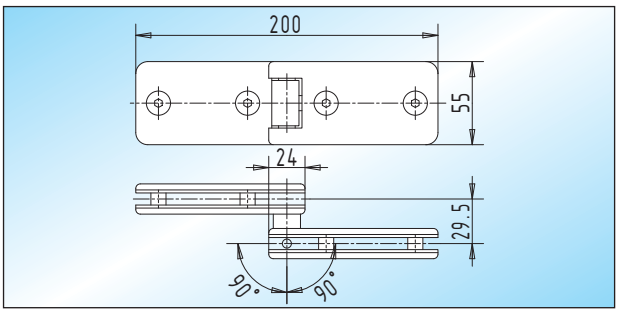

OCEAN - Duschtürband / Glas-Glas überlappend
Glastürband Glas-Glas überlappend (Faltband), Öffnungswinkel einseitig 90°

Glas	Standard	verstellbar
8 mm	27.116.0400.___	**27.118.0400.___**
10 mm	27.116.0900.___	27.118.0900.___

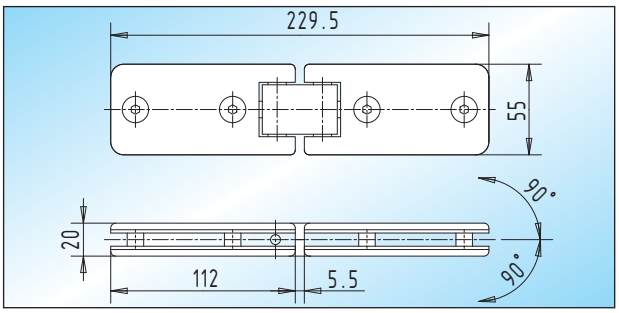

OCEAN - Duschtürband / Glas-Glas fluchtend
Duschtürband Glas-Glas fluchtend, Öffnungswinkel beidseitig 90°

Glas	Standard	verstellbar
8 mm	27.108.0400.___	**27.110.0400.___**
10 mm	27.108.0900.___	27.110.0900.___

Seite 150 – 151
Seite 152
Seite 158 – 159

Verbinder und Duschtürknöpfe

■ geeignet für 8 - 10 mm Glas

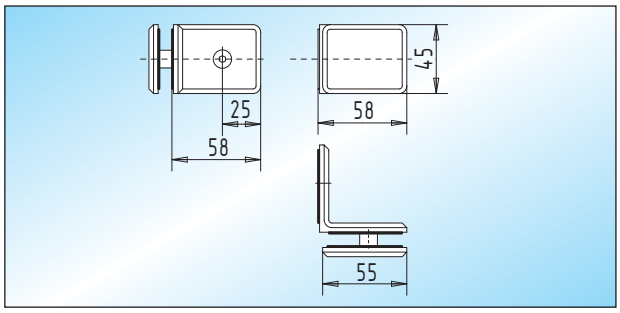

OCEAN - Verbinder / Glas-Wand
Verbinder Glas-Wand

Glas	
8 - 10 mm	27.200.0500.___

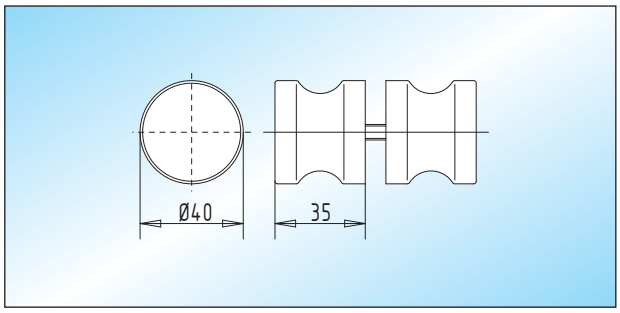

OCEAN - Duschtürknopf
Duschtürknopf / 40 mm ø, **mit Griffmulde**

Glas	
8 - 10 mm	27.302.0500.___

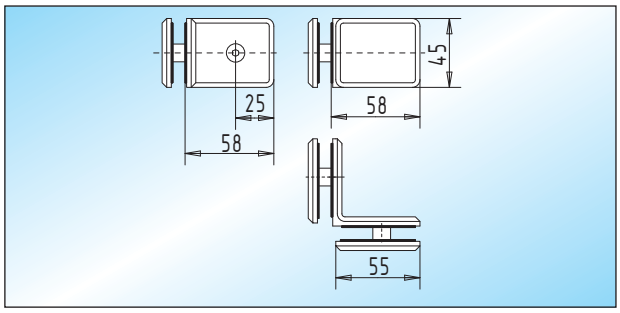

OCEAN - Eckverbinder / Glas-Glas
Eckverbinder Glas-Glas

Glas	
8 - 10 mm	27.202.0500.___

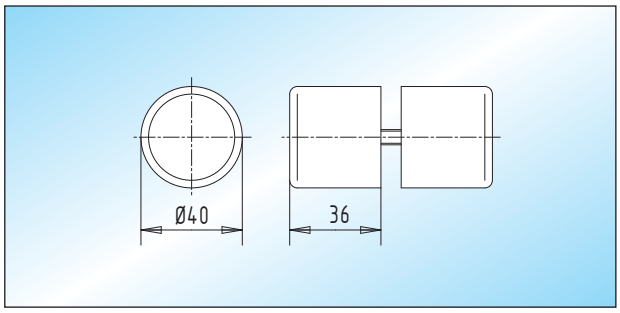

OCEAN - Duschtürknopf
Duschtürknopf **aus Glas** / klar, 40 mm ø

Glas	
8 - 10 mm	27.304.0500.805

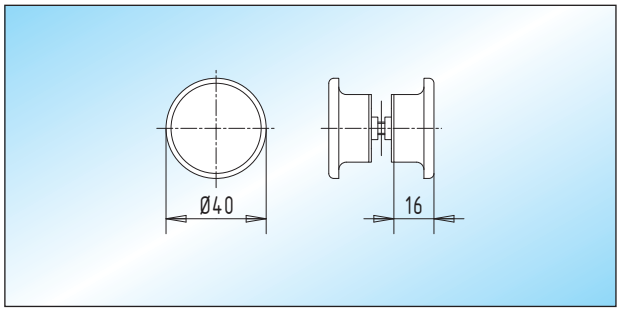

OCEAN - Duschtürknopf
Duschtürknopf / 40 mm ø

Glas	
8 - 10 mm	27.300.0500.___

Seite 150 – 151
Seite 152
Seite 158 – 159

Duschtür-Stabilisationsstangen

■ geeignet für 8 mm Glas

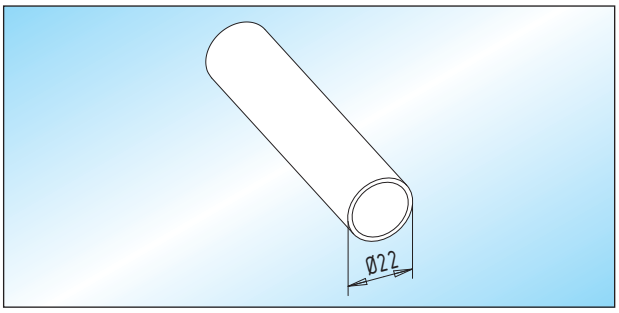

OCEAN - Stabilisationsstange
Stabilisationsstange, 1.200 mm lang, **kürzbar**

	27.400.0000.___

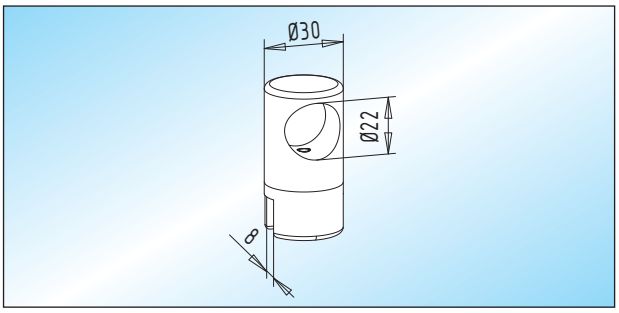

OCEAN - Glashalter / drehbar
Glashalter / drehbar mit einseitiger Öffnung für Stabilisationsstange, zur Montage von Glas-Seitenteilen in allen Positionen

Glas	
8 mm	**27.404.0400.___**

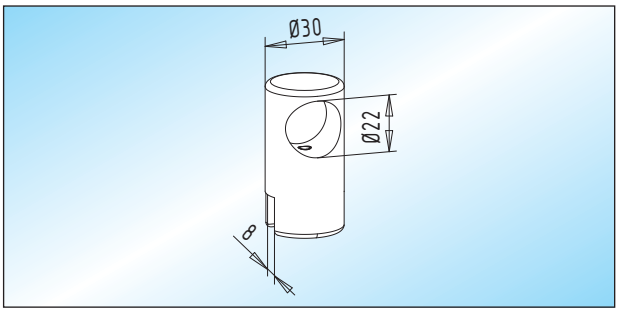

OCEAN - Glashalter / starr
Glashalter / starr mit einseitiger Öffnung für Stabilisationsstange, zur Montage von Glas-Seitenteilen

Glas	
8 mm	**27.402.0400.___**

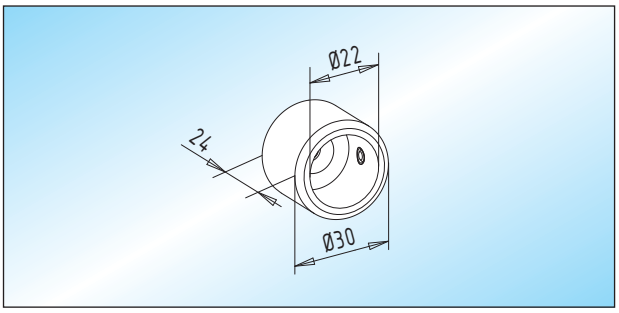

OCEAN - Wandhalter
Wandhalter für Stabilisationsstange

	27.406.0000.___

8

Seite 150 – 151
Seite 152

Duschtürdichtungen

- geeignet für 8 mm Glas

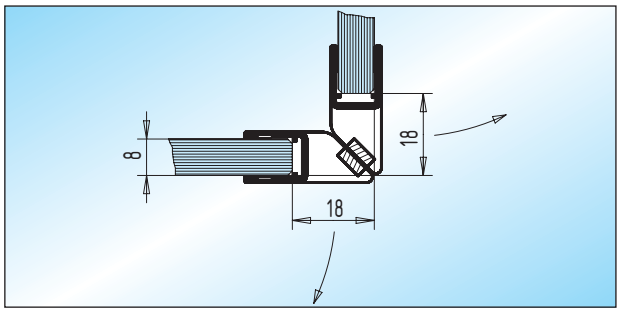

OCEAN - Magnetdichtung 90°
KS-Magnetdichtung, 90° abgewinkelt, 2.000 mm lang, kürzbar

Glas	
8 mm	27.500.0400.505

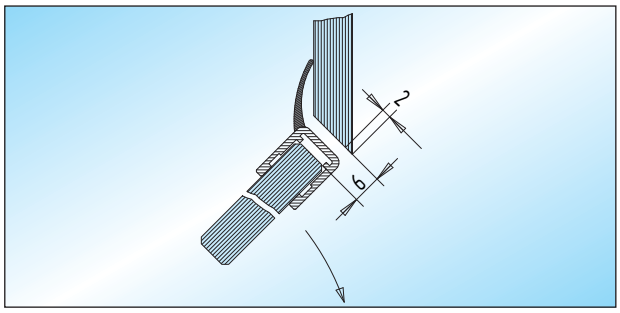

OCEAN - Lippendichtung
KS-Lippendichtung, 2.000 mm lang, kürzbar

Glas	
8 mm	27.510.0400.505

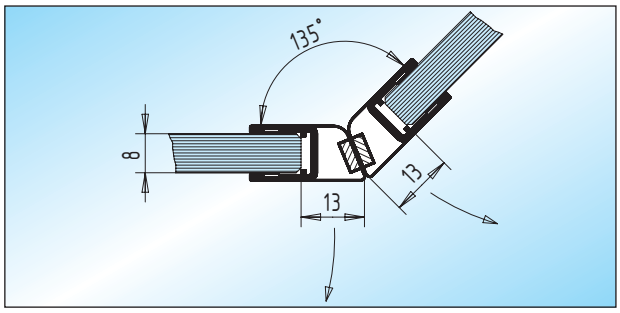

OCEAN - Magnetdichtung 135°
KS-Magnetdichtung, 135° abgewinkelt, 2.000 mm lang, kürzbar

Glas	
8 mm	27.502.0400.505

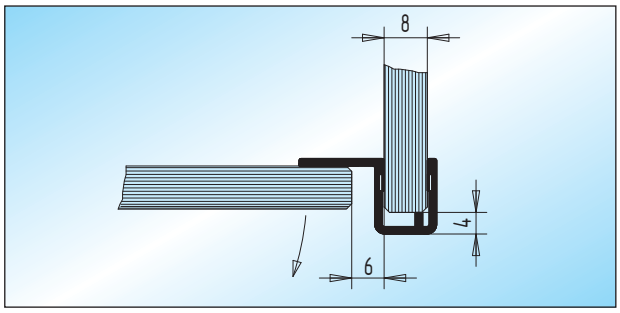

OCEAN - Eckdichtung
KS-Eckdichtung, 2.000 mm lang, kürzbar

Glas	
8 mm	27.512.0400.505

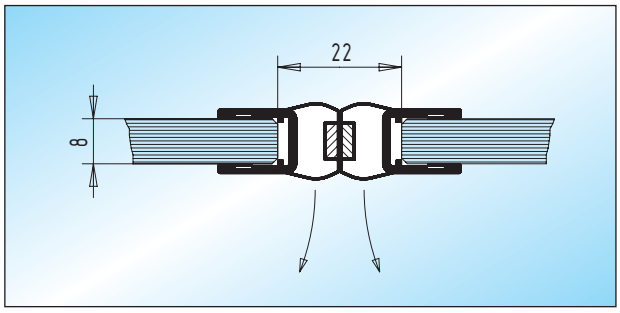

OCEAN - Magnetdichtung / fluchtend
KS-Magnetdichtung, 180° fluchtend, 2.000 mm lang, kürzbar

Glas	
8 mm	27.504.0400.505

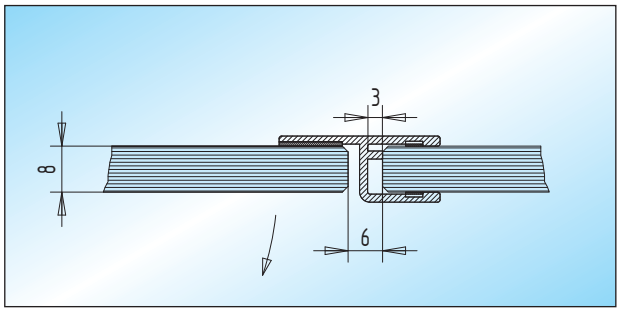

OCEAN - Mitteldichtung
KS-Mitteldichtung, 2.000 mm lang, kürzbar

Glas	
8 mm	27.514.0400.505

Seite
150 – 151

Duschtür-Eckbänder / Saunatürbeschläge

■ geeignet für 6 - 8 mm Glas

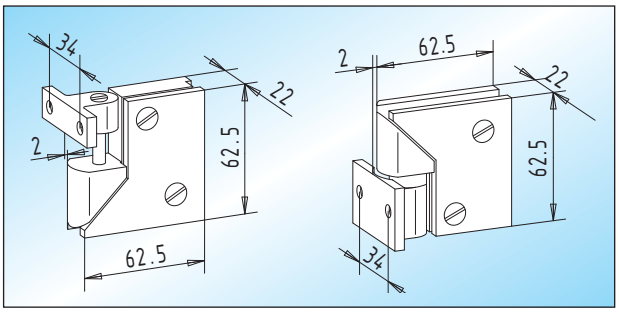

OCEAN - Duschtür-Eckbänder
Duschtür-Eckbänder für unten und oben, mit Wandlager zum Aufschrauben, max. 40 kg Türgewicht
Lieferbar in Messing poliert verchromt!

Glas	
6 - 8 mm	**27.600.0200.374**

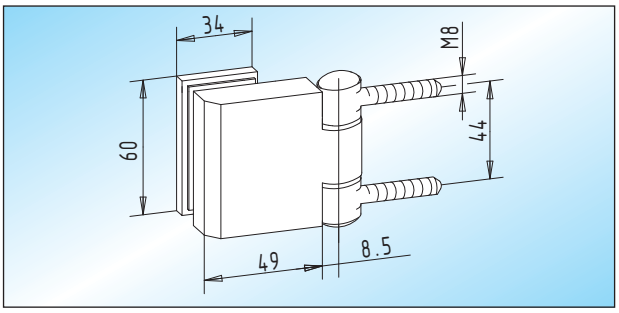

OCEAN - Saunatürband
Türband mit Rahmenteilen für Holzblockzarge, max. 30 kg Türgewicht

Glas	
6 - 8 mm	**27.702.0200.___**

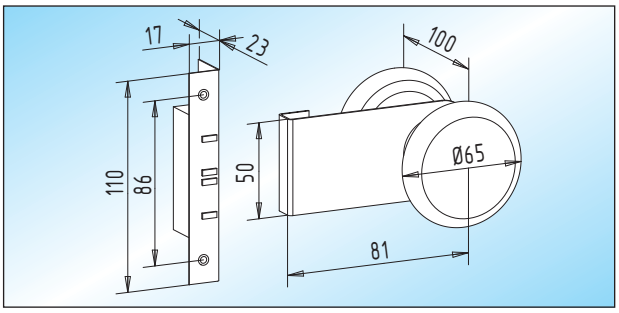

OCEAN - Saunatür-Verschlussgriff
Verschlussgriff mit Holzknopf aus Buche und Magnetverschluss

Glas	
8 mm	**27.700.0400.___**

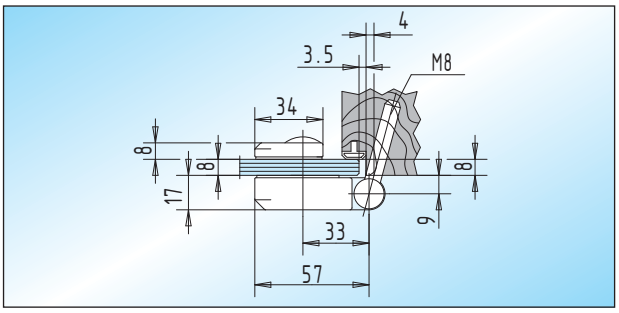

Einbaudetails zu Saunatürband
Holzblockzarge vorgebohrt 6,8 mm ø und 40 mm tief

	27.702.0200.___

Seite 152
Seite 158 – 159

Glasbearbeitungen

■ geeignet für 8 – 10 mm Glas ■ Duschtürbänder Seite 153

Randausschnitt

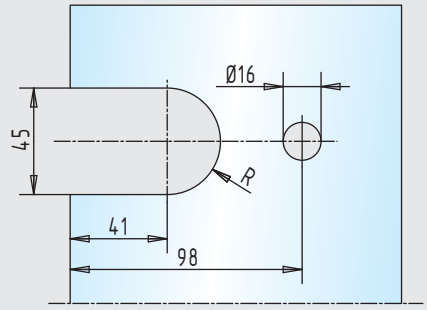

Duschtürband / Glas-Wand 27.100.0400.___ – 27.106.0900.___

Eckausschnitt

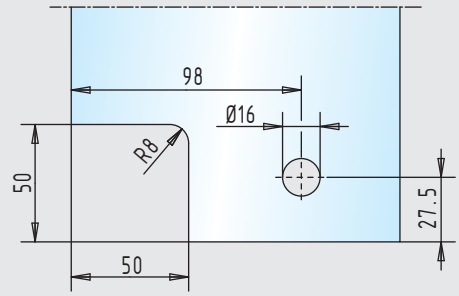

Duschtürband / Glas-Wand 27.100.0400.___ – 27.106.0900.___

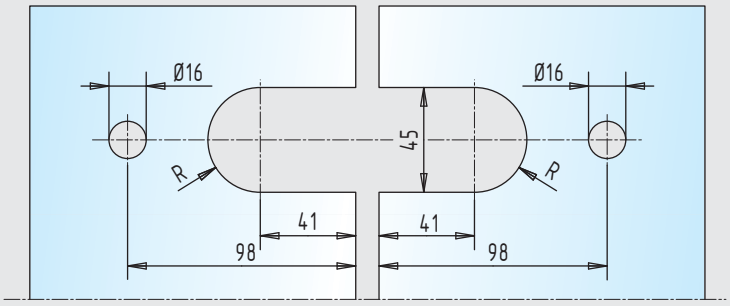

Duschtürband / Glas-Glas 27.108.0400.___ – 27.118.0900.___

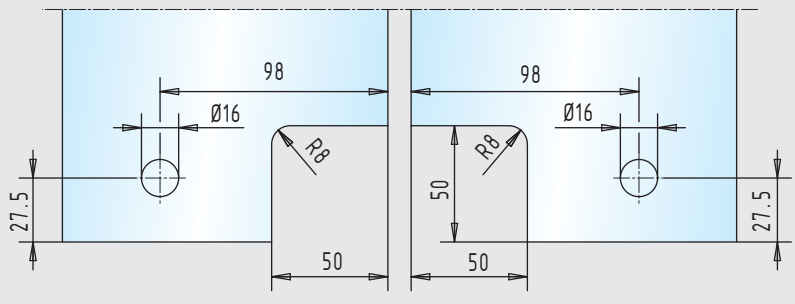

Duschtürband / Glas-Glas 27.108.0400.___ – 27.118.0900.___

8

Glasbearbeitungen

■ Dusch- und Saunatürbeschläge Seite 154 und 157

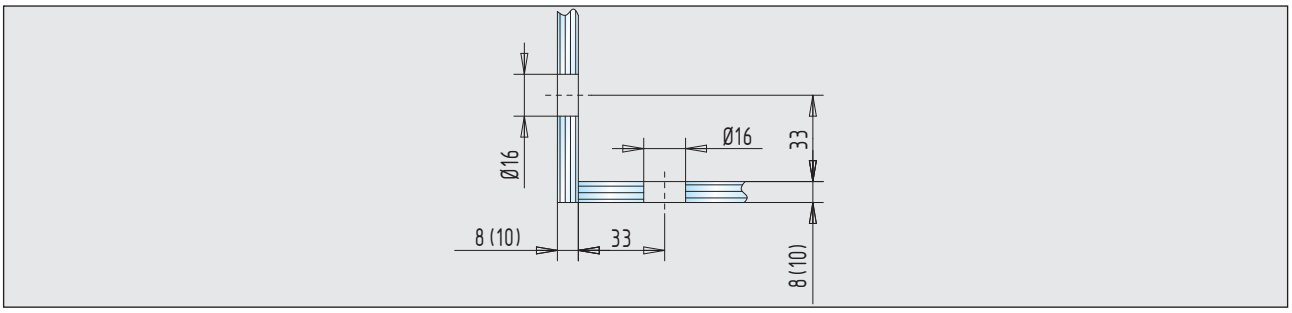

Verbinder / Eckverbinder 27.200.0500.___ + 27.202.0500.___

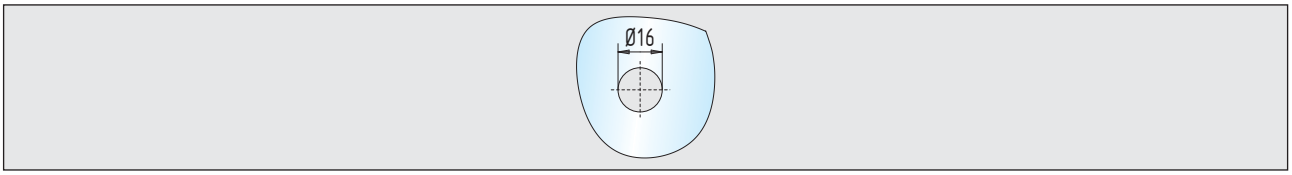

Duschtürknopf 27.300.0500.___ – 27.304.0500.805

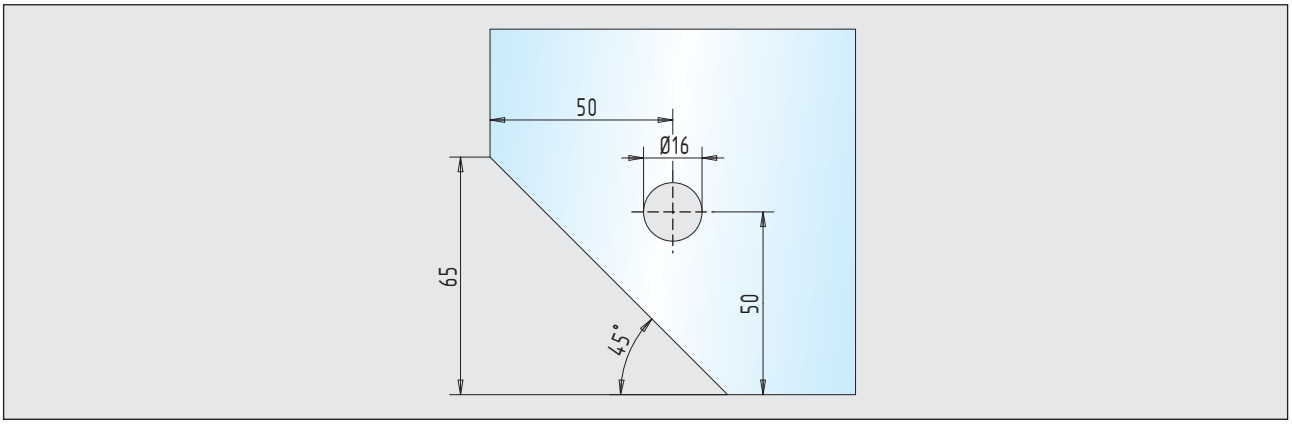

Duschtür-Eckbänder 27.600.0200.374

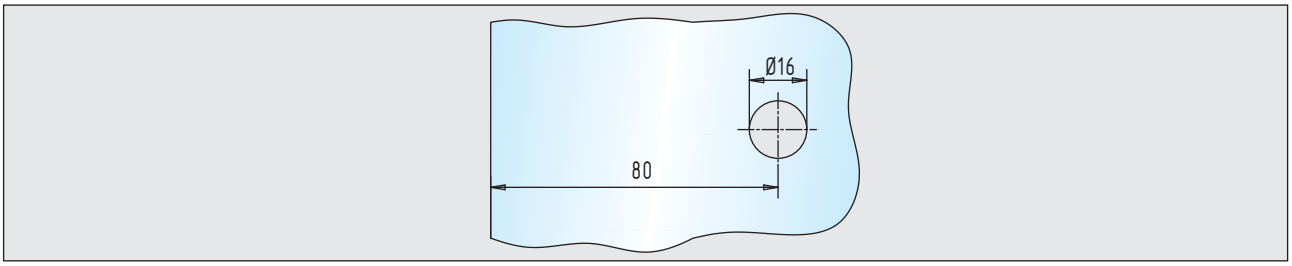

Saunatür-Verschlussgriff 27.700.0400.___

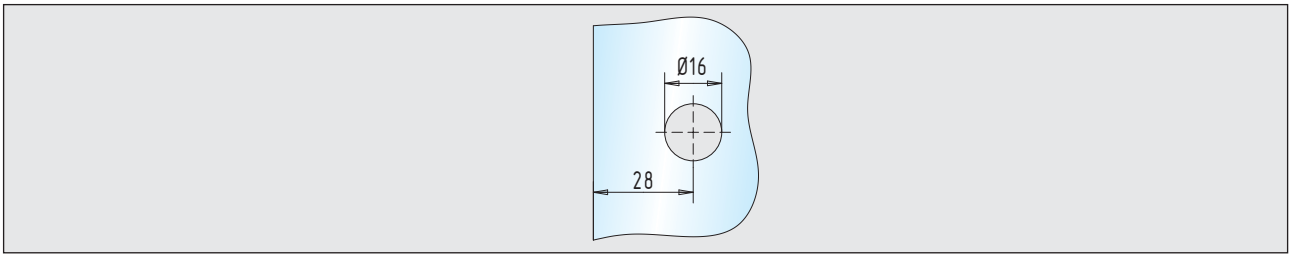

Saunatürband 27.702.0200.___

Notizen

SPRINT - Slide Line



SPRINT - Slide Line

Leise und flexibel.
Das Schiebetürsystem für alle Anwendungen.





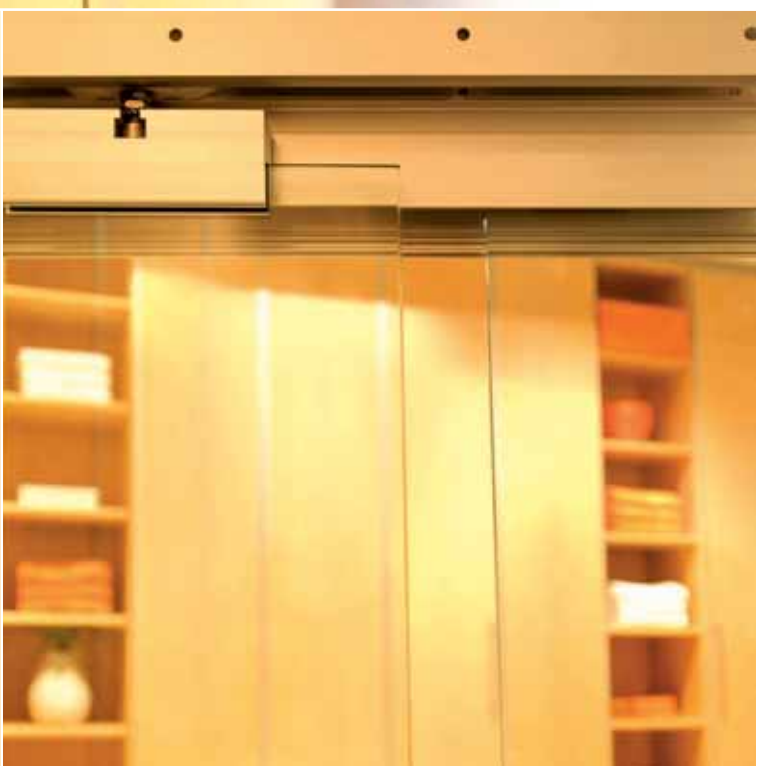

INHALT

Technische Hinweise 164 - 167

Werkstoffe und Oberflächen 168

Produktinformation

Schiebetürsystem 169

Zubehör 170 - 172

Glasbearbeitungen 173

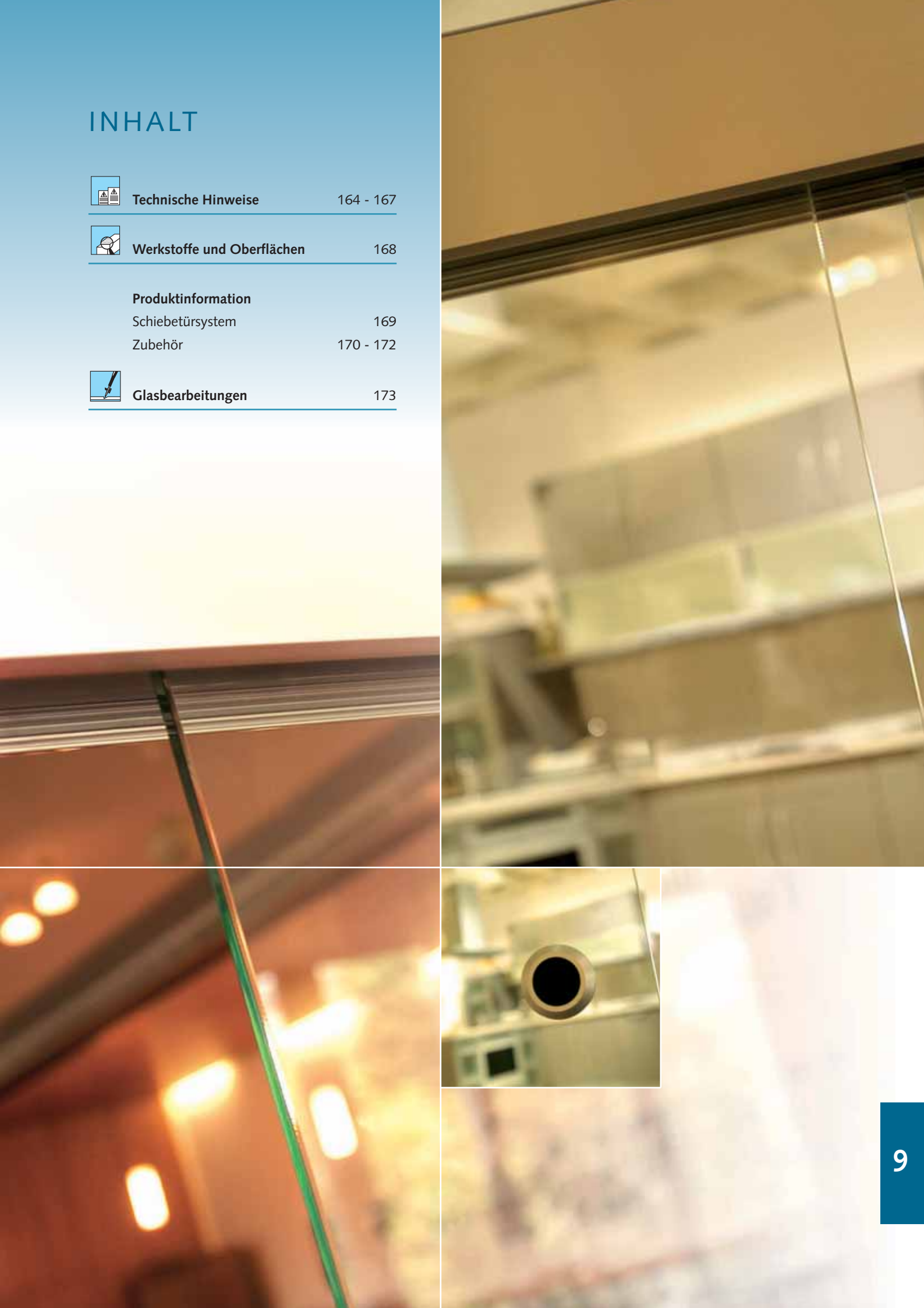

Technische Hinweise

Das Schiebetürsystem für 1- und 2-flügelige Glastüren.

Merkmale:

- leichter und geräuscharmer Lauf
- montagefreundlich durch vormontierte Grundteile
- Wand- und Deckenbefestigung möglich
- geeignet für 8 – 12 mm **E**inscheiben-**S**icherheits**G**las (bis 150 kg Schiebeflügelgewicht bei nur 2 Laufwagen)
- auch für **V**erbund-**S**icherheits**G**las aus 2 x ESG verfügbar (bis 80 kg Schiebeflügelgewicht bei nur 2 Laufwagen)
- Abdeckbleche und Laufschienenprofil aus Aluminium
- Kaschierungsbleche aus Messing und Edelstahl lieferbar
- Laufschiene alle 200 mm gebohrt (Wand-/Decken-anschluss)
- vormontierter Laufwagen mit Klemmprofil und Roll-apparat
- Edelstahl-Schrauben M8 (Anzugsmoment 20 Nm)
- Höhenverstellbarkeit ± 5 mm (Laufwagen)
- keine Glasbearbeitung notwendig (Ausnahme: VSG)
- Montage von Seitenteilen in / an der Laufschiene möglich
- Verwendung mit Dual-Antrieb möglich (2-flügelige Türen)
- Hakenriegelschloss und Dichtungen verfügbar
- Elektrischer Antrieb bei Bedarf möglich

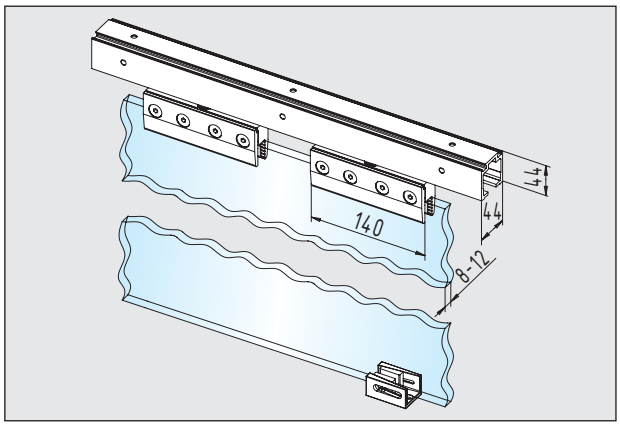

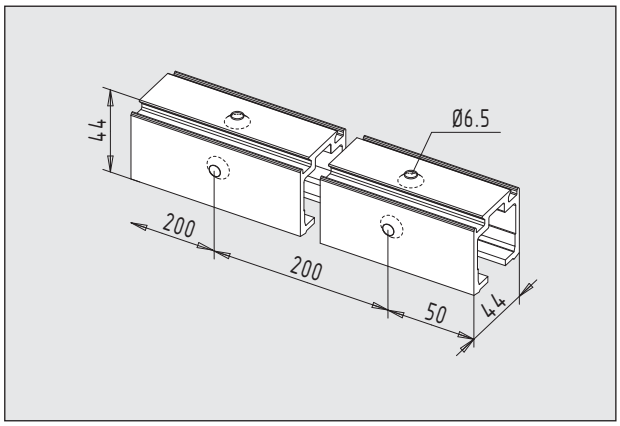

Technische Hinweise

Schiebetürsystem

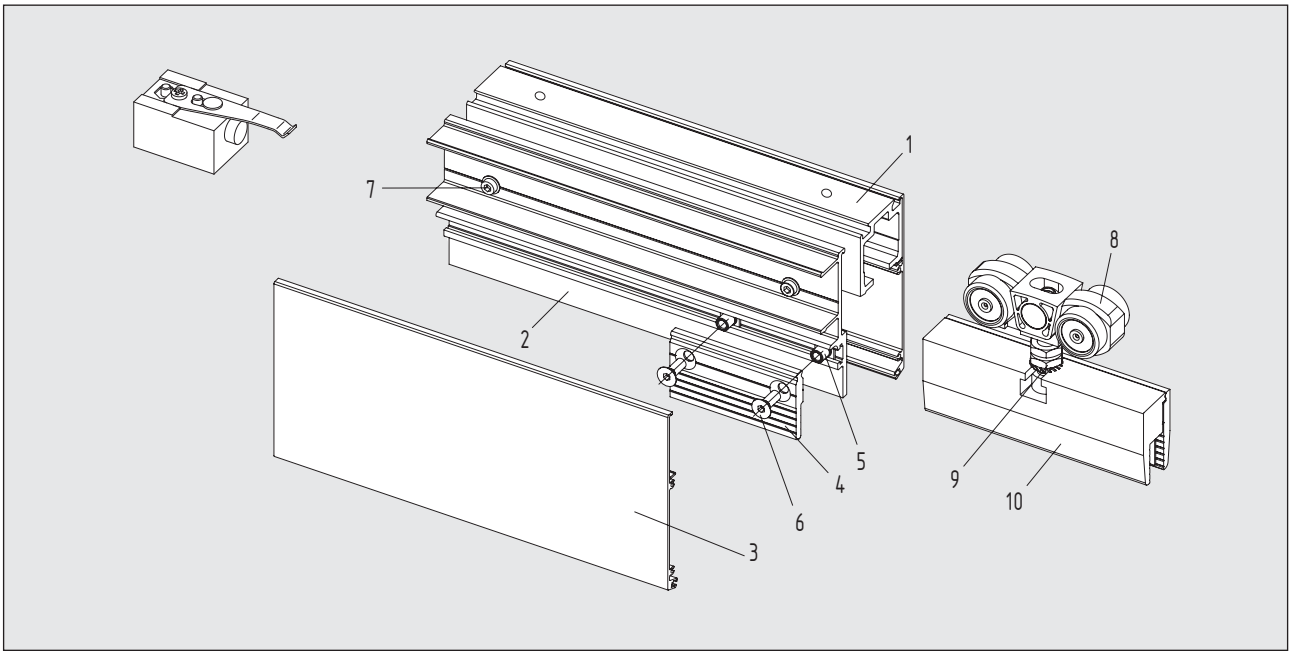

Montagehinweise

1. Fangstopper, Rollapparat mit Tragbolzen in Laufschiene einsetzen
2. Laufschiene an Decke / Wand montieren
3. Glas und Zwischenlagen müssen staub- und fettfrei sein
4. Klemmprofil am Glas montieren
5. Schiebeflügel einhängen und Höhe justieren
6. Bodenführung setzen (auf lotrechte Position achten)
7. Abdeckbleche für Laufschiene aufklipsen

Montageanleitungen sind den Beschlägen beigefügt

Einzelteile

1 Laufschiene
2 Seitenteilprofil
3 Abdeckblech
4 Klemmstück/Seitenteil
5 Gewindebuchse
6 Bef.-Schrauben/Klemmstück
7 Bef.-Schrauben/Seitenteilprofil
8 Rollapparat
9 Tragbolzen } Laufwagen
10 Klemmprofil

Technische Hinweise

Schnittdarstellung

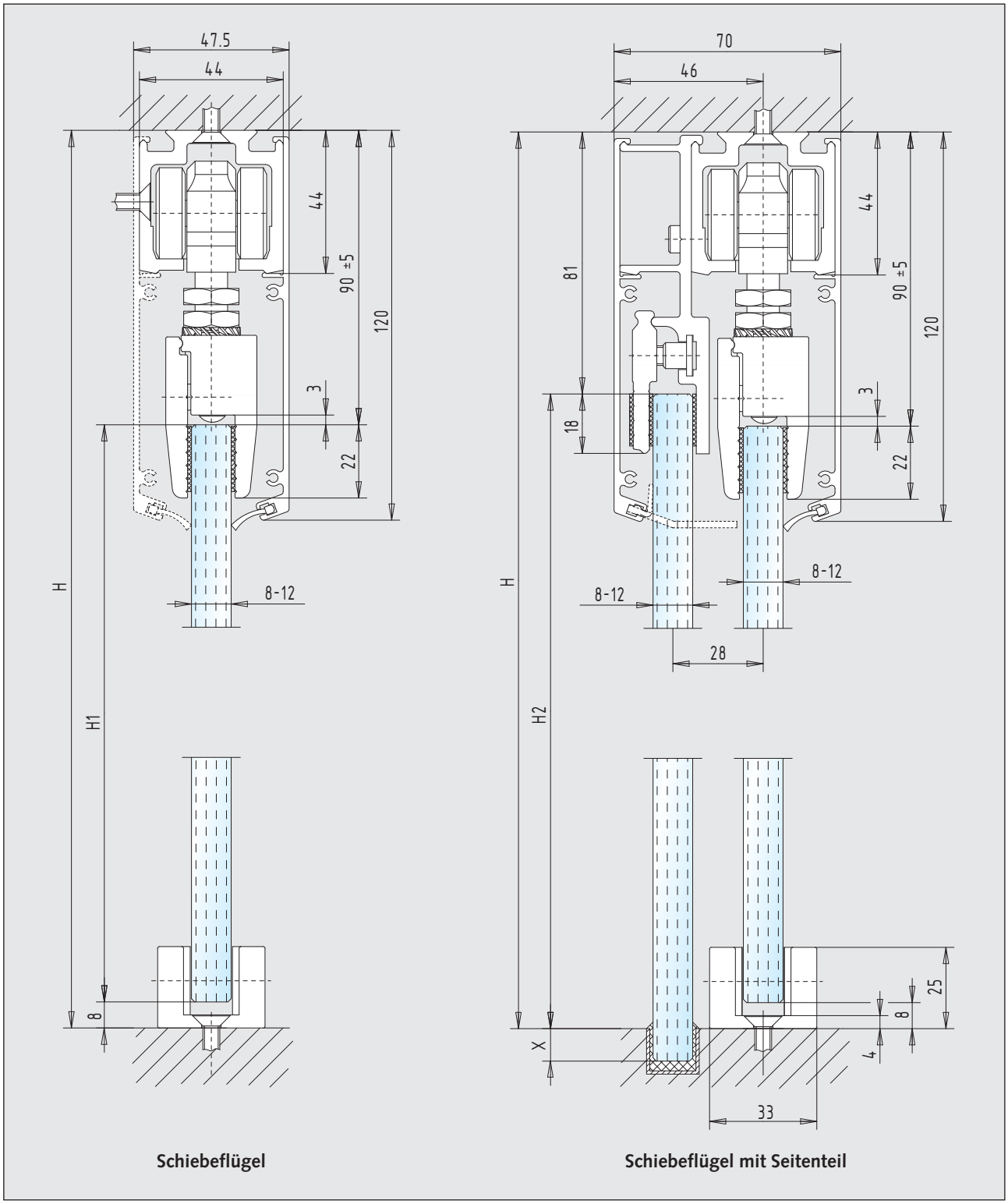

Schiebeflügel

Schiebeflügel mit Seitenteil

Berechnung der Glashöhe
Schiebeflügel: H1 = H - 98 mm
Seitenteil: H2 = H - 81 mm + Bodeneinstand „X“

Hinweis:
Zwischen Schiebeflügel und Seitenteil hat sich in der Praxis ein Überstand von 30 - 40 mm bewährt.

Technische Hinweise

Anwendungsbeispiele für Schiebetürsysteme bei 8 - 12 mm Glas (ESG)

- Abdeckbleche Seite 169 und 171
- Türknöpfe und Schlösser Seite 170
- Sichtschutzprofil und Dichtungen Seite 172

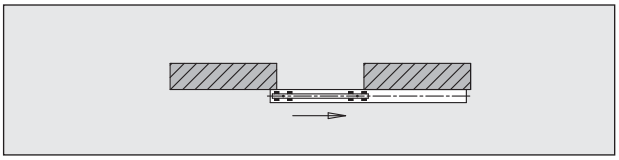

1 x Schiebetürbeschlag	28.100.0600.___

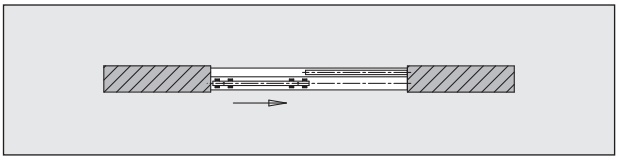

1 x Schiebetürbeschlag	28.100.0600.___
1 x Seitenteilprofil	28.112.0600.105

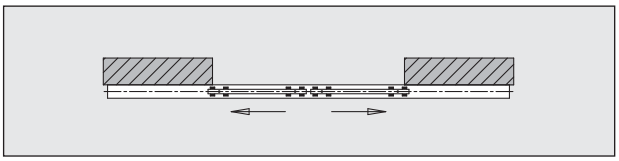

2 x Schiebetürbeschläge	28.100.0600.___
1 x Dual-Antrieb	28.130.0000.505

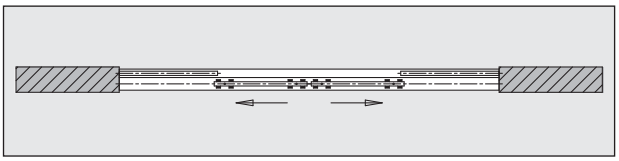

2 x Schiebetürbeschläge	28.100.0600.___
1 x Dual-Antrieb	28.130.0000.505
2 x Seitenteilprofile	28.112.0600.105

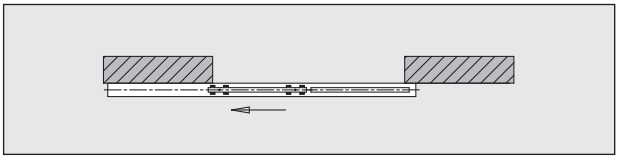

1 x Schiebetürbeschlag	28.100.0600.___
2 x Seitenteil-Klemmstücke	28.120.0600.010

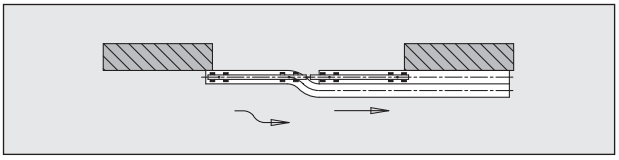

2 x Schiebetürbeschläge	28.100.0600.___
1 x Verbindungsstück	28.310.0020.105

Werkstoffe und Oberflächen

Werkstoffe	Oberflächen-Schlüssel		SPRINT - Slide Line
Aluminium	roh	… 105	●
	E4/C-0 silber	… 112	●
	RAL 9010 reinweiß	… 250	●
	RAL 9016 verkehrsweiß	… 255	●
	RAL-beschichtet	… 295	●
Messing	poliert	… 316	●
Edelstahl	matt geschliffen	… 426	●

Hinweise:

Bei den Abdeckblechen in Messing und Edelstahl handelt es sich um Kaschierungsbleche, welche zusätzlich auf die Aluminium-Abdeckblenden geklebt werden.

Schiebetürsystem

- geeignet für 8 -12 mm ESG / max. 150 kg Flügelgewicht
- Laufschiene / Seitenteilprofil max. 6.000 mm Länge
- Abdeckblech aus Aluminium max. 6.000 mm Länge
- Abdeckblech aus Messing / Edelstahl max. 2.000 mm Länge

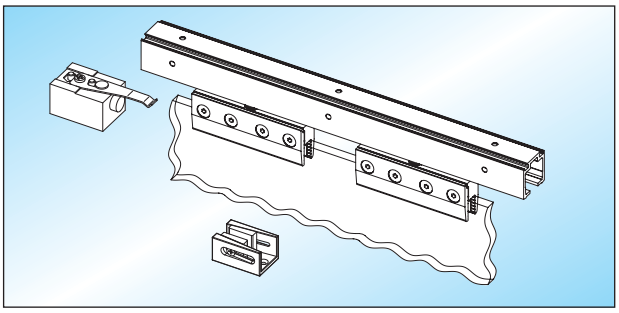

SPRINT - Schiebetürbeschlag

Schiebetürbeschlag für 1-flügelige Türen (1 Laufschiene, 2 Laufwagen, 2 Fangstopper und 1 Bodenführung)
Flügelbreite nach Angabe!

Flügelbreite	
300 - 800 mm	**28.100.0600.___**
801 - 1.000 mm	28.102.0600.___
1.001 - 1.500 mm	28.104.0600.___
1.501 - 2.000 mm	28.106.0600.___

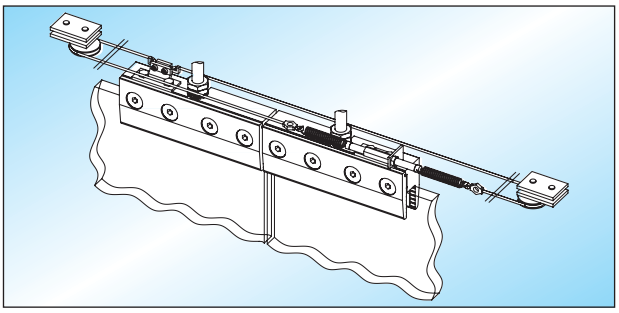

SPRINT - Dual-Antrieb

Dual-Antrieb mit KS-Umlenkrollen und Seilzug zum gleichzeitigem Öffnen von 2-flügeligen Türen (ohne Laufwagen)

	28.130.0000.505

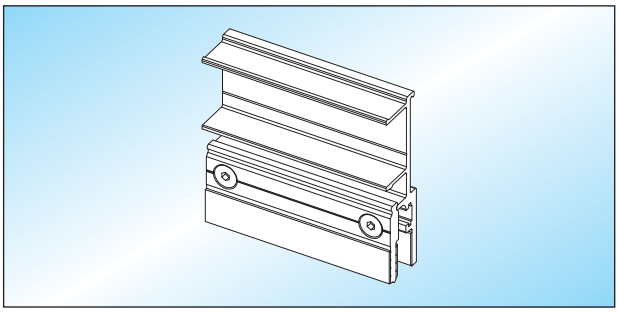

SPRINT - Seitenteilprofil

Seitenteilprofil aus Aluminium zur Montage an Laufschienen

Lagerlänge	28.110.0600.105
Fixlänge	**28.112.0600.105**

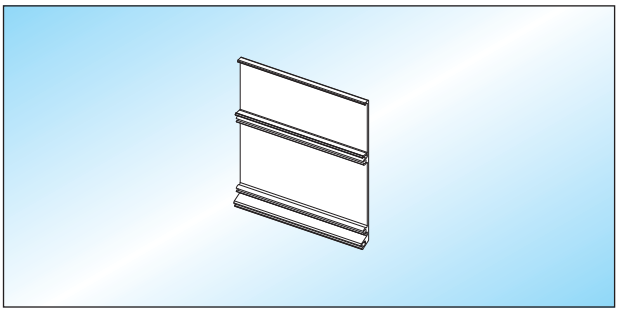

SPRINT - Abdeckblech

Abdeckblech aus Aluminium zum Aufklipsen, mit Nut für Sichtschutzprofil und Dichtungen

Lagerlänge	28.140.0000.___
Fixlänge	**28.142.0000.___**

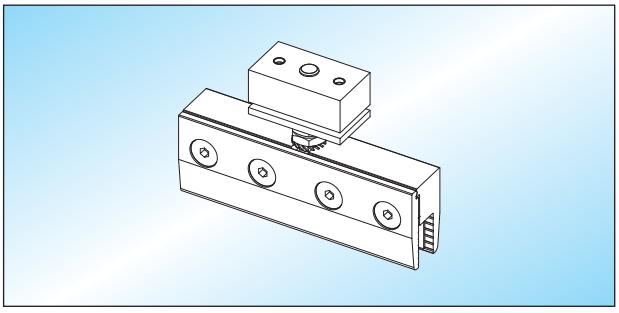

SPRINT - Seitenteil-Klemmstück

Seitenteil-Klemmstück aus Aluminium zur Montage in der Laufschiene

	28.120.0600.112

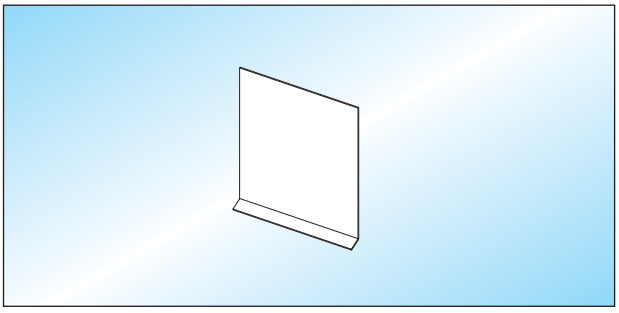

SPRINT - Kaschierungsblech

Kaschierungsblech in Messing / Edelstahl

Lagerlänge	28.150.0000.___
Fixlänge	**28.152.0000.___**

9

Seite 164 – 167
Seite 168

Zubehör

- geeignet für 8 - 12 mm ESG

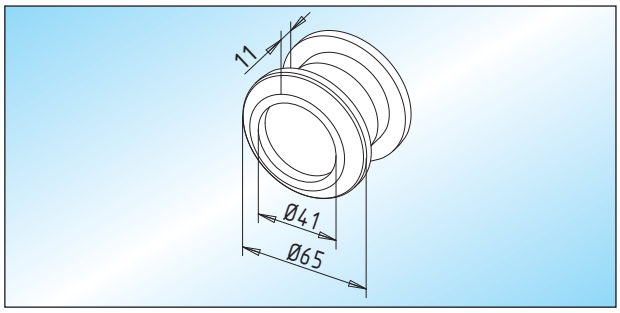

SPRINT - Schiebetürmuschel
Schiebetürmuschel, ø 65 mm

28.200.0600.___

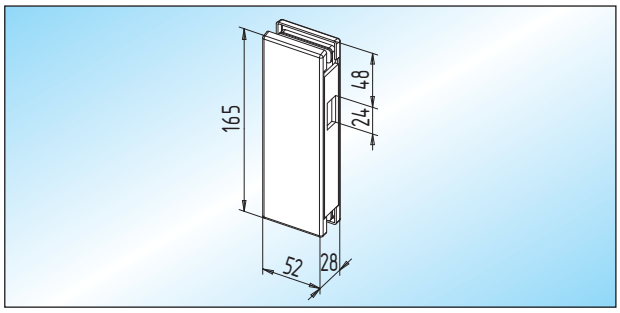

SPRINT - Gegenkasten
Gegenkasten

28.214.0600.___

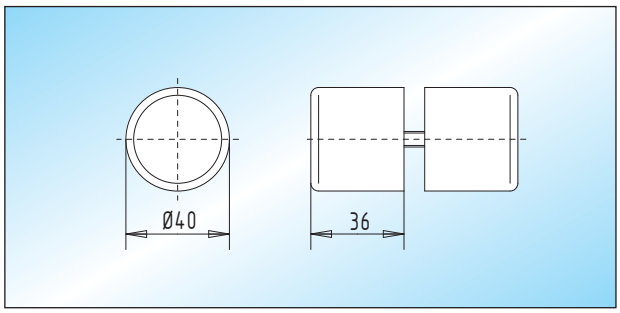

SPRINT - Türknopf
Türknopf aus **Glas** / klar, ø 40 mm

28.202.0600.805

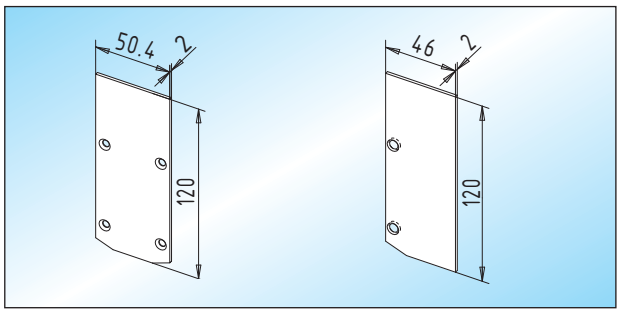

SPRINT - Endabdeckung
Endabdeckung **für Laufschiene bei Deckenbefestigung**

28.220.0000.___

SPRINT - Endabdeckung
Endabdeckung **für Laufschiene bei Wandbefestigung**

28.222.0000.___

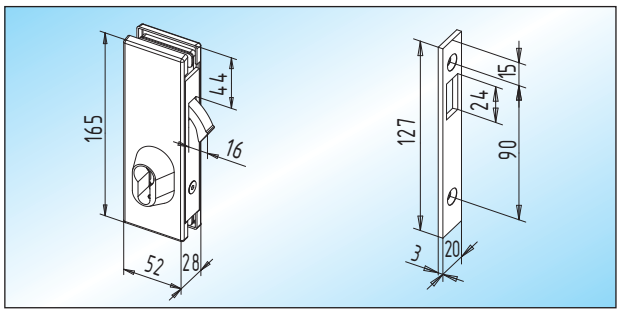

SPRINT - Hakenriegelschloss
Hakenriegelschloss vorgerichtet für Profilzylinder

28.210.0600.___

SPRINT - Schließblech
Edelstahl-Schließblech

28.212.0000.405

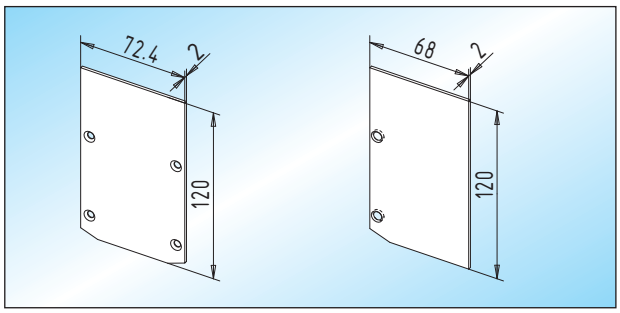

SPRINT - Endabdeckung
Endabdeckung **für Laufschiene mit Seitenteilprofil** bei Deckenbefestigung

28.224.0000.___

SPRINT - Endabdeckung
Endabdeckung **für Laufschiene mit Seitenteilprofil** bei Wandbefestigung

28.226.0000.___

Zubehör

- geeignet für 8 - 12 mm ESG
- Laufschiene max. 6.000 mm Länge

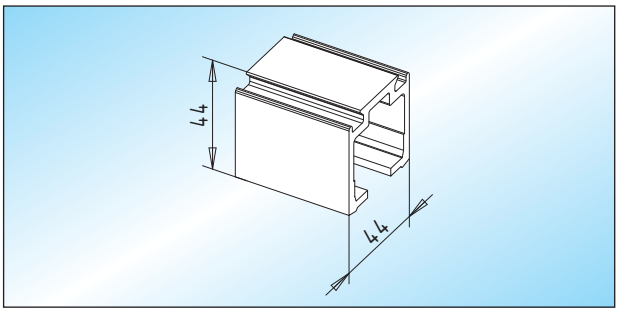

SPRINT - Laufschiene
Laufschiene aus Aluminium

Lagerlänge	28.300.0000.105
Fixlänge	**28.302.0000.105**

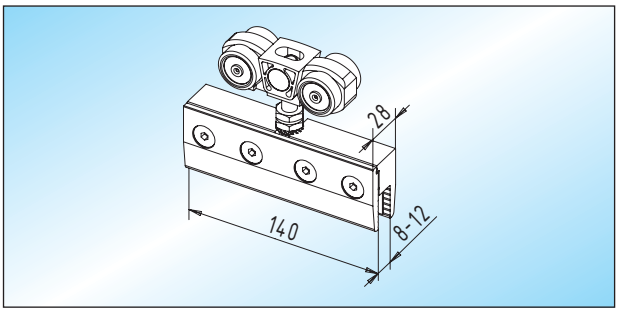

SPRINT - Laufwagen
Laufwagen aus Aluminium
VSG / Glasbearbeitung: Seite 173

Glas	
8 - 12 mm (ESG)	**28.320.0600.010**
8 - 12 mm (VSG)	28.322.0600.010

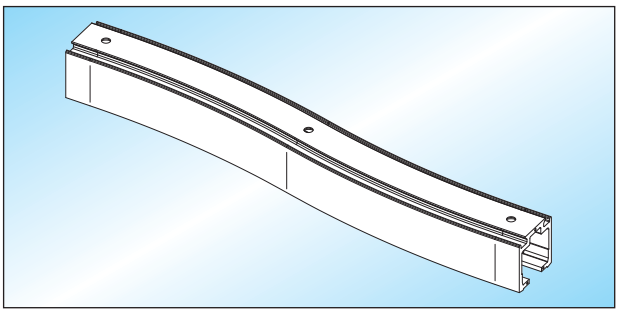

SPRINT - Verbindungsstück
gebogenes Verbindungsstück aus Aluminium

links	28.310.0010.105
rechts	**28.310.0020.105**

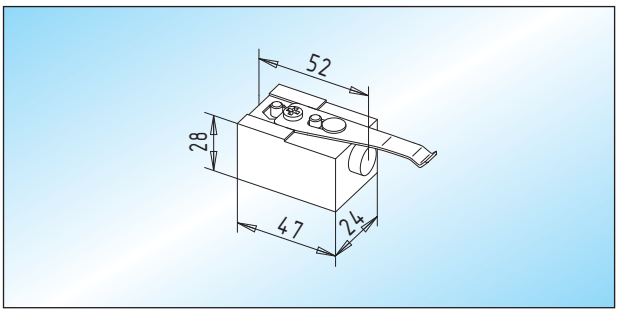

SPRINT - Fangstopper
Fangstopper aus Kunststoff, weiß

	28.330.0000.550

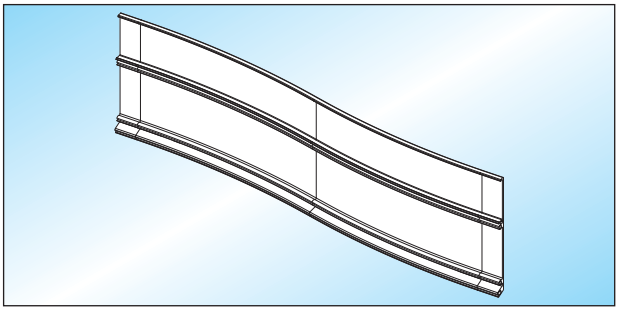

SPRINT - Abdeckblech
gebogenes Abdeckblech aus Aluminium zum Aufklipsen

links	28.312.0010.___
rechts	**28.312.0020.___**

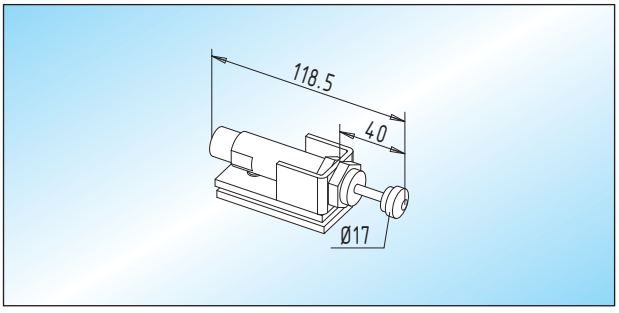

SPRINT - Endstopper
Endstopper aus Edelstahl **mit hydraulisch gedämpften Anschlag**

	28.340.0000.265

Seite 164 – 167
Seite 168

Zubehör

- geeignet für 8 - 12 mm ESG
- Sichtschutzprofil max. 2.000 mm Länge
- Dichtungen max. 3.000 mm Länge

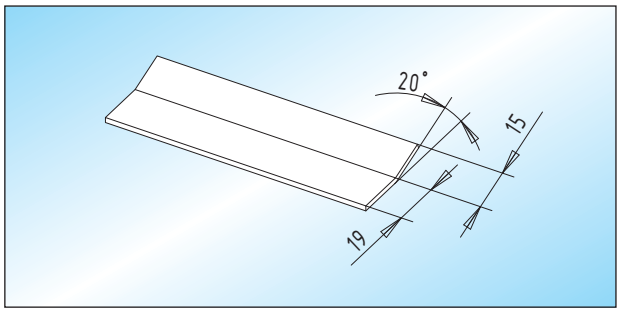

SPRINT - Sichtschutzprofil
unteres Sichtschutzprofil zur Abdeckung des Seitenteil-profils im Durchgangsbereich

Lagerlänge	28.350.0000.___
Fixlänge	**28.352.0000.___**

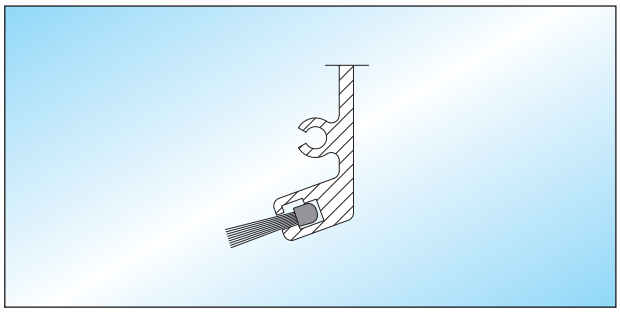

SPRINT - Dichtungsbürste
obere Dichtungsbürste

Lagerlänge	33.500.0000.505
Fixlänge	**33.502.0000.505**

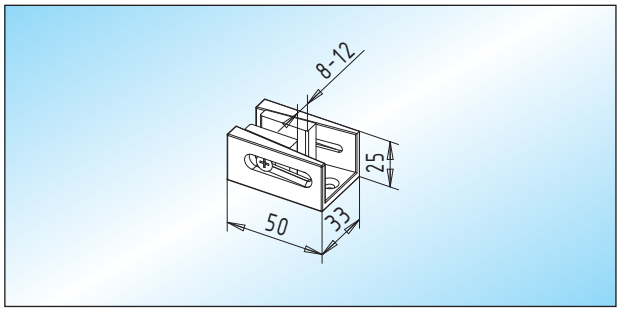

SPRINT - Bodenführung
einstellbare Bodenführung aus Aluminium, schwarz

28.360.0600.265	

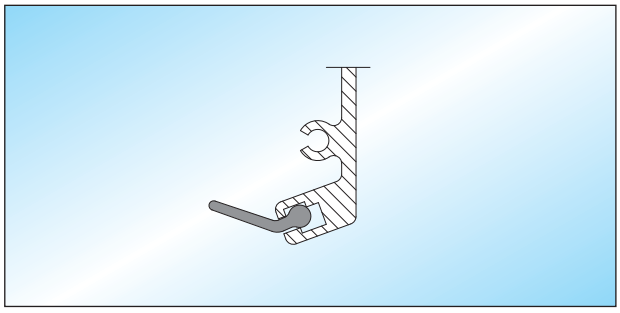

SPRINT - Kunststoff-Lippendichtung
obere KS-Lippendichtung

Lagerlänge	33.504.0000.505
Fixlänge	**33.506.0000.505**

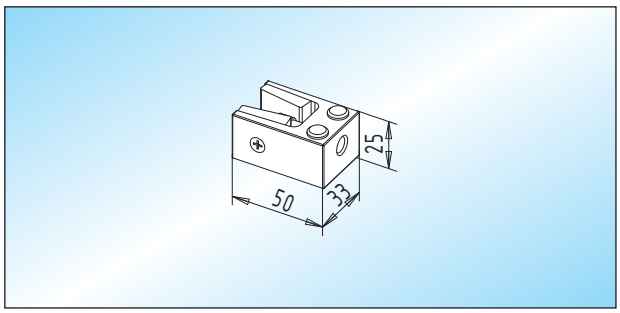

SPRINT - Bodenstopper
einstellbarer Bodenstopper aus Aluminium, schwarz

28.370.0600.265	

Glasbearbeitungen

- geeignet für 8 - 12 mm Glas
- Schiebetürmuschel, Türknopf, Schloss, Gegenkasten und Laufwagen Seite 170 - 171

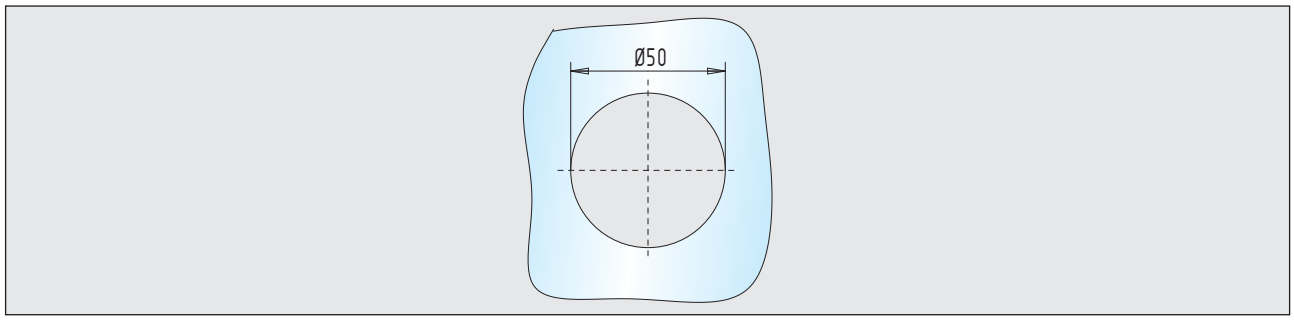

Schiebetürmuschel 28.200.0600.___

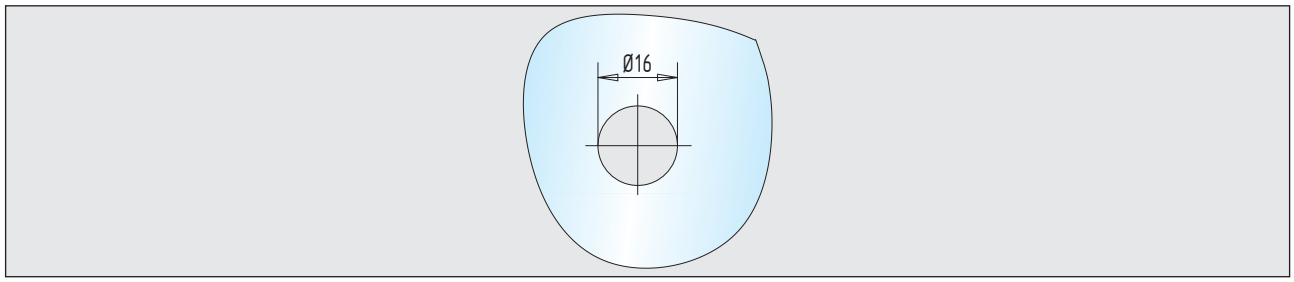

Türknopf 28.202.0600.805

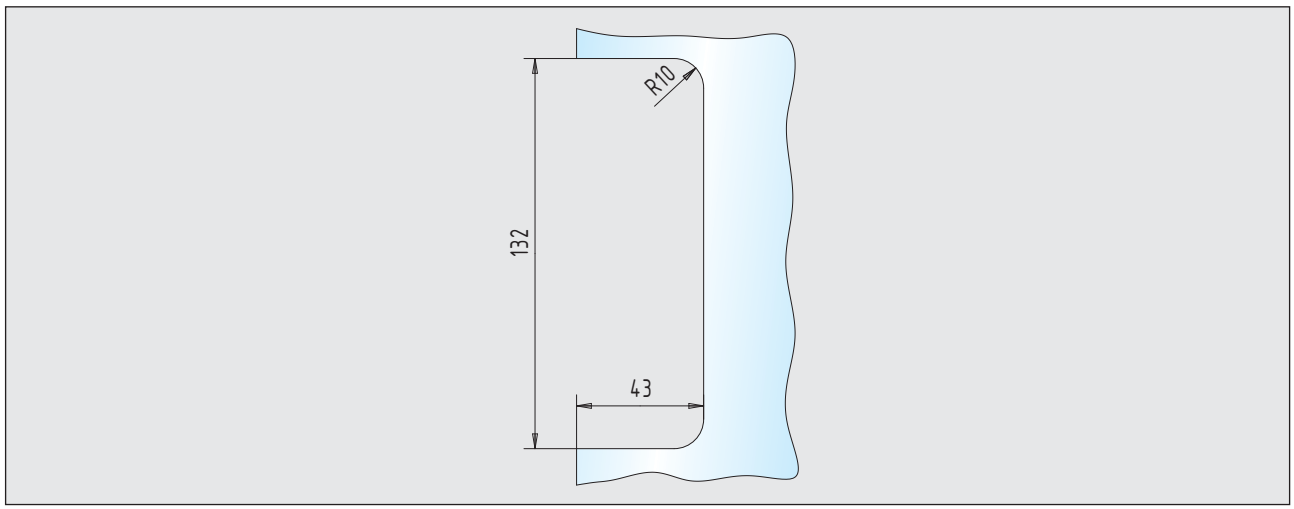

Hakenriegelschloss 28.210.0600.___
Gegenkasten 28.214.0600.___

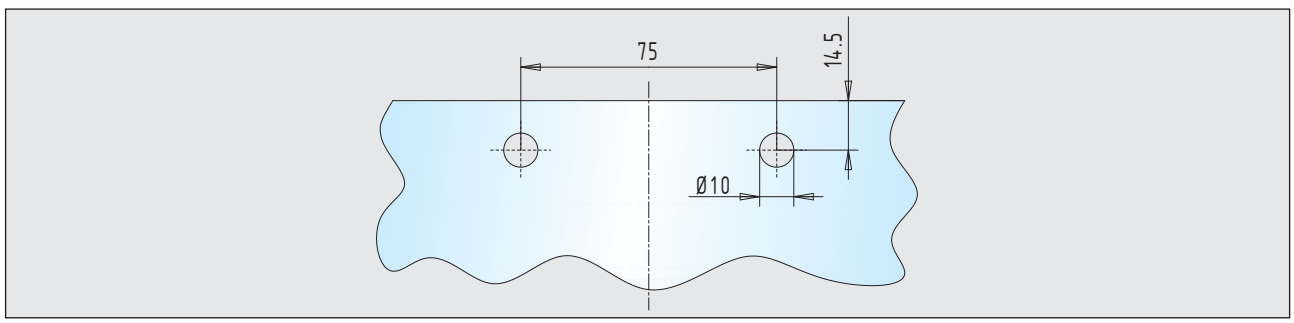

Laufwagen (VSG) 28.322.0600.010





Außentürbeschläge

AUSSENTÜRBESCHLÄGE

Neue Perspektiven.

Mit Außentürbeschlägen von WSS.

Ganzglassysteme im Außenbereich stellen an die eingesetzten Komponenten besonders hohe Anforderungen in Sachen Funktionalität, Haltbarkeit und Sicherheit.

Entsprechend den Anforderungen unserer Partner im Glasbau hat WSS in den letzten 40 Jahren die Entwicklung innovativer Produkte immer weiter vorangetrieben.

Die hohe Qualität von WSS Komponenten wird durch moderne Fertigungsmethoden, den Einsatz hochwertiger Werkstoffe und perfekte Verarbeitung gewährleistet.

Die vielfältigen technischen Einsatzmöglichkeiten der Außentürbeschläge von WSS lassen eine Anpassung an alle Drehpunktabstände (15, 55 und 65 mm), Falztiefen (24 bis 45 mm) und handelsüblichen Glasbearbeitungen für 8-19 mm starkes Einscheiben-Sicherheitsglas zu.































Pendeltüren

Definition / Merkmale

Pendeltüren lassen sich in zwei Richtungen öffnen.
Der Drehpunkt liegt in der Mittelachse des Türblattes.

Drehpunkt	Artikel	Glas
15 mm	Klemmbeschläge	8 - 12 mm
55 mm	Klemmbeschläge	8 - 19 mm
65 mm	Klemmbeschläge	8 - 19 mm
22 mm	Klemmschienen	8 - 15 mm
24 mm	Klemmschienen	19 mm
55 mm	Klemmschienen	8 - 19 mm
65 mm	Klemmschienen	8 - 19 mm

Die Funktion einer Pendeltür kann durch den Einsatz eines Anschlages auf eine einseitig öffnende Tür eingeschränkt werden.

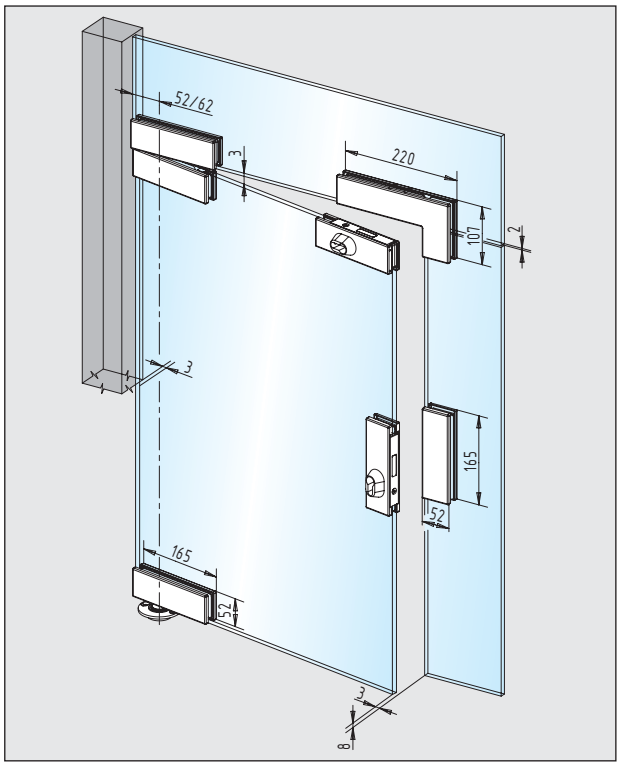

Anschlagtüren

Definition / Merkmale

Anschlagtüren lassen sich nur in eine Richtung öffnen. Der Drehpunkt liegt mindestens 58 mm außerhalb der Mittelachse des Türblattes (Hebelmaß).

Klemmbeschläge und Klemmschienen werden mit einem Hebelmaß zwischen 58 und 79 mm für Falztiefen von 24 bis 45 mm geliefert.

Diese Artikel sind für Glasstärken von 8 bis 15 mm verfügbar.

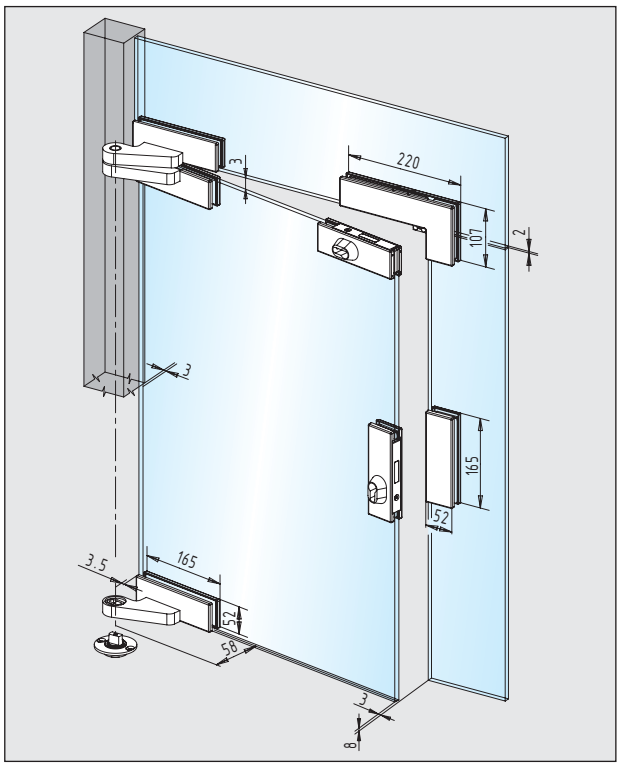

Pendeltüren

(55/65 mm Drehpunkt)

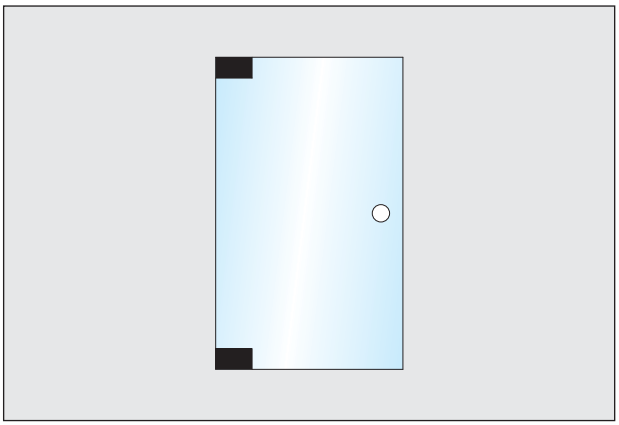

oberer Klemmbeschlag
unterer Klemmbeschlag

max. 1.200 x 2.800 mm **max. 120 kg**

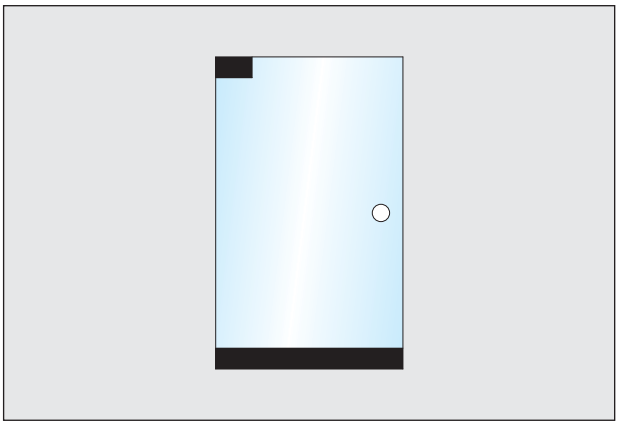

oberer Klemmbeschlag
untere Klemmschiene

max. 1.400 x 2.800 mm **max. 140 kg**

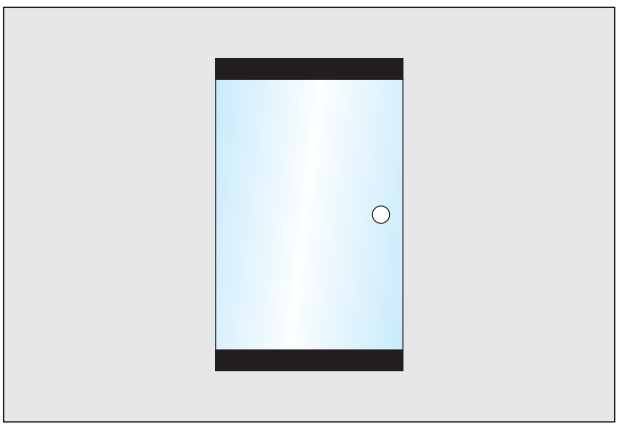

obere Klemmschiene
untere Klemmschiene

max. 1.400 x 2.800 mm **max. 140 kg**

Anschlagtüren

(24 mm Falztiefe)

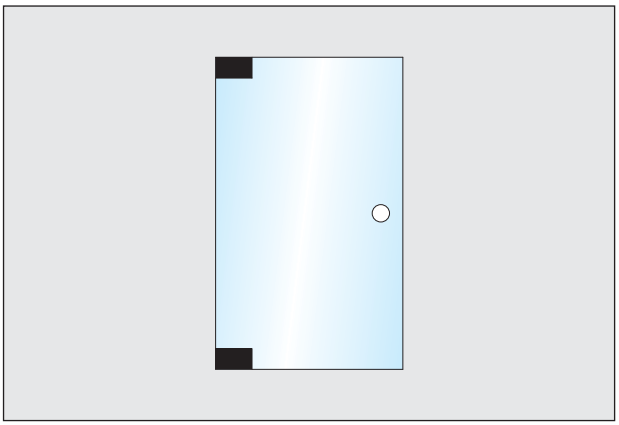

oberer Klemmbeschlag
unterer Klemmbeschlag

max. 1.100 x 2.400 mm **max. 100 kg**

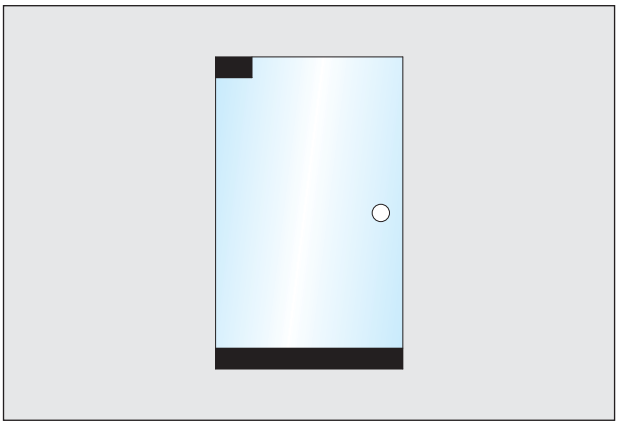

oberer Klemmbeschlag
untere Klemmschiene

max. 1.200 x 2.400 mm **max. 120 kg**

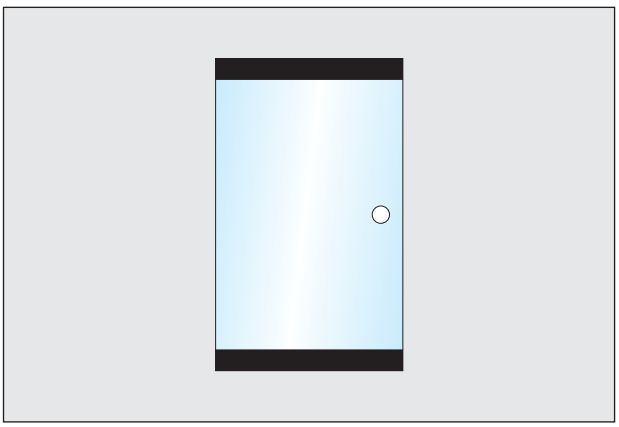

obere Klemmschiene
untere Klemmschiene

max. 1.200 x 2.400 mm **max. 120 kg**

Pendeltür-Klemmbeschläge



Pendeltür-Klemmbeschläge

Das durchdachte System für Konstruktionen
von Ganzglas-Anlagen.

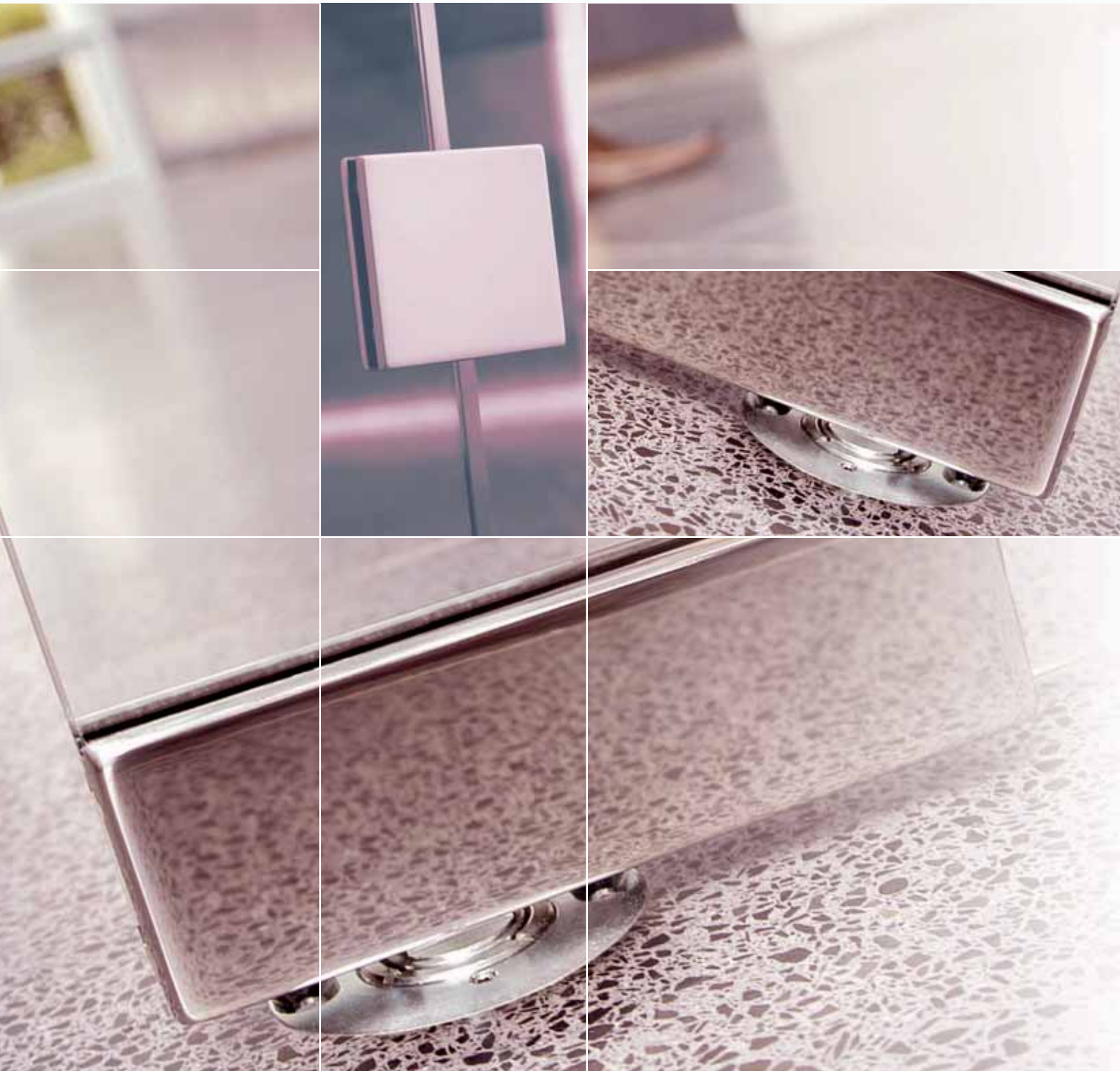

INHALT

Technische Hinweise 184 - 189

Werkstoffe und Oberflächen 190

Produktinformation

Klemmbeschläge / 55/65 mm Drehpunkt 191 - 192, 194 - 195

Zubehör 193

Winkelverbinder 196 - 197

Oberlichtverbinder 198 - 199

Glas/Glas-Verbinder 200

Verbinder 201

Klemmbeschläge / 15 mm Drehpunkt 202 - 203

Glasbearbeitungen 204 - 228

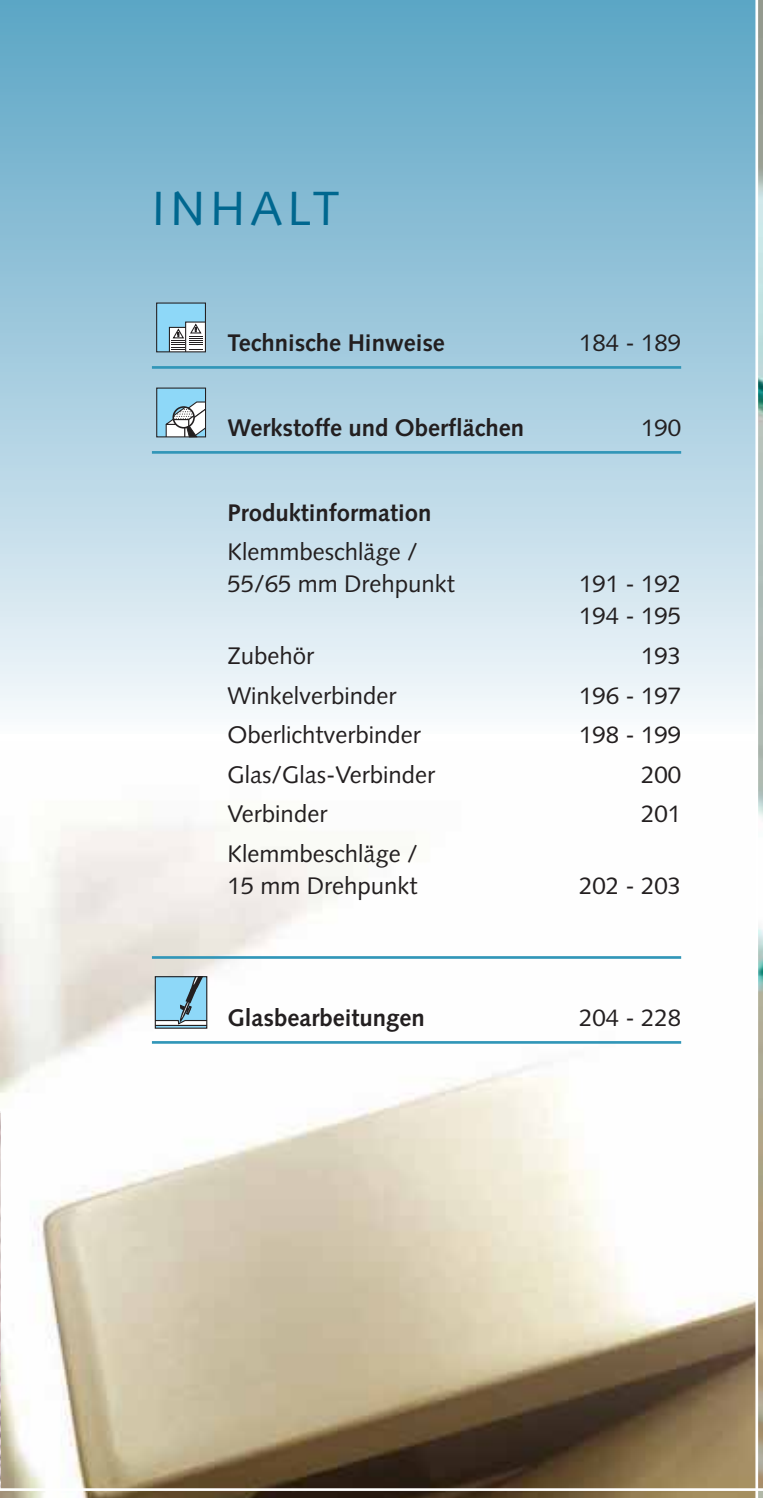







Technische Hinweise

Übersicht und Anordnung

55/65 mm Drehpunkt

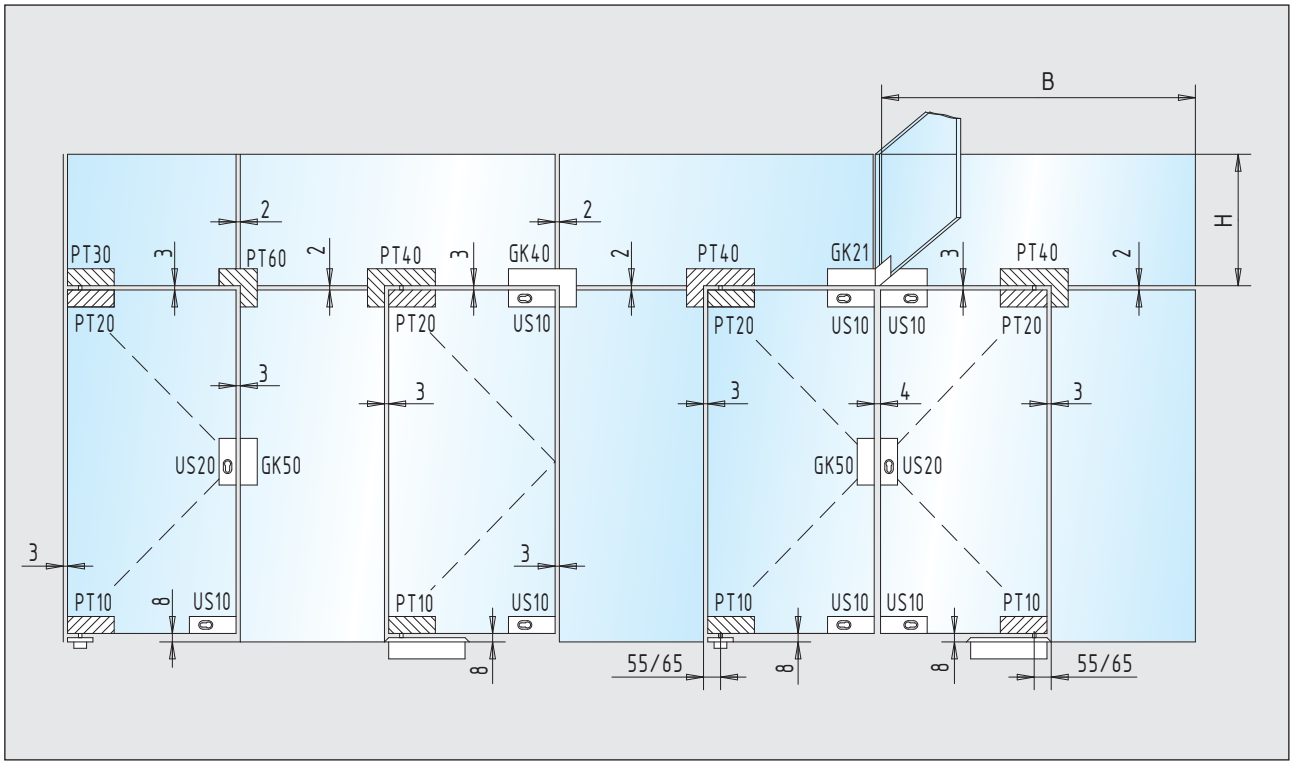

Position	Bezeichnung	Seite
PT 10	unterer Klemmbeschlag	191
PT 20	oberer Klemmbeschlag	191
PT 30	Oberlicht-Klemmbeschlag	192
PT 40	Winkel-Klemmbeschlag	194
PT 60	Winkelverbinder	196
US 10 - GK 50	Schlösser und Gegenkästen	249 – 281

Ganzglasanlagen mit Aussteifungsgläsern:
Aussteifungsgläser sind bei allen Ganzglasanlagen vorzusehen, die folgende Abmessungen überschreiten:

Faustformel:
B + H ≥ 1.400 mm

Um eine dauerhafte und sichere Funktion zu gewährleisten, empfehlen wir im Anwendungsfall frühzeitig Kontakt mit Ihrem Glaslieferanten aufzunehmen.

Hinweis:
Bei Anwendung der Klemmbeschläge sind die bekannten nationalen und internationalen Richtlinien, Verordnungen und Vorschriften einzuhalten.

Technische Hinweise

Übersicht und Anordnung

15 mm Drehpunkt

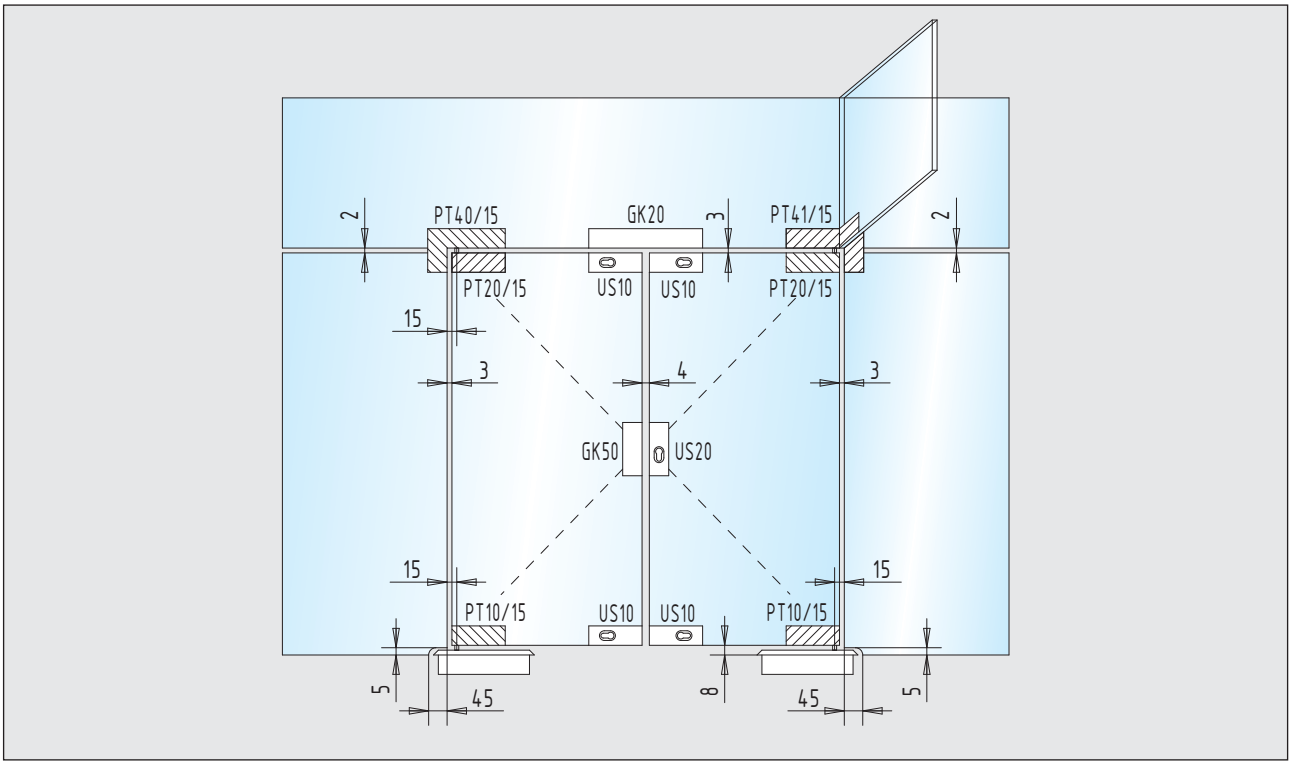

Position	Bezeichnung	Seite
PT 10 / 15	unterer Klemmbeschlag	202
PT 20 / 15	oberer Klemmbeschlag	202
PT 40 / 15	Winkel-Klemmbeschlag	203
PT 41 / 15	Winkel-Klemmbeschlag mit einseitiger Aussteifung - rechts	203
US 10 - GK 50	Schlösser und Gegenkästen	249 – 281

Hinweis:

Klemmbeschläge mit kurzem Drehpunkt sind speziell für den Einsatz in Krankenhäusern, Kindergärten, Seniorenheimen sowie Schulen geeignet, da ein Einklemmen nahezu ausgeschlossen ist.

Das Türgewicht darf 80 kg nicht überschreiten.

Eckausschnitte (45 x 5 mm) an den Seitenteilen bzw. Aussparungen im Mauerwerk sind notwendig, um den Bodentürschließer zu montieren.

Technische Hinweise

Bewegliche Klemmbeschläge

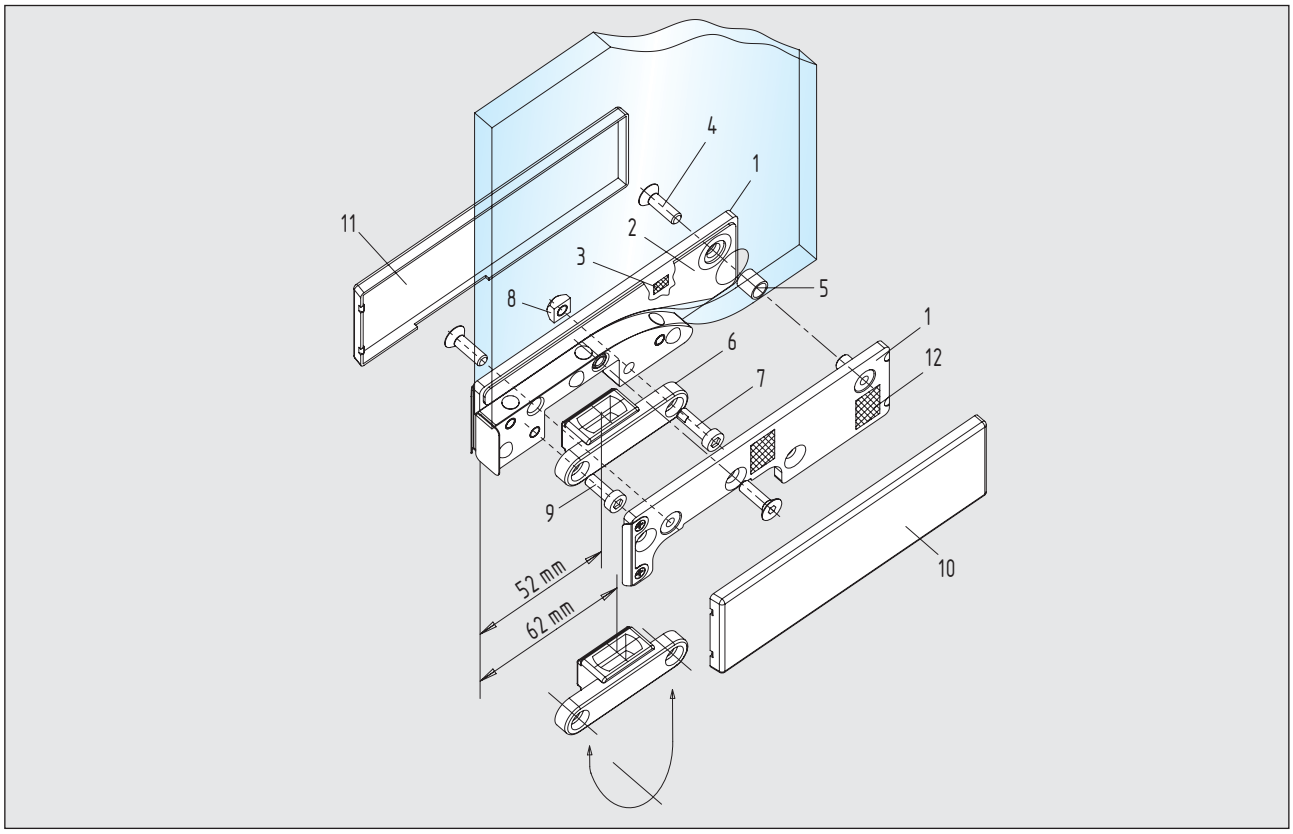

Montagehinweise

1. Glas und Zwischenlagen müssen staub- und fettfrei sein
2. Zwischenlagen (Glasstärke beachten) auswählen
3. Grundkörper am Glastürblatt montieren
4. Achseinsatz (Drehpunktabstand beachten) einbauen
5. Abdeckkappen am montierten Grundkörper aufclipsen

Montageanleitungen sind den Beschlägen beigefügt

Einzelteile

1	Grundkörper	7	Befestigungsschraube
2	Zwischenlagen	8	Mutter
3	Klebepads	9	Befestigungsschraube
4	Befestigungsschrauben	10	Abdeckkappe
5	Glasbohrungsschutz	11	Abdeckkappe
6	Achseinsatz	12	Klebepads

Merkmale

- **Verwendung bei 8 - 12 mm Glasstärke (Standard)**
- **15 und 19 mm auch als Standard lieferbar**
- **15, 55 und 65 mm Drehpunkt als Standard verfügbar**
- geeignet für handelsübliche Glasausschnitte
- Abdeckkappen aus Aluminium, Messing und Edelstahl
- Grundkörper aus massivem Stahl – schwarz beschichtet
- Edelstahl-Schrauben M6 (Anzugsmoment 10 Nm)
- Prüfung mit über 1.000.000 Schließzyklen
- Patentgeschützte Innovationen
- **max. Größe: 1.200 x 2.800 mm** (55/65 mm Drehpunkt), **max. Gewicht: 120 kg** (unterer und oberer Klemmbeschlag)
- **max. Größe: 1.400 x 2.800 mm** (55/65 mm Drehpunkt), **max. Gewicht: 140 kg** (untere Klemmschiene und oberer Klemmbeschlag)
- Bei Kombination einer unteren Klemmschiene und einem oberen Klemmbeschlag mit kurzem Drehpunktabstand bitten wir um Abstimmung mit unserem Hause.

Technische Hinweise

Verbindungs-Klemmbeschläge

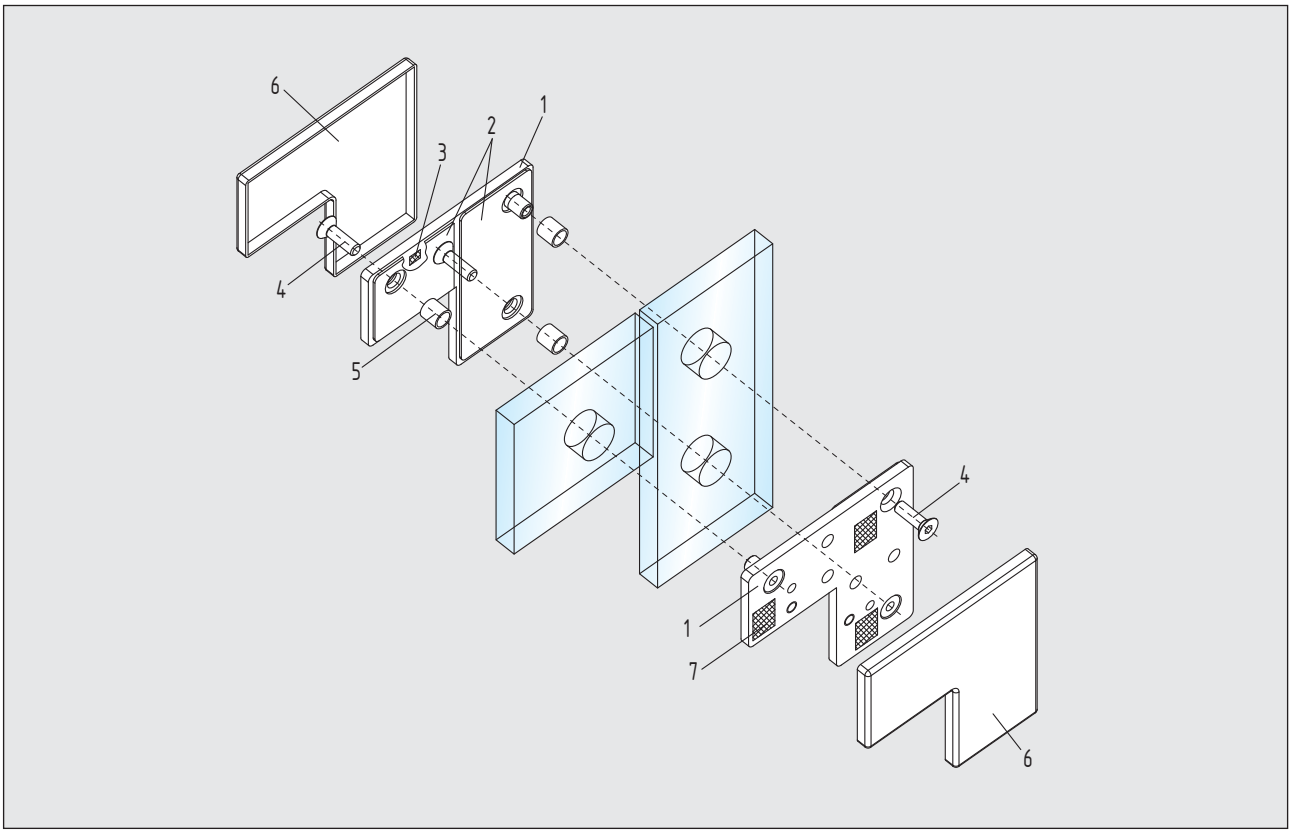

Montagehinweise

1. Glas und Zwischenlagen müssen staub- und fettfrei sein
2. Zwischenlagen (Glasstärke beachten) auswählen
3. Grundkörper am Glastürblatt montieren
4. Abdeckkappen am montierten Grundkörper aufkleben

Montageanleitungen sind den Beschlägen beigefügt

Einzelteile

1 Grundkörper
2 Zwischenlagen
3 Klebepads
4 Befestigungsschrauben
5 Glasbohrungsschutz
6 Abdeckkappen
7 Klebepads

Merkmale

- **Verwendung bei 8 - 15 mm Glasstärke (Standard)**
- **19 mm auch als Standard lieferbar**
- geeignet für handelsübliche Glasbohrungen
- Abdeckkappen aus Aluminium, Messing und Edelstahl
- Grundkörper aus massivem Stahl – schwarz beschichtet
- Edelstahl-Schrauben M6 (Anzugsmoment 10 Nm)
- Prüfung mit über 1.000.000 Schließzyklen
- Patentgeschützte Innovationen

10

Technische Hinweise

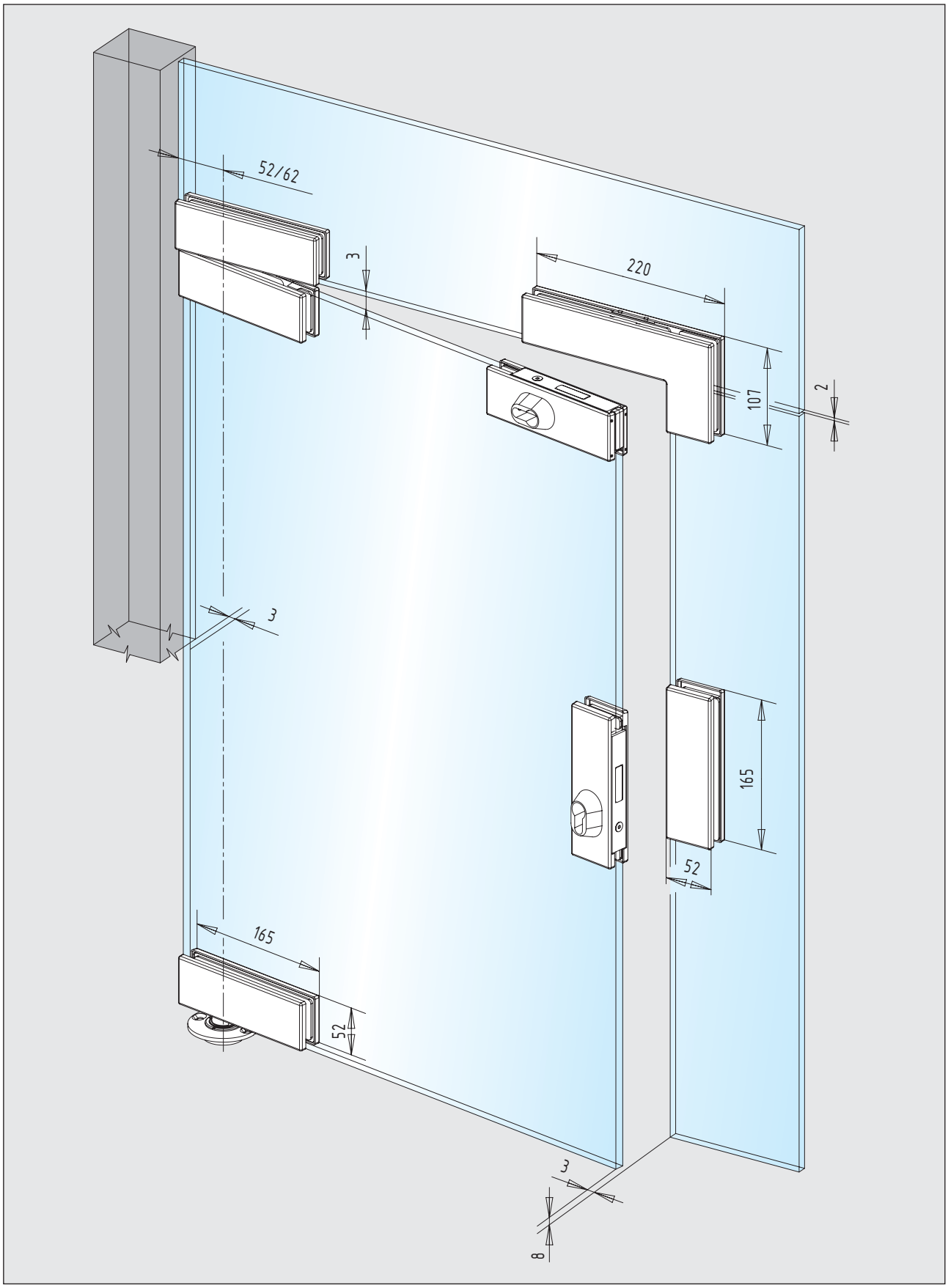

Technische Hinweise

Die Anwendung der Klemmbeschläge mit Aussteifung und Anschlag wird von innen, mit Ansicht von oben bestimmt.

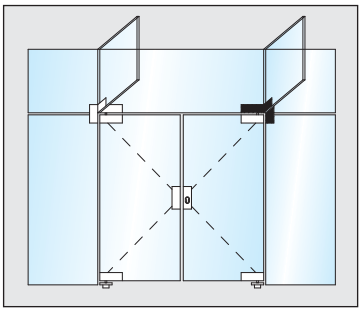

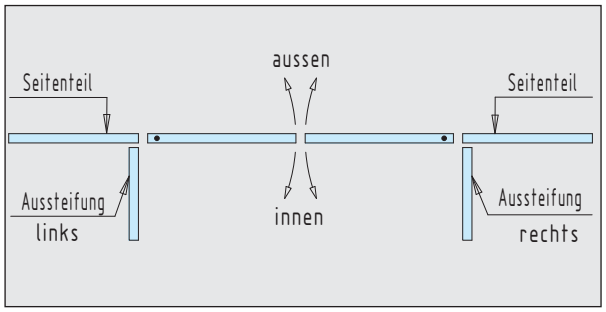

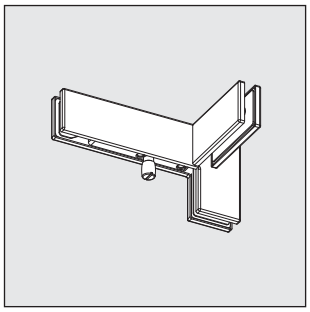

Abbildung zeigt „rechts“ Aussteifung innen

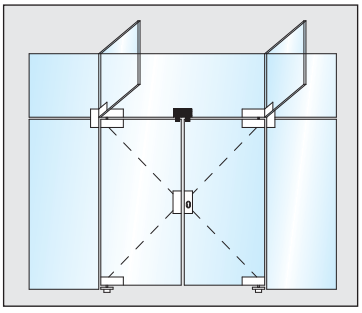

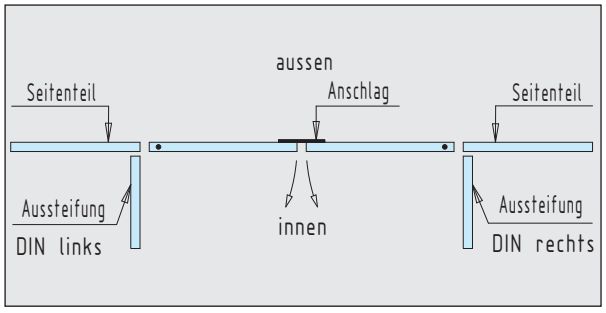

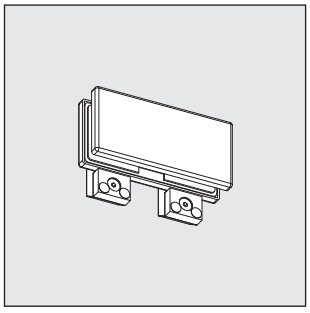

Abbildung zeigt „Anschlag außen“

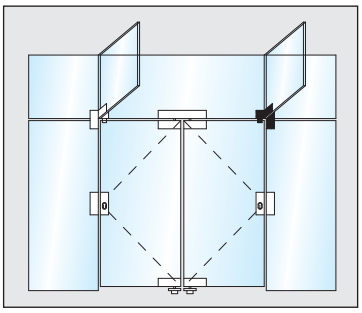

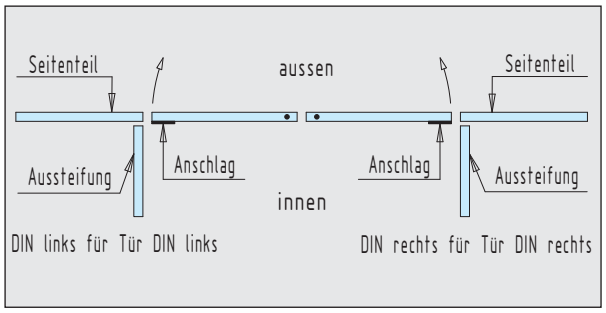

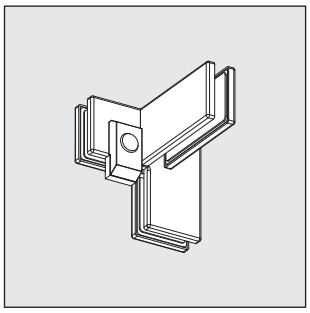

Abbildung zeigt „rechts“ Anschlag und Aussteifung innen

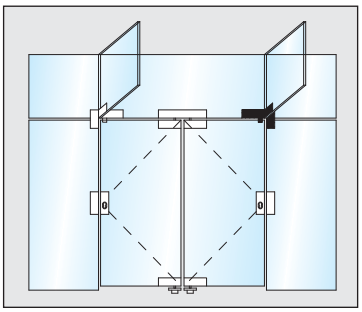

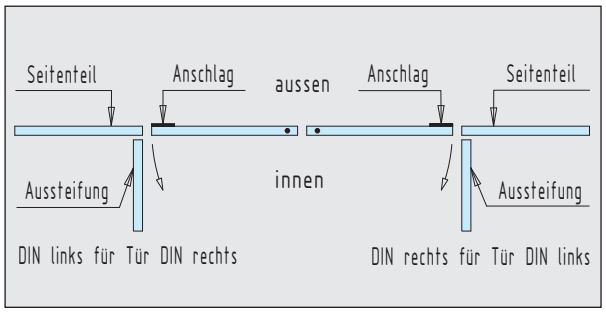

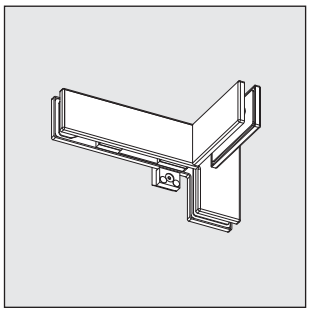

Abbildung zeigt „rechts“ Anschlag außen / Aussteifung innen

10

Werkstoffe und Oberflächen

Werkstoffe	Oberflächen-Schlüssel		Pendeltür-Klemmbeschläge
Aluminium	roh	… 105	●
	E4/C-0 silber	… 112	●
	RAL 9010 reinweiß	… 250	●
	RAL 9016 verkehrsweiß	… 255	●
	E4/S5/EV 5 goldfarbig	… 132	●
	E4/C 34 dunkelbronze	… 152	●
	E4/C 31 edelstahlfarbig	… 137	●
	Sondereloxal	… 199	●
	RAL-beschichtet	… 295	●
Messing	poliert	… 318	●
	matt gebürstet	… 328	●
	matt verchromt	… 372	●
	poliert verchromt	… 374	●
	velour vernickelt	… 376	●
Edelstahl	matt geschliffen	… 426	●
	poliert	… 416	●

Hinweis:

Bei Verwendung der oberen Klemmbeschläge PT 28 / PT 29 in Messing oder Edelstahl werden der Traghebel und die Anschraubplatte in Aluminium geliefert. Die Oberflächen sind farblich den Abdeckkappen angepasst.

Seite
352 – 353

55/65 mm Drehpunkt

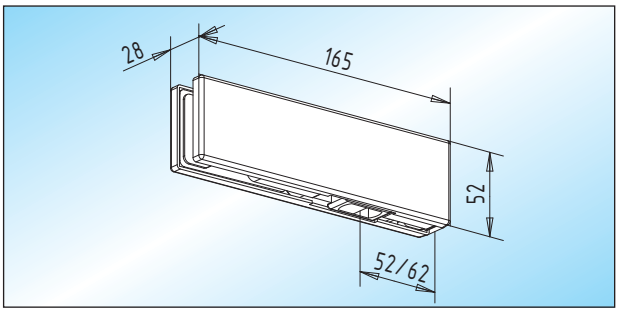

PT 10 - unterer Klemmbeschlag
unterer Klemmbeschlag mit Achseinsatz
für flachkonische Bodentürschließerachse

Glas	
8-12 mm	**30.100.0600.___**
15 mm	30.100.1200.___
19 mm	30.100.1300.___

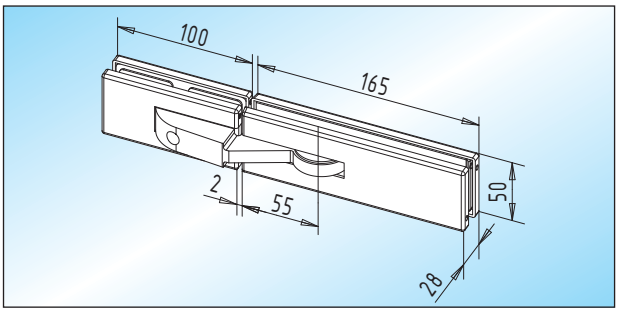

PT 28 - oberer Klemmbeschlag / Glas-Glas
oberer Klemmbeschlag für Rundbogentüren mit Glas-Seitenteil, **nur für 10 mm Glasstärke und 55 mm Drehpunkt**, max. 35 kg Türgewicht bei paarweiser Verwendung

Glas	
10 mm	**30.106.0900.___**

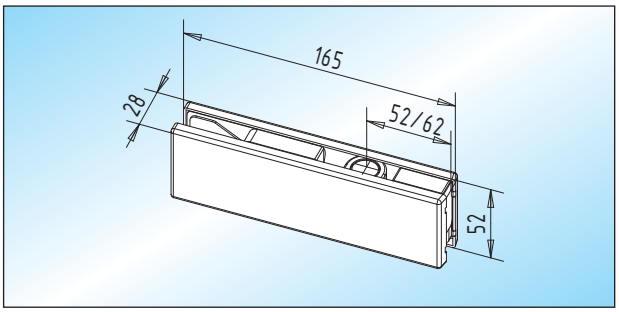

PT 20 - oberer Klemmbeschlag
oberer Klemmbeschlag mit Achseinsatz
für ø 15 mm Achslagerbolzen

Glas	
8-12 mm	**30.102.0600.___**
15 mm	30.102.1200.___
19 mm	30.102.1300.___

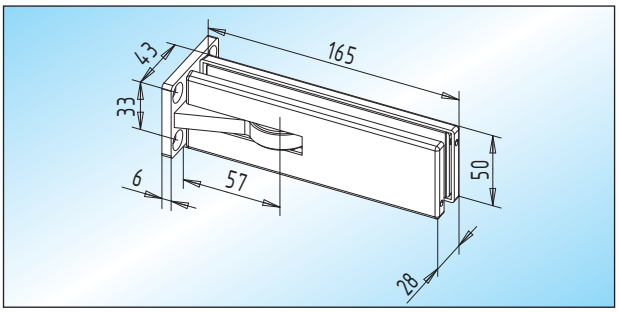

PT 29 - oberer Klemmbeschlag / Glas-Wand
oberer Klemmbeschlag für Rundbogentüren, mit Anschraubplatte für Wandbefestigung, **nur für 10 mm Glasstärke und 55 mm Drehpunkt**, max. 35 kg Türgewicht bei paarweiser Verwendung

Glas	
10 mm	**30.108.0900.___**

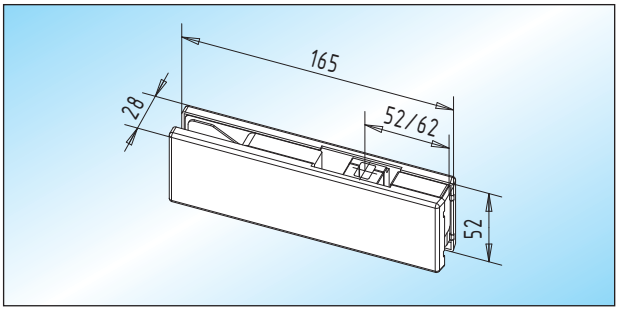

PT 22 - oberer Klemmbeschlag / RTS
oberer Klemmbeschlag mit Achseinsatz
für Rahmentürschließer (RTS)

Glas	
8-12 mm	**30.104.0600.___**
15 mm	30.104.1200.___
19 mm	30.104.1300.___

Seite 184 – 189
Seite 190
Seite 204 – 228

55/65 mm Drehpunkt

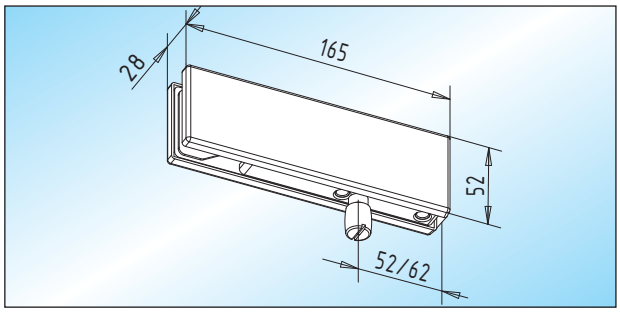

PT 30 - Oberlicht-Klemmbeschlag
Oberlicht-Klemmbeschlag mit ø 15 mm Achslagerbolzen

Glas	
8-12 mm	**30.110.0600.___**
15 mm	30.110.1200.___
19 mm	30.110.1300.___

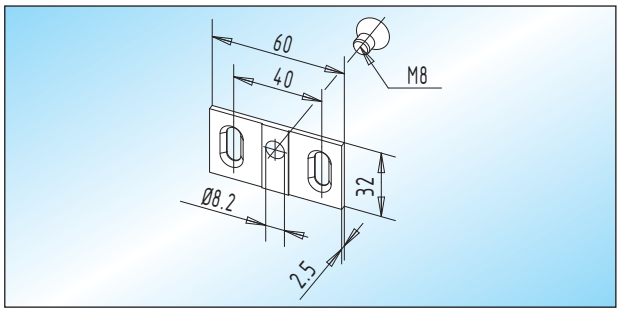

PT 30.3 - Anschraubplatte
Anschraubplatte für Wandbefestigung passend zum Oberlicht-Klemmbeschlag PT 30 / PT 30.1 / PT 30.2

	30.116.0000.___

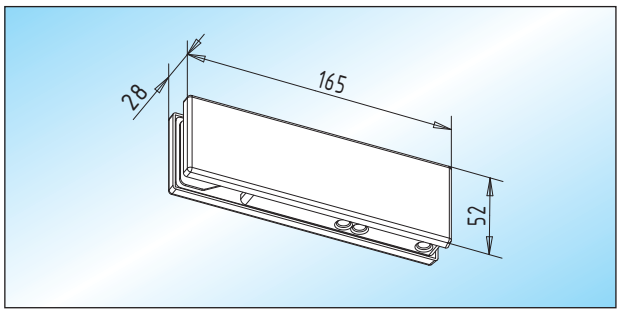

PT 30.1 - Oberlicht-Klemmbeschlag
Oberlicht-Klemmbeschlag **ohne Achslagerbolzen**

Glas	
8-12 mm	**30.112.0600.___**
15 mm	30.112.1200.___
19 mm	30.112.1300.___

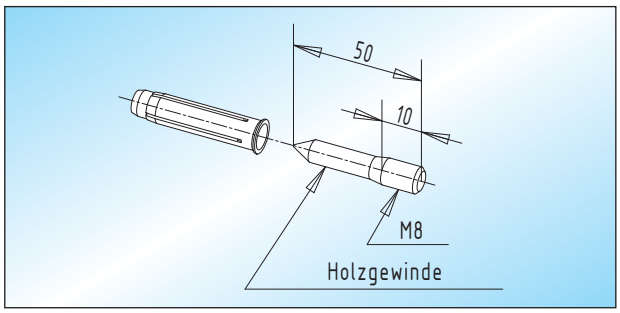

PT 30.4 - Stockschraube
verzinkte Stockschraube mit Dübel zur Wandbefestigung zum Oberlicht-Klemmbeschlag PT 30 / PT 30.1 / PT 30.2

	30.118.0000.010

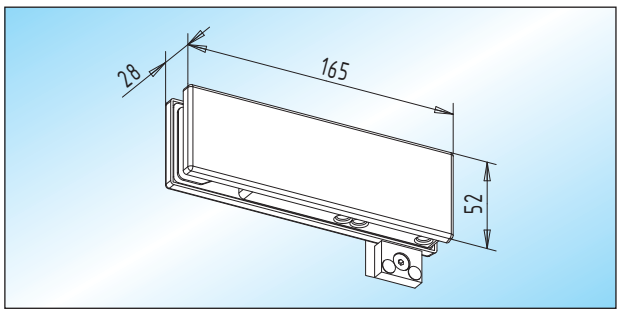

PT 30.2 - Oberlicht-Klemmbeschlag
Oberlicht-Klemmbeschlag **mit Anschlag (ohne Achslagerbolzen)**

Glas	links	rechts
8-12 mm	30.114.0610.___	**30.114.0620.___**
15 mm	30.114.1210.___	30.114.1220.___
19 mm	30.114.1310.___	30.114.1320.___

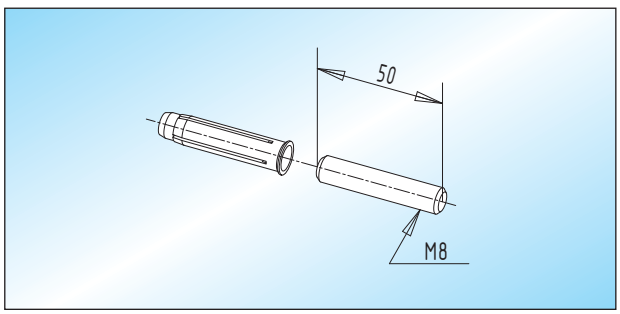

PT 30.5 - Gewindebolzen
Edelstahl-Gewindebolzen mit Dübel zur Wandbefestigung zum Oberlicht-Klemmbeschlag PT 30 / PT 30.1 / PT 30.2

	30.120.0000.405

Seite 184 – 189
Seite 190
Seite 204 – 228

Zubehör

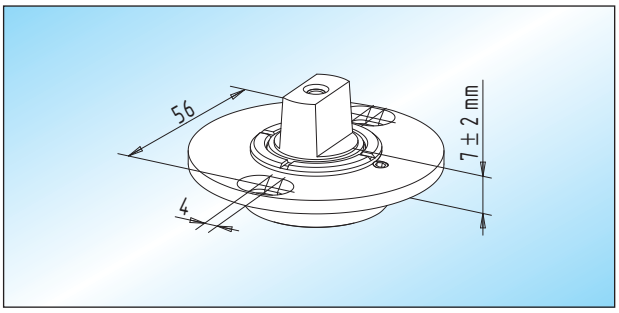

PT 11 - Bodenlager
höhenverstellbares, verzinktes Bodenlager

30.122.0000.010

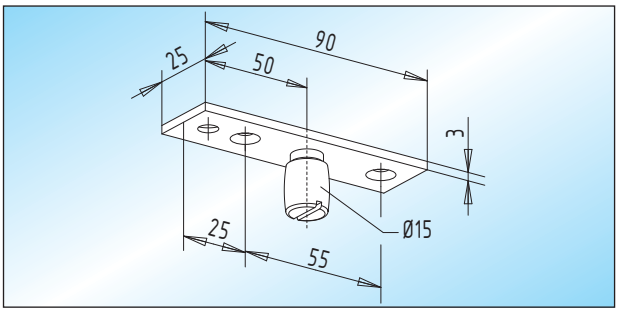

PT 24 - oberes Drehlager
oberes Drehlager mit Anschraubplatte in Edelstahl

30.126.0000.426

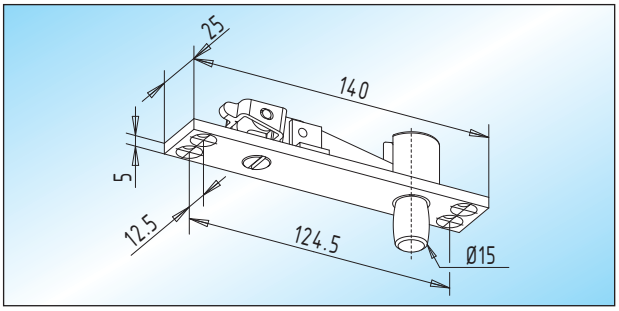

PT 21 - oberes Drehlager / verstellbar
oberes, verzinktes Drehlager mit verstellbarem Zapfen und Anschraubplatte

30.124.0000.010

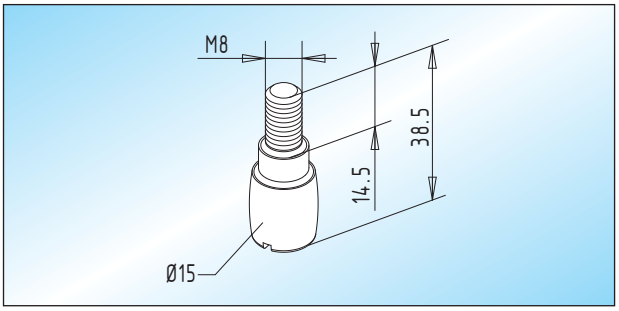

PT 25 - oberes Drehlager
oberes Edelstahl-Drehlager mit Gewinde M8

30.128.0000.405

10

55/65 mm Drehpunkt

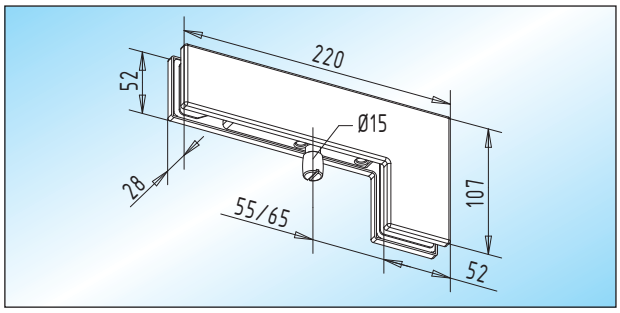

PT 40 - Winkel-Klemmbeschlag
Winkel-Klemmbeschlag mit ø 15 mm Achslagerbolzen

Glas	
8-12 mm	**30.130.0600.___**
15 mm	30.130.1200.___
19 mm	30.130.1300.___

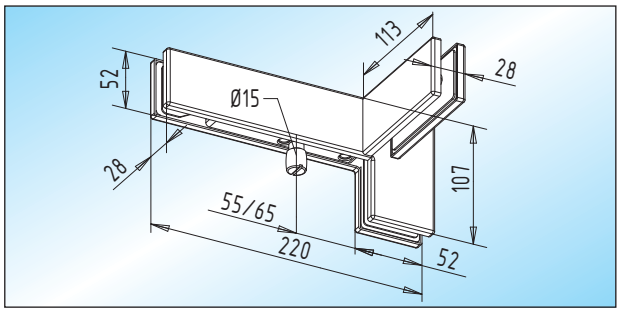

PT 41 - Winkel-Klemmbeschlag / eins. Aussteifung
Winkel-Klemmbeschlag mit ø 15 mm Achslagerbolzen
und einseitiger Aussteifung

Glas	links	rechts
8-12 mm	30.136.0610.___	**30.136.0620.___**
15 mm	30.136.1210.___	30.136.1220.___
19 mm	30.136.1310.___	30.136.1320.___

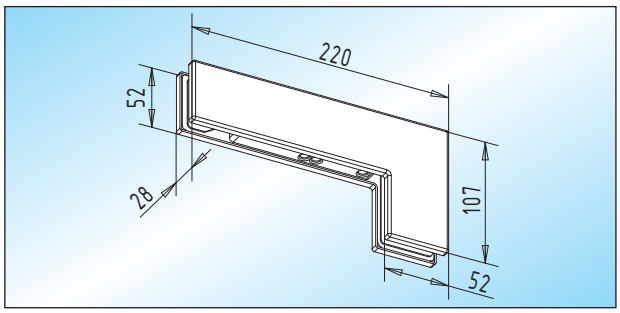

PT 40.1 - Winkelverbinder
Winkelverbinder **ohne Achslagerbolzen**

Glas	
8-12 mm	**30.132.0600.___**
15 mm	30.132.1200.___
19 mm	30.132.1300.___

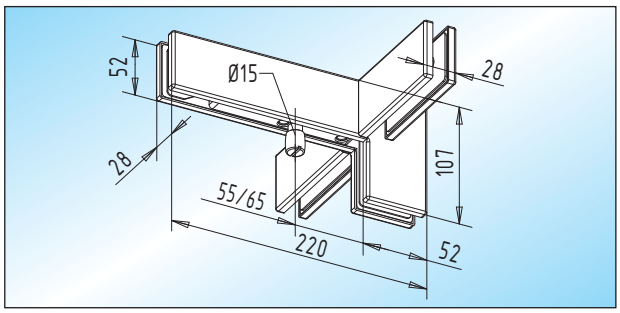

PT 41.1 - Winkel-Klemmbeschlag / beids. Aussteifung
Winkel-Klemmbeschlag mit ø 15 mm Achslagerbolzen
und beidseitiger Aussteifung

Glas	
8-12 mm	**30.138.0600.___**
15 mm	30.138.1200.___
19 mm	30.138.1300.___

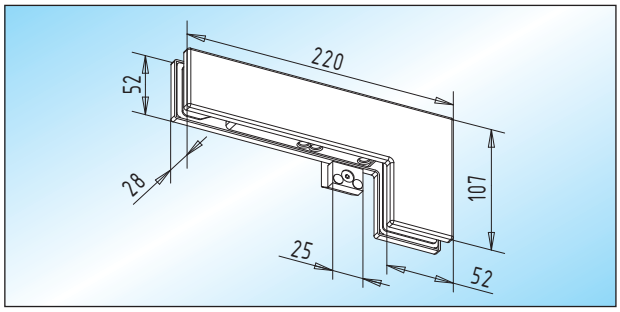

PT 40.2 - Winkelverbinder
Winkelverbinder **mit Anschlag**
(ohne Achslagerbolzen)

Glas	links	rechts
8-12 mm	30.134.0610.___	**30.134.0620.___**
15 mm	30.134.1210.___	30.134.1220.___
19 mm	30.134.1310.___	30.134.1320.___

Seite 184 – 189
Seite 190
Seite 204 – 228

55/65 mm Drehpunkt

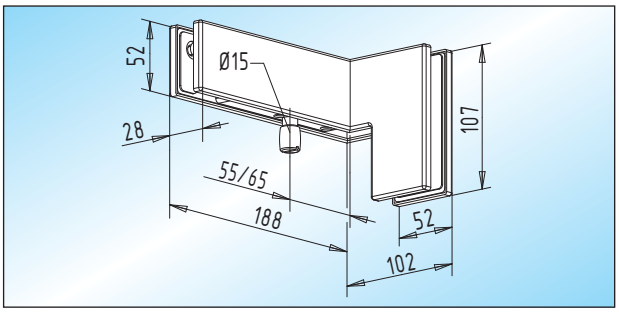

PT 42 - Winkel-Klemmbeschlag / 90°
Winkel-Klemmbeschlag 90° abgewinkelt
mit ø 15 mm Achslagerbolzen

Glas	links	rechts
8-12 mm	30.140.0610.___	**30.140.0620.___**
15 mm	30.140.1210.___	30.140.1220.___
19 mm	30.140.1310.___	30.140.1320.___

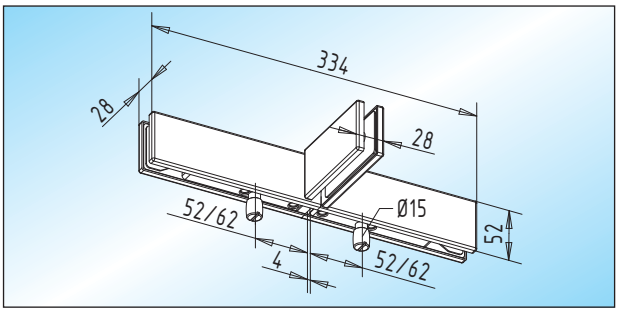

PT 51 - Oberlicht-Klemmbeschlag / eins. Aussteifung
doppelter Oberlicht-Klemmbeschlag
mit ø 15 mm Achslagerbolzen und einseitiger Aussteifung

Glas	
8-12 mm	**30.146.0600.___**
15 mm	30.146.1200.___
19 mm	30.146.1300.___

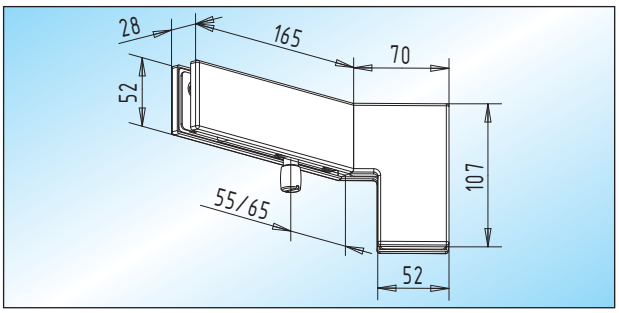

PT 42.1 - Winkel-Klemmbeschlag / 135°
Winkel-Klemmbeschlag 135° abgewinkelt
mit ø 15 mm Achslagerbolzen

Glas	links	rechts
8-12 mm	30.142.0610.___	**30.142.0620.___**
15 mm	30.142.1210.___	30.142.1220.___
19 mm	30.142.1310.___	30.142.1320.___

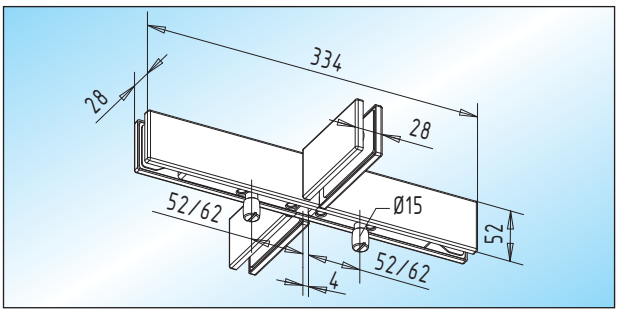

PT 51.1 - Oberlicht-Klemmbeschlag / beids. Aussteifung
doppelter Oberlicht-Klemmbeschlag
mit ø 15 mm Achslagerbolzen und beidseitiger Aussteifung

Glas	
8-12 mm	**30.148.0600.___**
15 mm	30.148.1200.___
19 mm	30.148.1300.___

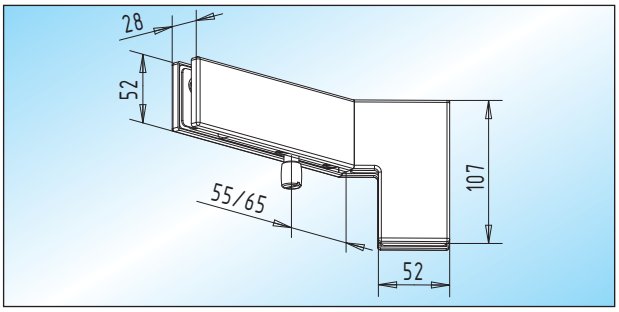

PT 42.2 - Winkel - Klemmbeschlag / 91°-134° / 136°-179°
Winkel-Klemmbeschlag 91°-134° /136°-179° abgewinkelt mit
ø 15 mm Achslagerbolzen. **Angabe zum Winkel erforderlich!**

Glas	links	rechts
8-12 mm	30.144.0610.___	**30.144.0620.___**
15 mm	30.144.1210.___	30.144.1220.___
19 mm	30.144.1310.___	30.144.1320.___

Seite 184 – 189
Seite 190
Seite 204 – 228

Winkelverbinder

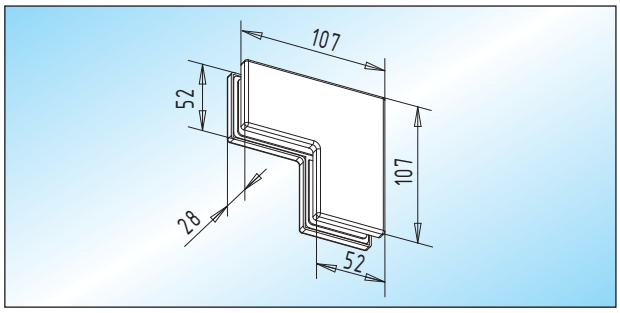

PT 60 - Winkelverbinder
Winkelverbinder

Glas	
8-15 mm	**30.200.0700.___**
19 mm	30.200.1300.___

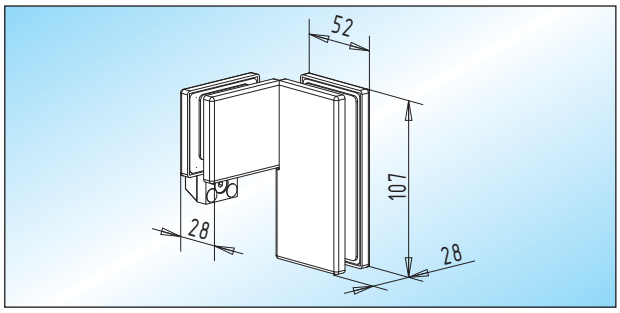

PT 63.1 - Winkelverbinder / 90°
Winkelverbinder 90° abgewinkelt **mit Anschlag**

Glas	Anschlag	links	rechts
8-15 mm	innen	30.206.0713.___	30.206.0723.___
8-15 mm	**außen**	30.206.0714.___	**30.206.0724.___**
19 mm	innen	30.206.1313.___	30.206.1323.___
19 mm	außen	30.206.1314.___	30.206.1324.___

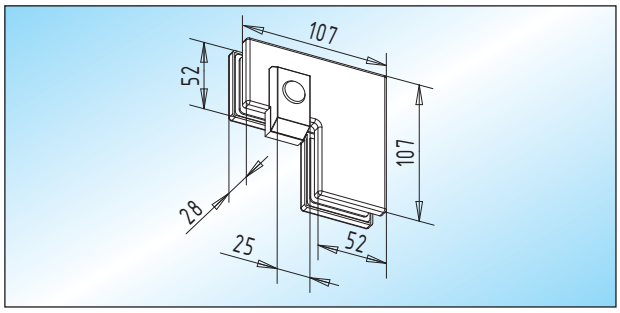

PT 61 - Winkelverbinder
Winkelverbinder **mit Anschlag**

Glas	links	rechts
8-15 mm	30.202.0710.___	**30.202.0720.___**
19 mm	30.202.1310.___	30.202.1320.___

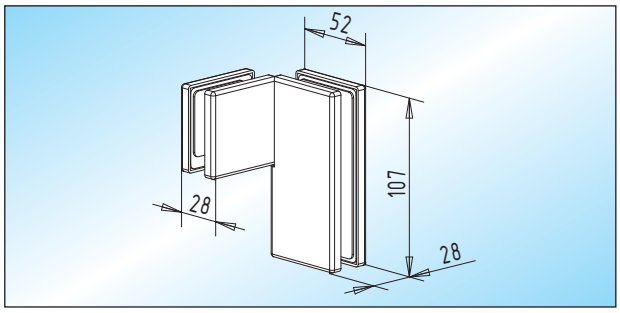

PT 63.2 - Winkelverbinder / 135°
Winkelverbinder 135° abgewinkelt
Glasbearbeitung auf Anforderung!

Glas	links	rechts
8-15 mm	30.208.0710.___	**30.208.0720.___**
19 mm	30.208.1310.___	30.208.1320.___

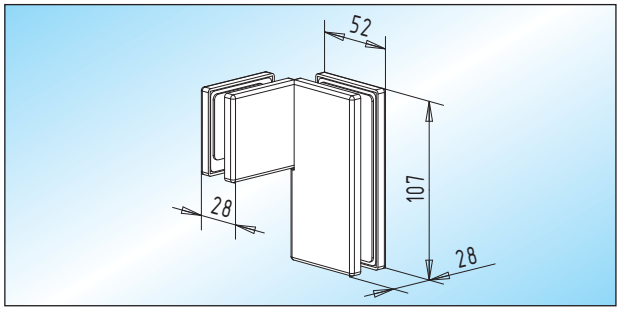

PT 63 - Winkelverbinder / 90°
Winkelverbinder 90° abgewinkelt

Glas	links	rechts
8-15 mm	30.204.0710.___	**30.204.0720.___**
19 mm	30.204.1310.___	30.204.1320.___

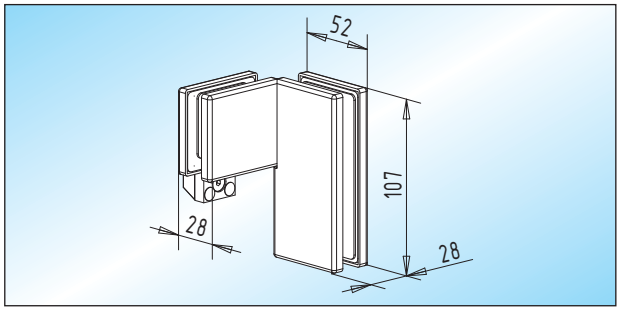

PT 63.3 - Winkelverbinder / 135°
Winkelverbinder 135° abgewinkelt **mit Anschlag**
Glasbearbeitung auf Anforderung!

Glas	Anschlag	links	rechts
8-15 mm	innen	30.210.0713.___	30.210.0723.___
8-15 mm	**außen**	30.210.0714.___	**30.210.0724.___**
19 mm	innen	30.210.1313.___	30.210.1323.___
19 mm	außen	30.210.1314.___	30.210.1324.___

Seite 184 – 189
Seite 190
Seite 204 – 228

Winkelverbinder

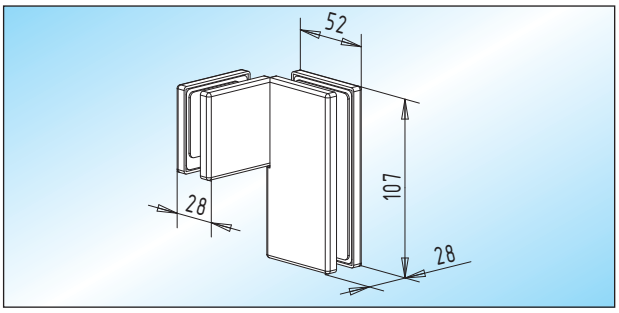

PT 63.4 - Winkelverbinder / 91°-134° / 136°-179°
Winkelverbinder 91°-134° / 136°-179° abgewinkelt
Angabe zum Winkel erforderlich!

Glas	links	rechts
8-15 mm	30.212.0710.___	**30.212.0720.**___
19 mm	30.212.1310.___	30.212.1320.___

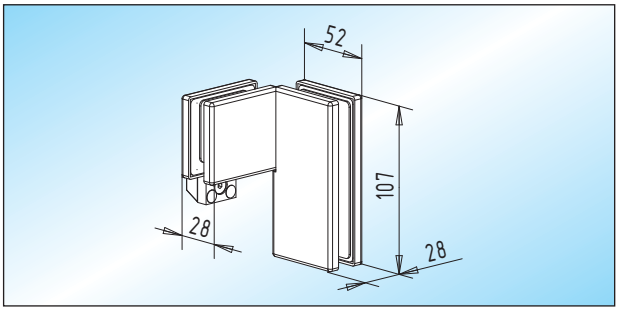

PT 63.5 - Winkelverbinder / 91°-134° / 136°-179°
Winkelverbinder 91°-134° / 136°-179° abgewinkelt **mit Anschlag. Angabe zum Winkel erforderlich!**

Glas	Anschlag	links	rechts
8-15 mm	innen	30.214.0713.___	30.214.0723.___
8-15 mm	**außen**	30.214.0714.___	**30.214.0724.**___
19 mm	innen	30.214.1313.___	30.214.1323.___
19 mm	außen	30.214.1314.___	30.214.1324.___

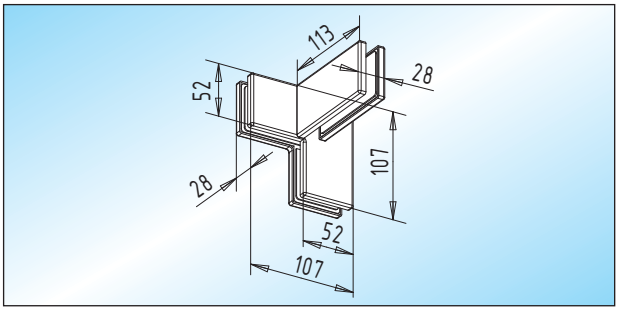

PT 65 - Winkelverbinder / eins. Aussteifung
Winkelverbinder mit einseitiger Aussteifung

Glas	links	rechts
8-15 mm	30.216.0710.___	**30.216.0720.**___
19 mm	30.216.1310.___	30.216.1320.___

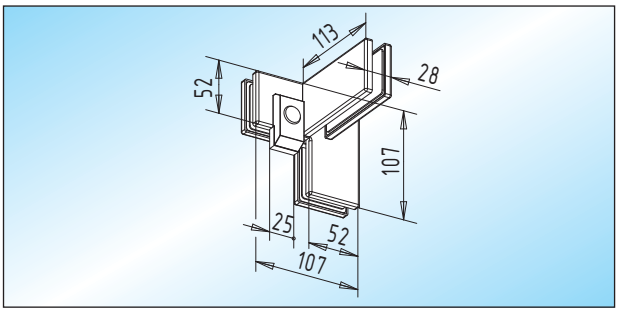

PT 65.1 - Winkelverbinder / eins. Aussteifung
Winkelverbinder **mit Anschlag** und einseitiger Aussteifung

Glas	Anschlag	links	rechts
8-15 mm	**innen**	30.218.0713.___	**30.218.0723.**___
8-15 mm	außen	30.218.0714.___	30.218.0724.___
19 mm	innen	30.218.1313.___	30.218.1323.___
19 mm	außen	30.218.1314.___	30.218.1324.___

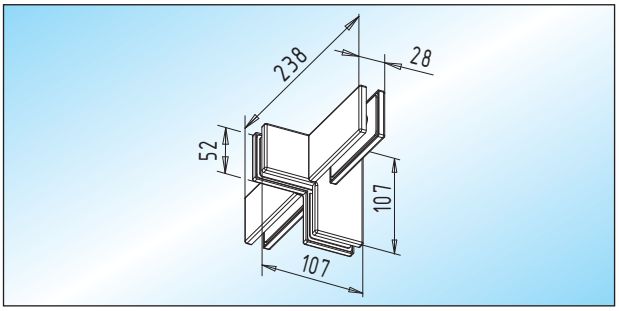

PT 65.2 - Winkelverbinder / beids. Aussteifung
Winkelverbinder mit beidseitiger Aussteifung

Glas	
8-15 mm	**30.220.0700.**___
19 mm	30.220.1300.___

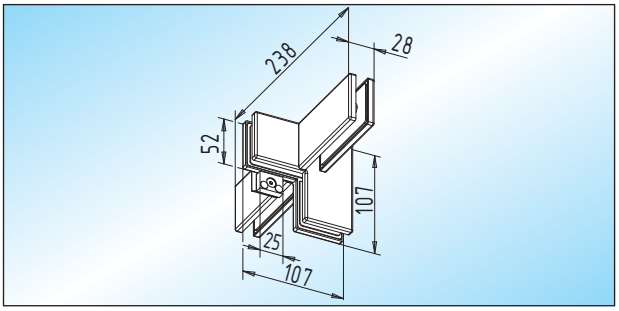

PT 65.3 - Winkelverbinder / beids. Aussteifung
Winkelverbinder **mit Anschlag** und beidseitiger Aussteifung

Glas	links	rechts
8-15 mm	**30.222.0710.**___	30.222.0720.___
19 mm	30.222.1310.___	30.222.1320.___

Seite 184 – 189
Seite 190
Seite 204 – 228

Oberlichtverbinder

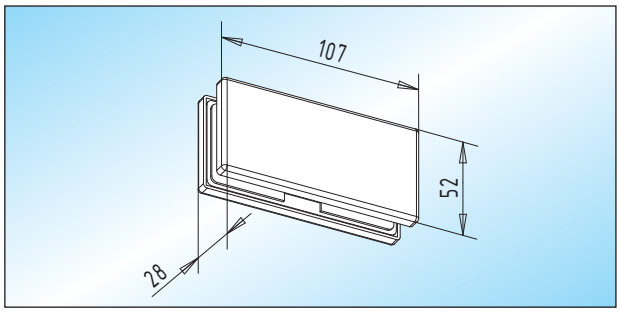

PT 70 - Oberlichtverbinder
Oberlichtverbinder

Glas	
8-15 mm	**30.300.0700.___**
19 mm	30.300.1300.___

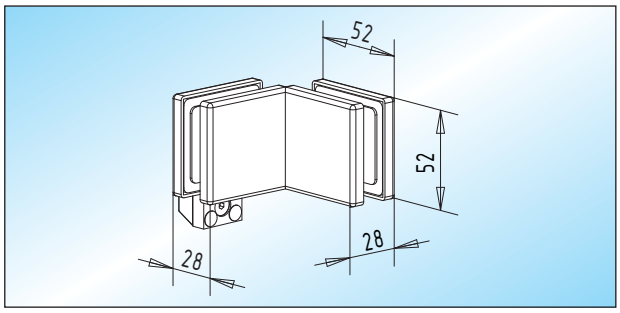

PT 73.1 - Oberlichtverbinder / 90°
Oberlichtverbinder 90° abgewinkelt **mit Anschlag**

Glas	Anschlag	links	rechts
8-15 mm	innen	30.306.0713.___	30.306.0723.___
8-15 mm	**außen**	30.306.0714.___	**30.306.0724.___**
19 mm	innen	30.306.1313.___	30.306.1323.___
19 mm	außen	30.306.1314.___	30.306.1324.___

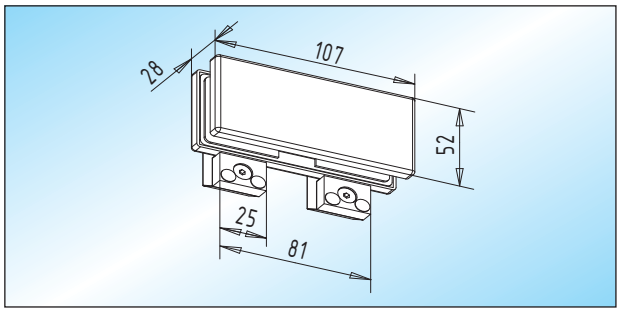

PT 72 - Oberlichtverbinder
Oberlichtverbinder **mit Anschlag**

Glas	
8-15 mm	**30.302.0700.___**
19 mm	30.302.1300.___

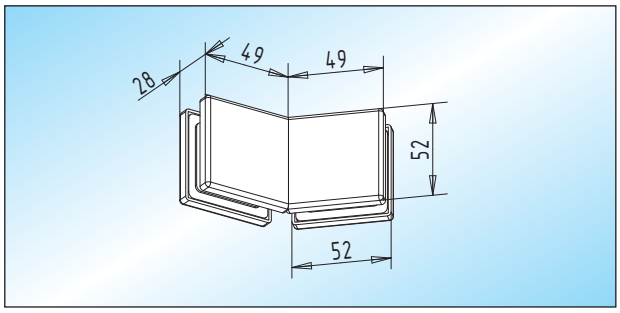

PT 73.2 - Oberlichtverbinder / 135°
Oberlichtverbinder 135° abgewinkelt
Glasbearbeitung auf Anforderung!

Glas	
8-15 mm	**30.308.0700.___**
19 mm	30.308.1300.___

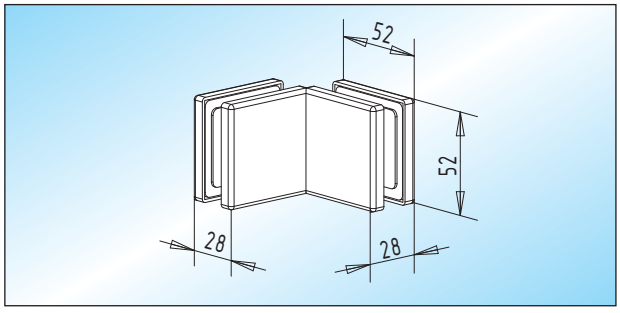

PT 73 - Oberlichtverbinder / 90°
Oberlichtverbinder 90° abgewinkelt

Glas	
8-15 mm	**30.304.0700.___**
19 mm	30.304.1300.___

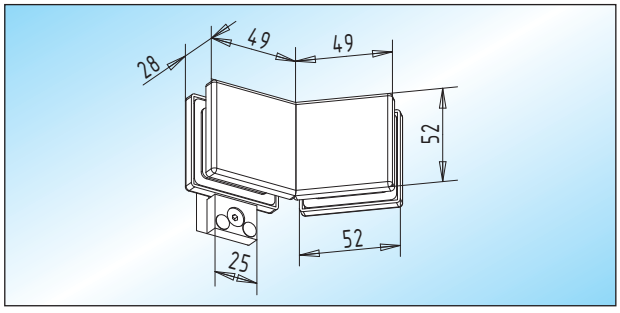

PT 73.3 - Oberlichtverbinder / 135°
Oberlichtverbinder 135° abgewinkelt, **mit Anschlag**
Glasbearbeitung auf Anforderung!

Glas	Anschlag	links	rechts
8-15 mm	innen	30.310.0713.___	30.310.0723.___
8-15 mm	**außen**	30.310.0714.___	**30.310.0724.___**
19 mm	innen	30.310.1313.___	30.310.1323.___
19 mm	außen	30.310.1314.___	30.310.1324.___

Seite 184 – 189
Seite 190
Seite 204 – 228

Oberlichtverbinder

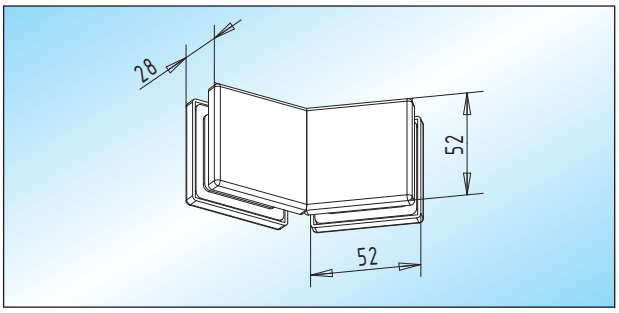

PT 73.4 - Oberlichtverbinder / 91°-134° / 136°-179°
Oberlichtverbinder 91°-134° / 136°-179° abgewinkelt
Angabe zum Winkel erforderlich!

Glas	
8-15 mm	**30.312.0700.___**
19 mm	30.312.1300.___

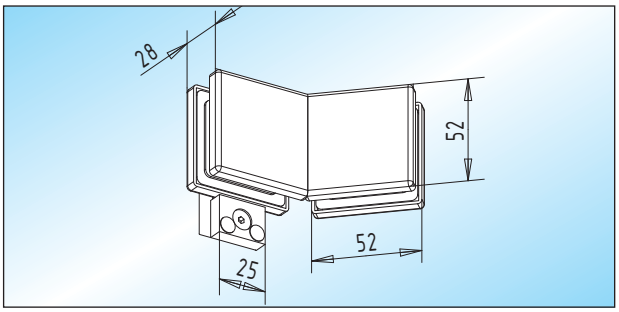

PT 73.5 - Oberlichtverbinder / 91°-134° / 136°-179°
Oberlichtverbinder 91°-134° / 136°-179° abgewinkelt **mit Anschlag. Angabe zum Winkel erforderlich!**

Glas	Anschlag	links	rechts
8-15 mm	innen	30.314.0713.___	30.314.0723.___
8-15 mm	**außen**	30.314.0714.___	**30.314.0724.___**
19 mm	innen	30.314.1313.___	30.314.1323.___
19 mm	außen	30.314.1314.___	30.314.1324.___

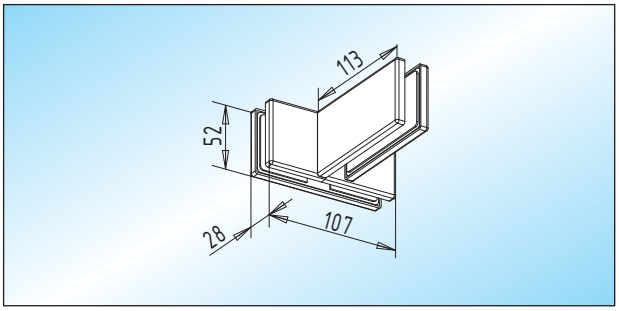

PT 71 - Oberlichtverbinder / eins. Aussteifung
Oberlichtverbinder mit einseitiger Aussteifung

Glas	
8-15 mm	**30.316.0700.___**
19 mm	30.316.1300.___

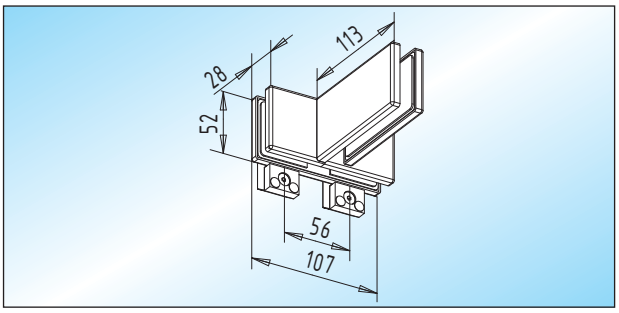

PT 71.1 - Oberlichtverbinder / eins. Aussteifung
Oberlichtverbinder **mit Anschlag**
und einseitiger Aussteifung

Glas	Anschlag	
8-15 mm	innen	30.318.0703.___
8-15 mm	**außen**	**30.318.0704.___**
19 mm	innen	30.318.1303.___
19 mm	außen	30.318.1304.___

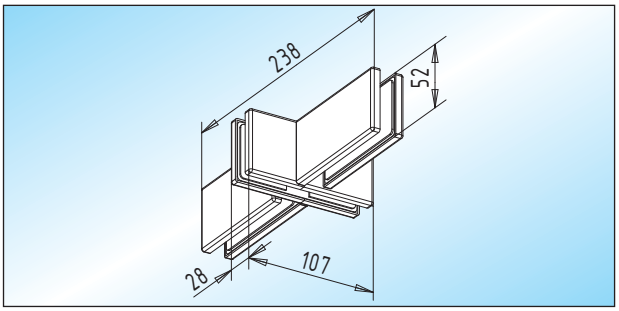

PT 71.2 - Oberlichtverbinder / beids. Aussteifung
Oberlichtverbinder mit beidseitiger Aussteifung

Glas	
8-15 mm	**30.320.0700.___**
19 mm	30.320.1300.___

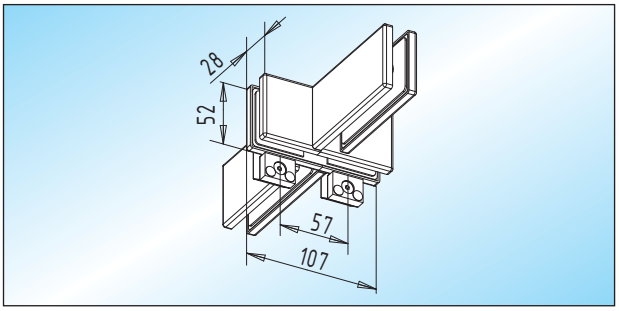

PT 71.3 - Oberlichtverbinder / beids. Aussteifung
Oberlichtverbinder **mit Anschlag**
und beidseitiger Aussteifung

Glas	
8-15 mm	**30.322.0700.___**
19 mm	30.322.1300.___

Seite 184 – 189
Seite 190
Seite 204 – 228

Glas/Glas-Verbinder

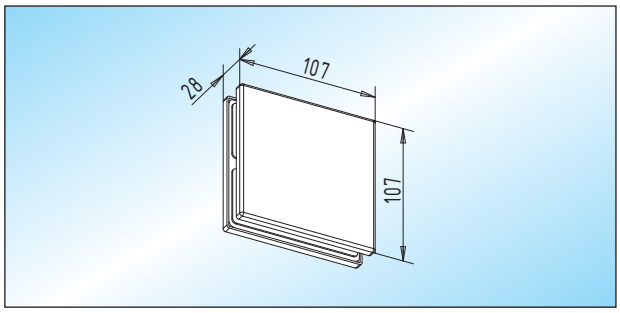

PT 80 - Glas/Glas-Verbinder
Glas/Glas-Verbinder

Glas	
8-15 mm	**30.400.0700.___**
19 mm	30.400.1300.___

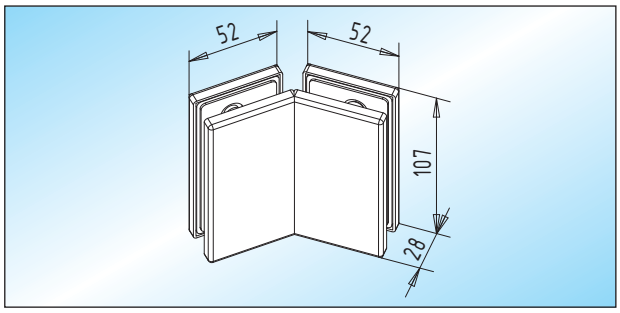

PT 82.1 - Glas/Glas-Verbinder / 135°
Glas/Glas-Verbinder 135° abgewinkelt

Glas	
8-15 mm	**30.406.0700.___**
19 mm	30.406.1300.___

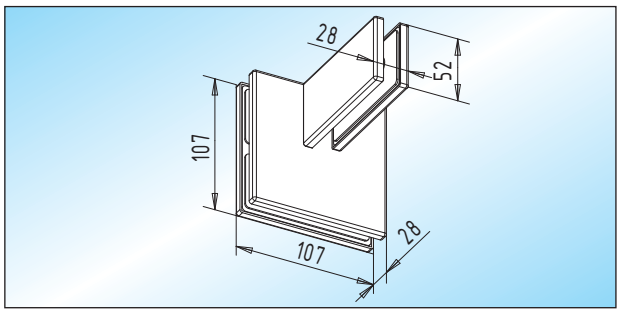

PT 81 - Glas/Glas-Verbinder / eins. Aussteifung
Glas/Glas-Verbinder mit einseitiger Aussteifung

Glas	
8-15 mm	**30.402.0700.___**
19 mm	30.402.1300.___

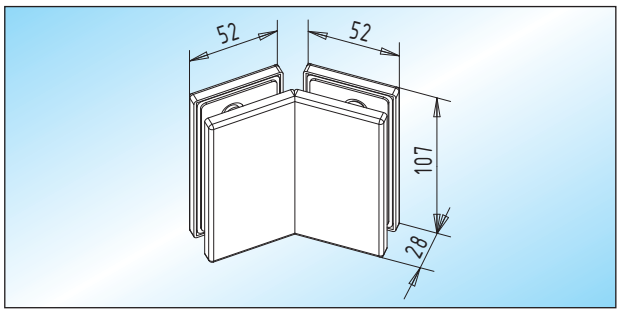

PT 82.2 - Glas/Glas-Verbinder / 91°-134° / 136°-179°
Glas/Glas-Verbinder 91°-134°/136°-179° abgewinkelt
Angabe zum Winkel erforderlich!

Glas	
8-15 mm	**30.408.0700.___**
19 mm	30.408.1300.___

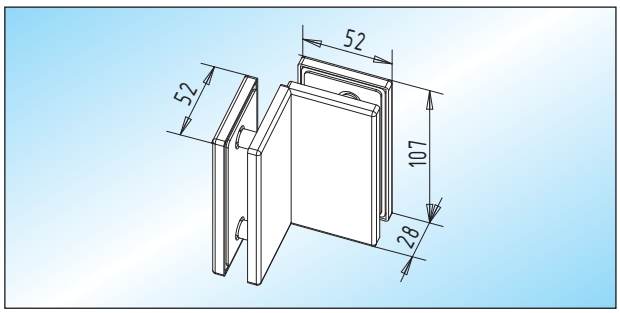

PT 82 - Glas/Glas-Verbinder / 90°
Glas/Glas-Verbinder 90° abgewinkelt

Glas	
8-15 mm	**30.404.0700.___**
19 mm	30.404.1300.___

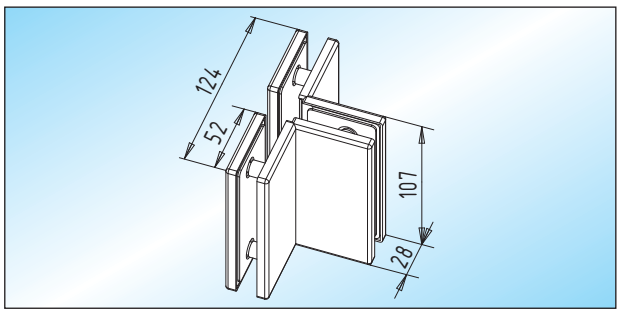

PT 83 - Glas/Glas-Verbinder
Glas/Glas-Verbinder

Glas	
8-15 mm	**30.410.0700.___**
19 mm	30.410.1300.___

Seite 184 – 189
Seite 190
Seite 204 – 228

Verbinder

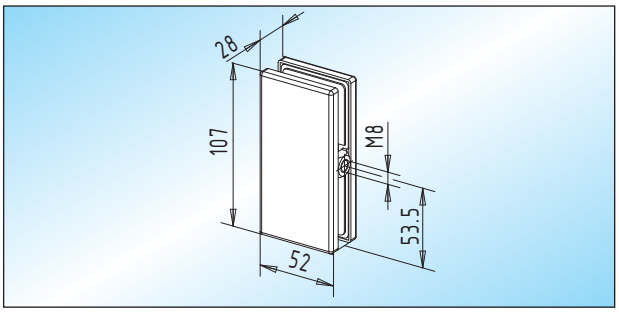

PT 84 - Glas/Wand-Verbinder
Glas/Wand-Verbinder

Glas	
8-15 mm	**30.412.0700.___**
19 mm	30.412.1300.___

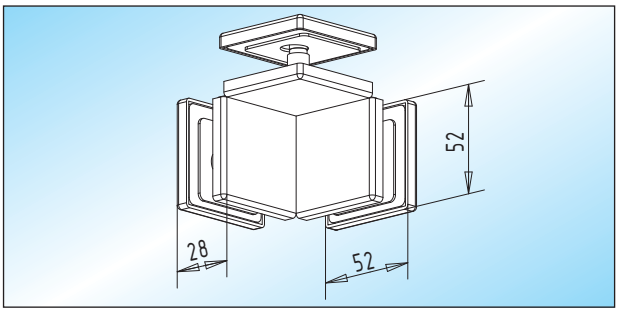

PT 92 - Glas/Glas-Dachverbinder
Glas/Glas-Dachverbinder

Glas	
8-15 mm	**30.502.0700.___**
19 mm	30.502.1300.___

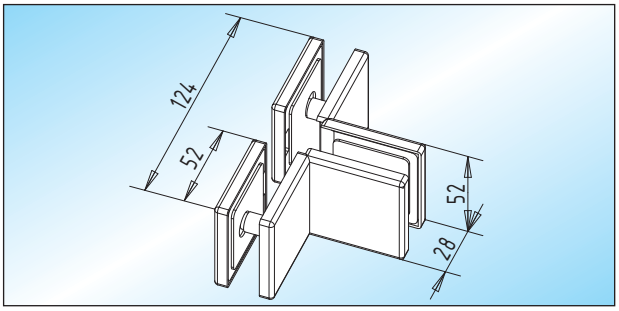

PT 74 - Glas/Glas-Verbinder
Glas/Glas-Verbinder

Glas	
8-15 mm	**30.414.0700.___**
19 mm	30.414.1300.___

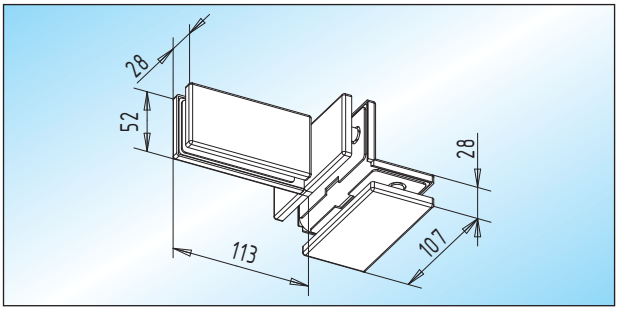

PT 93 - Oberlicht-Dachverbinder / eins. Aussteifung
Oberlicht-Dachverbinder mit einseitiger Aussteifung

Glas	
8-15 mm	**30.504.0700.___**
19 mm	30.504.1300.___

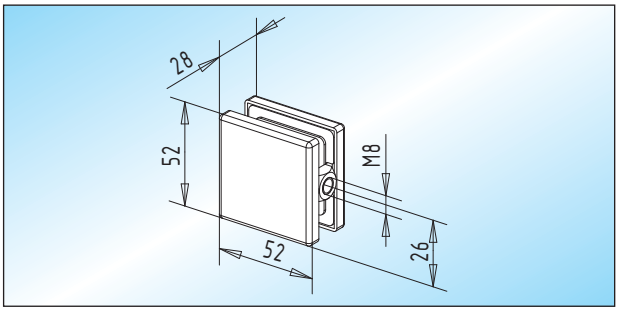

PT 90 - Glas/Wand-Verbinder
Glas/Wand-Verbinder

Glas	
8-15 mm	**30.500.0700.___**
19 mm	30.500.1300.___

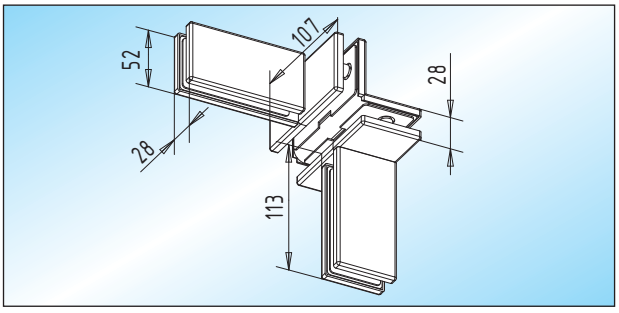

PT 94 - Oberlicht-Dachverbinder / beids. Aussteifung
Oberlicht-Dachverbinder mit beidseitiger Aussteifung

Glas	
8-15 mm	**30.506.0700.___**
19 mm	30.506.1300.___

Seite 184 – 189
Seite 190
Seite 204 – 228

15 mm Drehpunkt

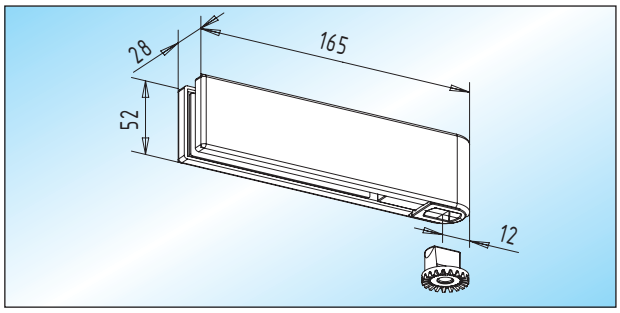

PT 10 / 15 - unterer Klemmbeschlag
unterer Klemmbeschlag mit Spezial-Achsoberteil
für „GEZE“ Bodentürschließer

Glas	
8-12 mm	30.600.0600.___

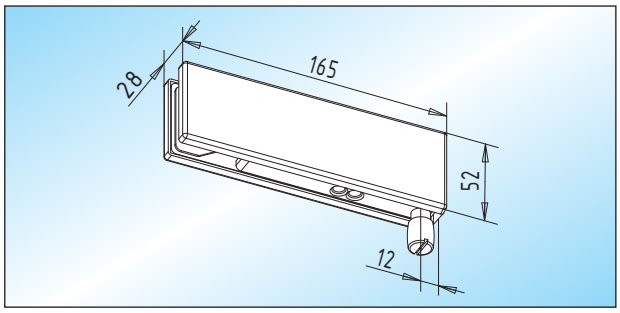

PT 30 / 15 - Oberlicht-Klemmbeschlag
Oberlicht-Klemmbeschlag mit ø 15 mm Achslagerbolzen

Glas	
8-12 mm	30.604.0600.___

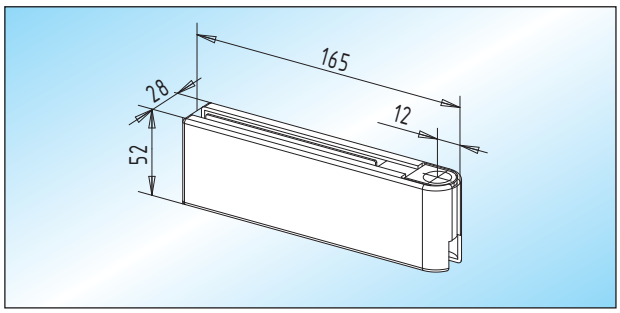

PT 20 / 15 - oberer Klemmbeschlag
oberer Klemmbeschlag mit Achseinsatz
für ø 15 mm Achslagerbolzen

Glas	
8-12 mm	30.602.0600.___

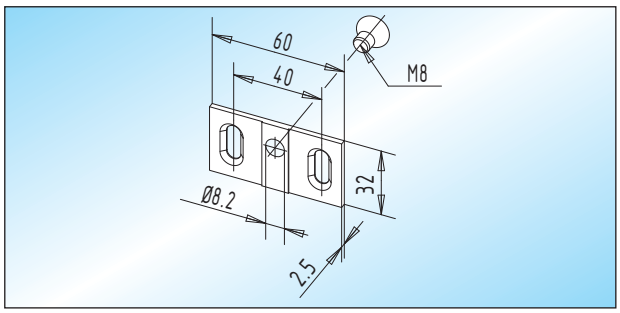

PT 30.3 - Anschraubplatte
Anschraubplatte für Wandbefestigung passend zum
Oberlicht-Klemmbeschlag PT 30 / 15

	30.116.0000.___

Seite 184 – 189
Seite 190
Seite 204 – 228

15 mm Drehpunkt

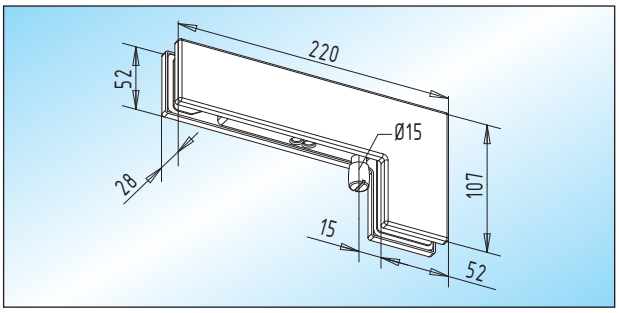

PT 40 / 15 - Winkel-Klemmbeschlag
Winkel-Klemmbeschlag mit ø 15 mm Achslagerbolzen

Glas	
8-12 mm	**30.606.0600.___**

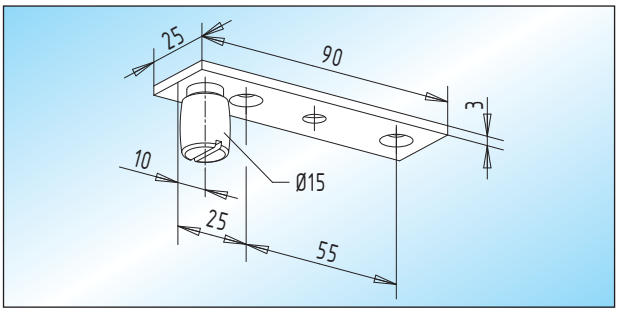

PT 24 / 15 - oberes Drehlager
oberes Drehlager mit Anschraubplatte in Edelstahl

	30.610.0000.426

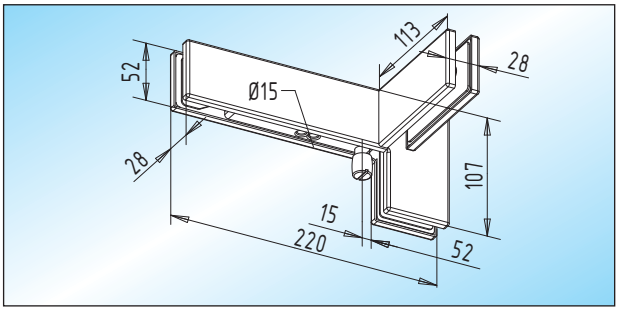

PT 41 / 15 - Winkel-Klemmbeschlag / eins. Aussteifung
Winkel-Klemmbeschlag mit ø 15 mm Achslagerbolzen
und einseitiger Aussteifung

Glas	links	rechts
8-12 mm	30.608.0610.___	**30.608.0620.___**

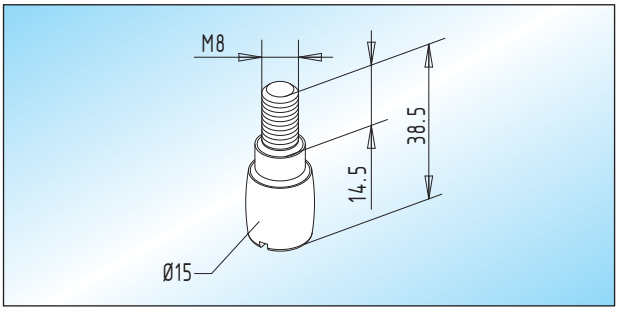

PT 25 - oberes Drehlager
oberes Edelstahl-Drehlager mit Gewinde M8

	30.128.0000.405

Seite 184 – 189
Seite 190
Seite 204 – 228

10

Glasbearbeitungen

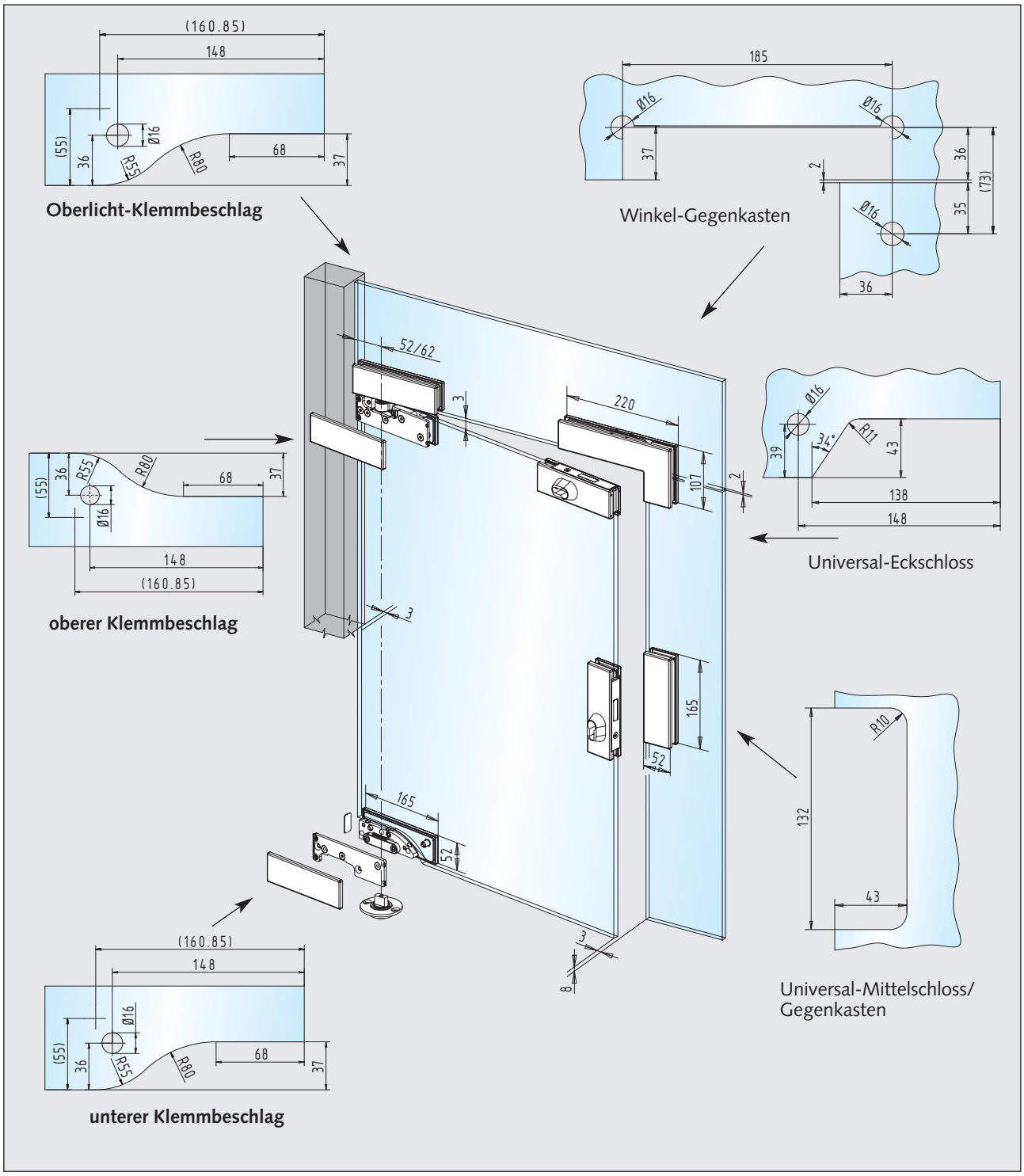

Hinweise:

Die dargestellten Glasbearbeitungen gelten für 8-12 mm ESG.

Bei 15 und 19 mm Glasstärke ist es empfehlenswert die Glasbohrungen zu schlitzen und auf ø 20 mm zu vergrößern.

Bei Bestellung von abgewinkelten Klemmbeschlägen, speziell nach Kundenangabe gefertigt, werden die Zeichnungen der Glasbearbeitungen der Auftragsbestätigung beigefügt.

Glasbearbeitungen

■ Klemmbeschläge 55/65 mm Drehpunkt Seite 191 – 192

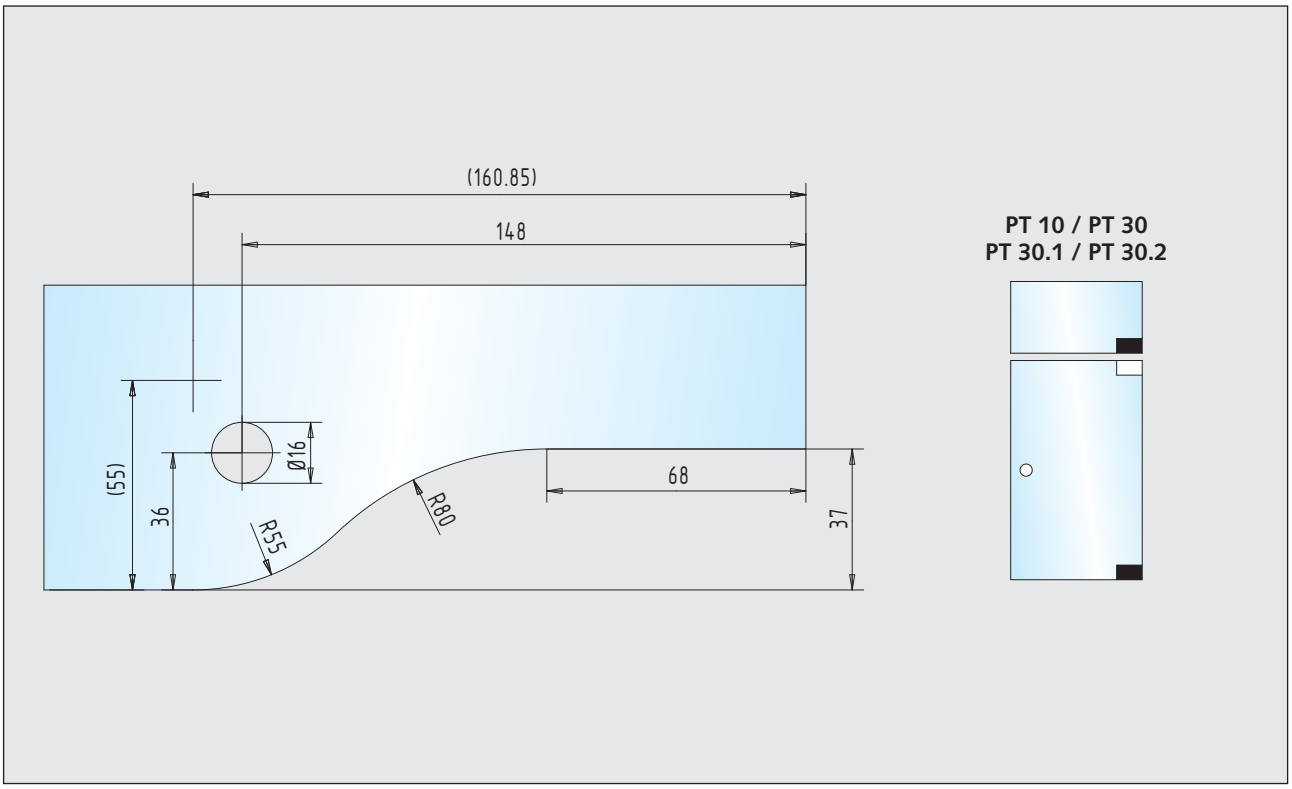

unterer Klemmbeschlag	30.100.0600.___ – 30.100.1300.___
Oberlicht-Klemmbeschlag	30.110.0600.___ – 30.114.1320.___

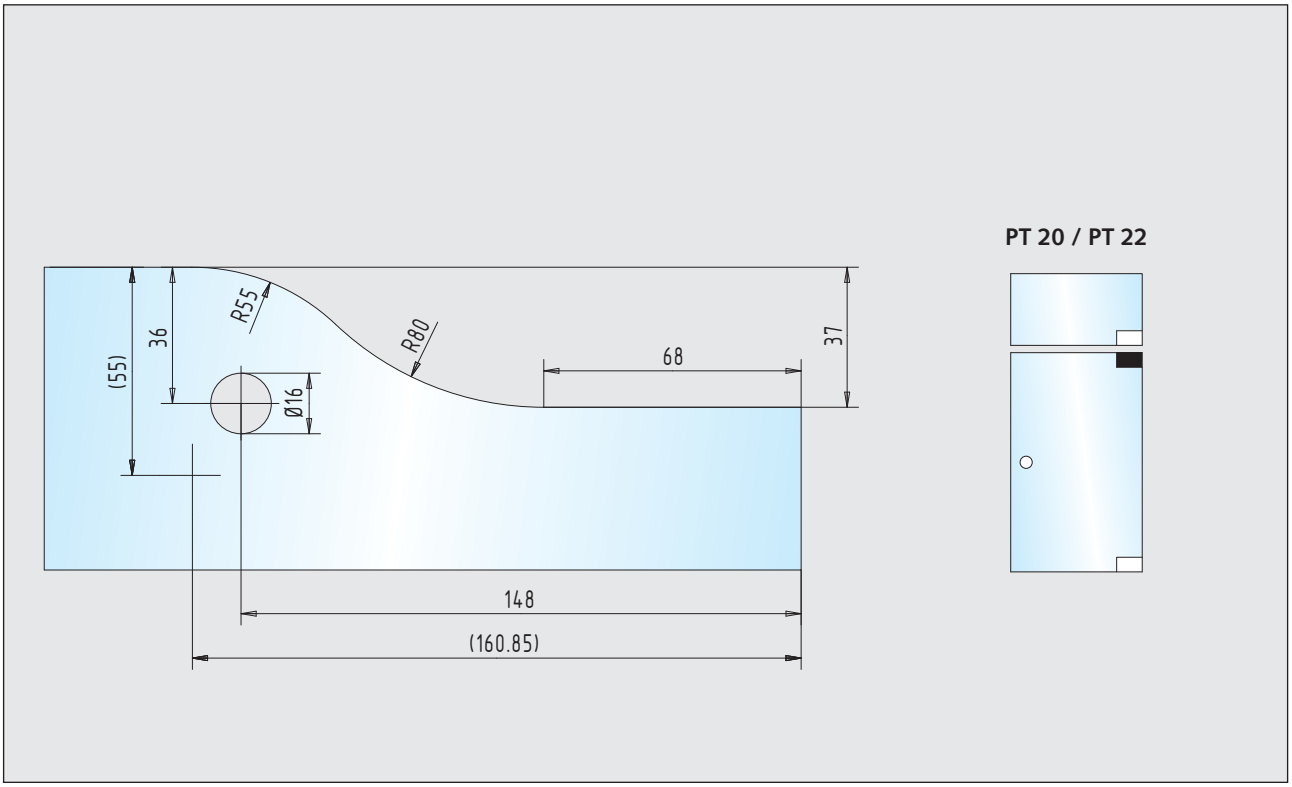

oberer Klemmbeschlag	30.102.0600.___ – 30.102.1300.___
oberer Klemmbeschlag (RTS)	30.104.0600.___ – 30.104.1300.___

10

Glasbearbeitungen

■ Klemmbeschläge 55 / 65 mm Drehpunkt Seite 191 ■ geeignet für 10 mm Glas

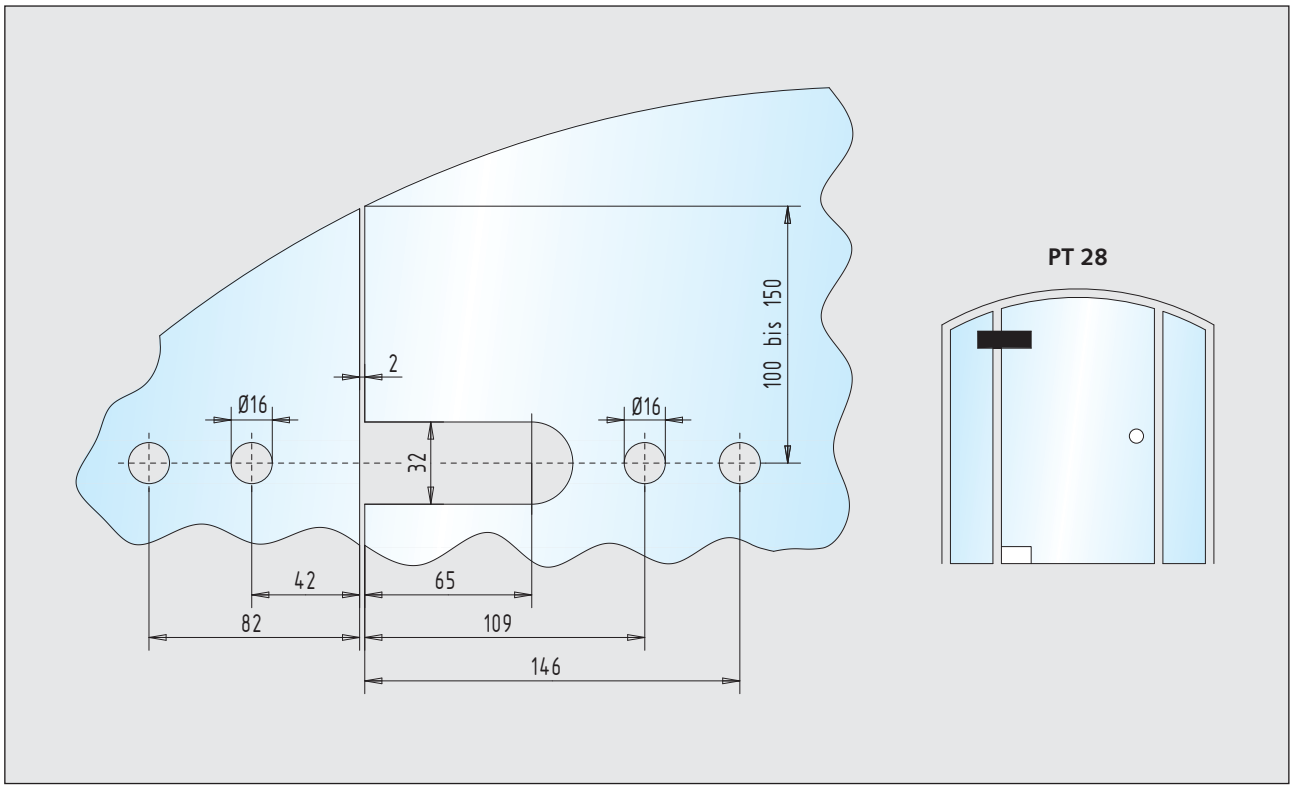

oberer Klemmbeschlag / Glas-Glas 30.106.0900.___

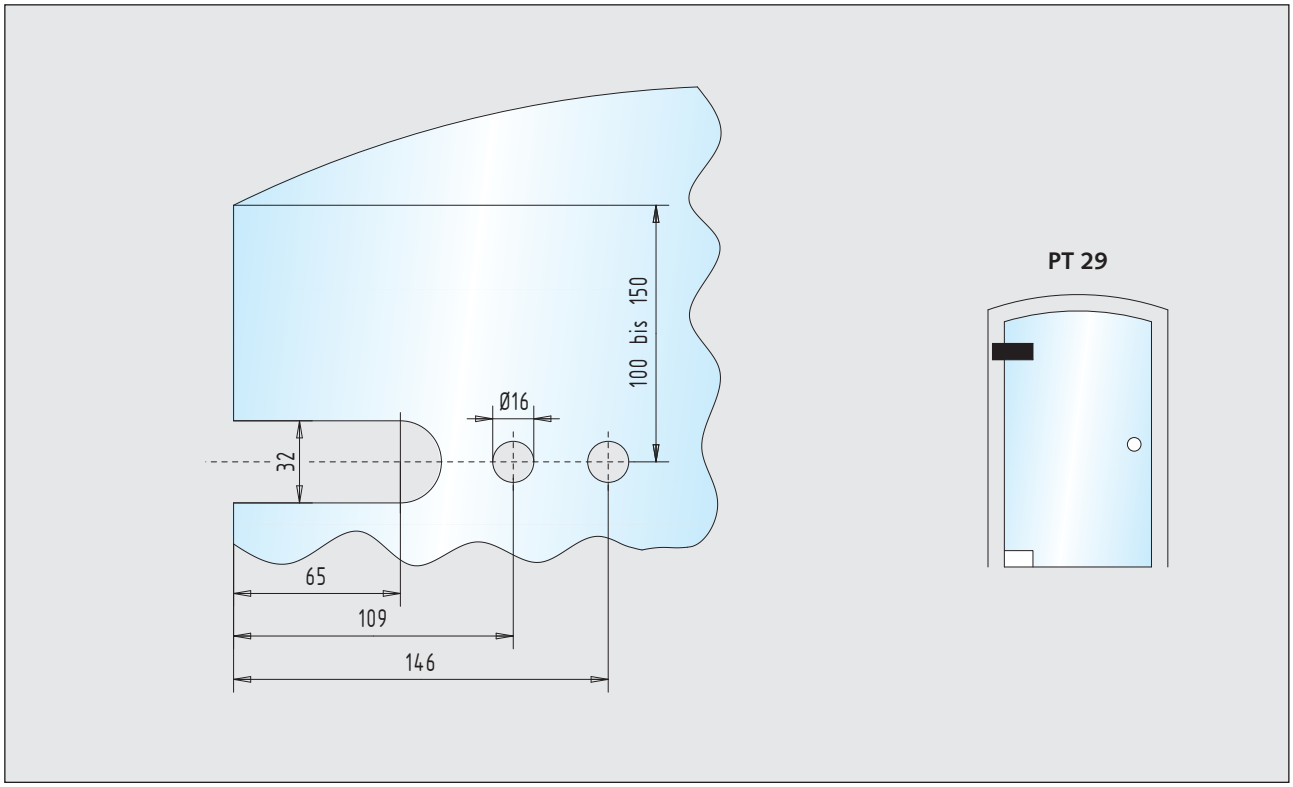

oberer Klemmbeschlag / Glas-Wand 30.108.0900.___

Glasbearbeitungen

■ Klemmbeschläge 55/65 mm Drehpunkt Seite 194

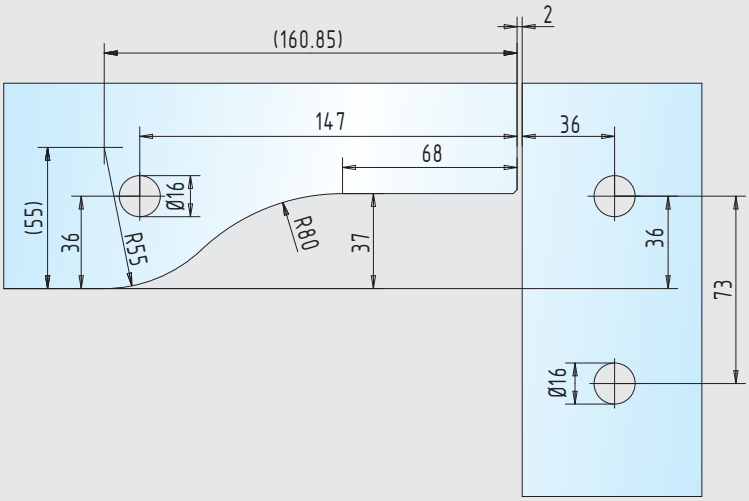

PT 40 / PT 40.1 / PT 40.2

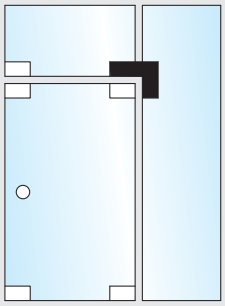

durchgehendes Seitenteil

Winkel-Klemmbeschlag	30.130.0600.___ – 30.130.1300.___
Winkelverbinder	30.132.0600.___ – 30.134.1320.___

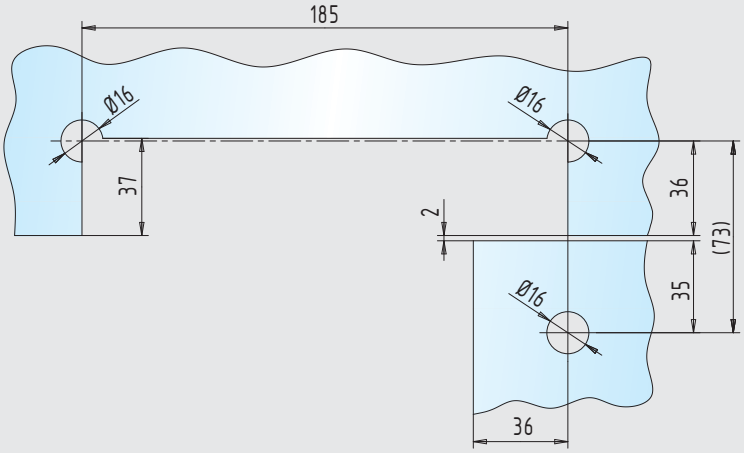

PT 40 / PT 40.1 / PT 40.2

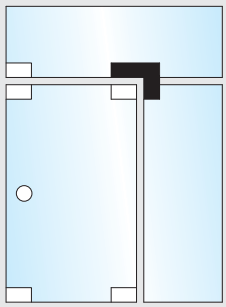

durchgehendes Oberlicht

Winkel-Klemmbeschlag	30.130.0600.___ – 30.130.1300.___
Winkelverbinder	30.132.0600.___ – 30.134.1320.___

10

Glasbearbeitungen

■ Klemmbeschläge 55/65 mm Drehpunkt Seite 194

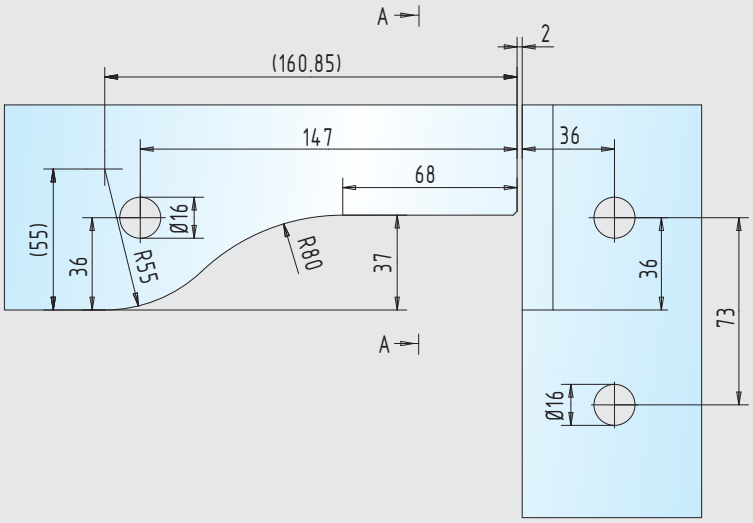

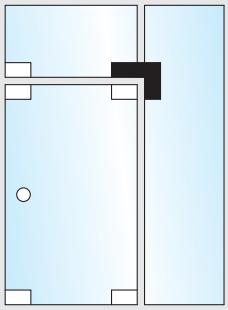

durchgehendes Seitenteil

Winkel-Klemmbeschlag

PT 41

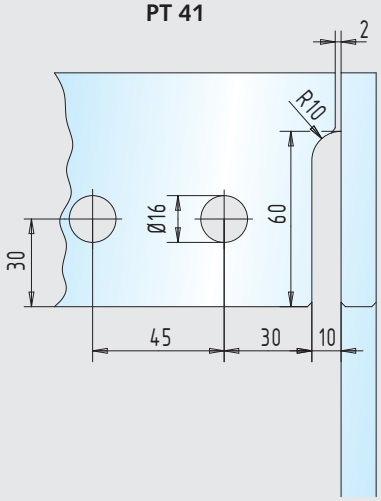

einseitige Aussteifung

PT 41.1

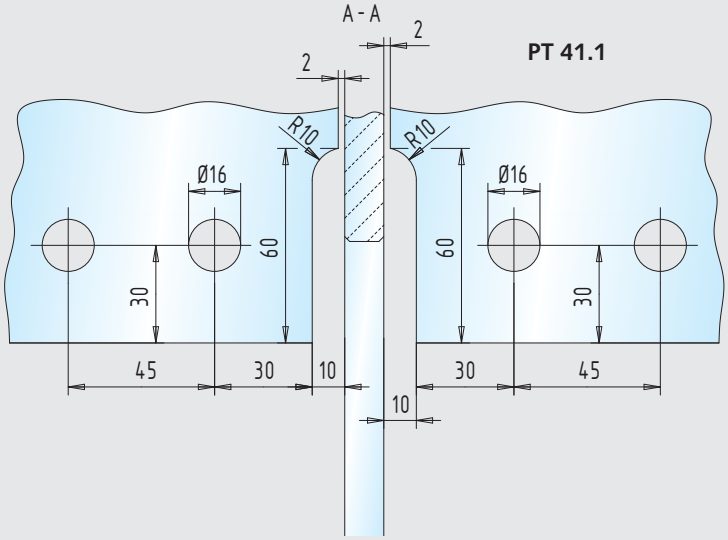

beidseitige Aussteifung

Winkel-Klemmbeschlag / einseitige Aussteifung	30.136.0610.___ – 30.136.1320.___
Winkel-Klemmbeschlag / beidseitige Aussteifung	30.138.0600.___ – 30.138.1300.___

Glasbearbeitungen

■ Klemmbeschläge 55/65 mm Drehpunkt Seite 194

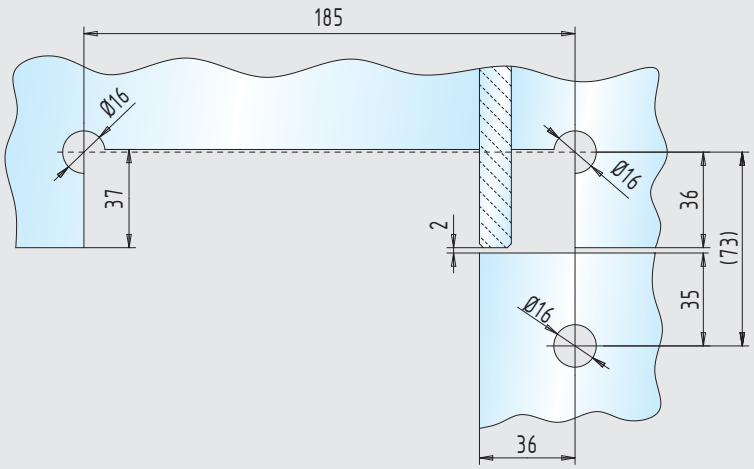

Winkel-Klemmbeschlag

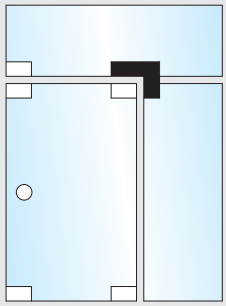

durchgehendes Oberlicht

PT 41

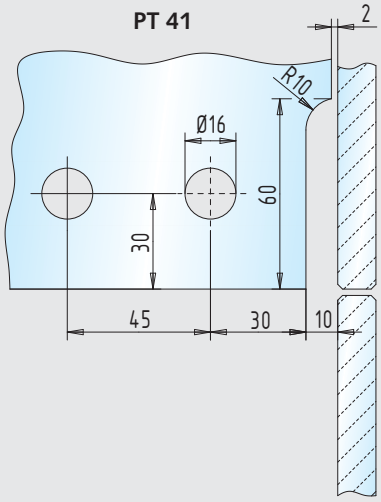

einseitige Aussteifung

PT 41.1

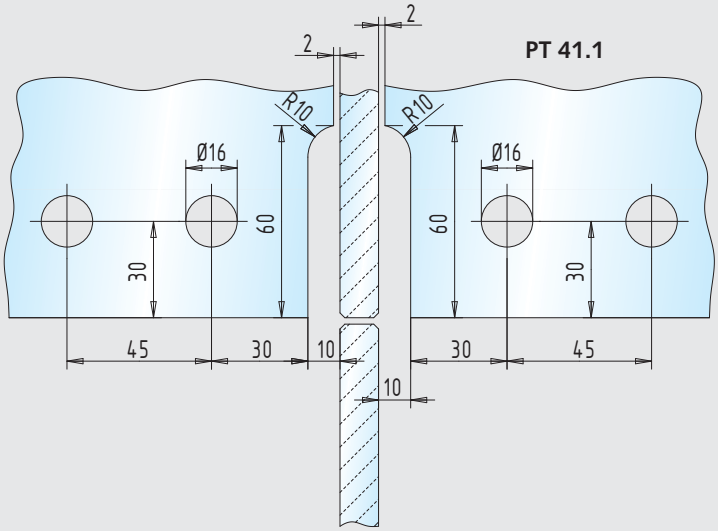

beidseitige Aussteifung

Winkel-Klemmbeschlag / einseitige Aussteifung	30.136.0610.___ – 30.136.1320.___
Winkel-Klemmbeschlag / beidseitige Aussteifung	30.138.0600.___ – 30.138.1300.___

10

Glasbearbeitungen

■ Klemmbeschläge 55/65 mm Drehpunkt Seite 195

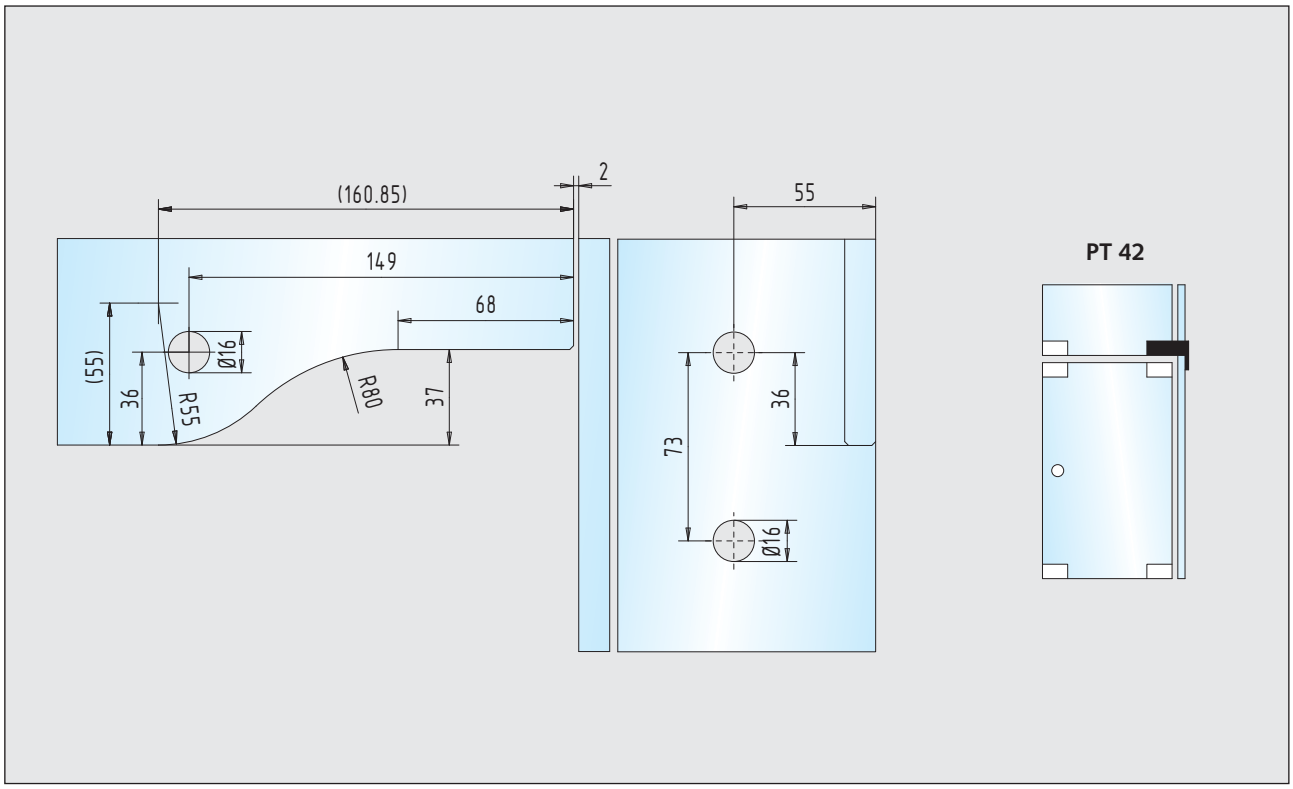

Winkel-Klemmbeschlag / 90° 30.140.0610.___ – 30.140.1320.___

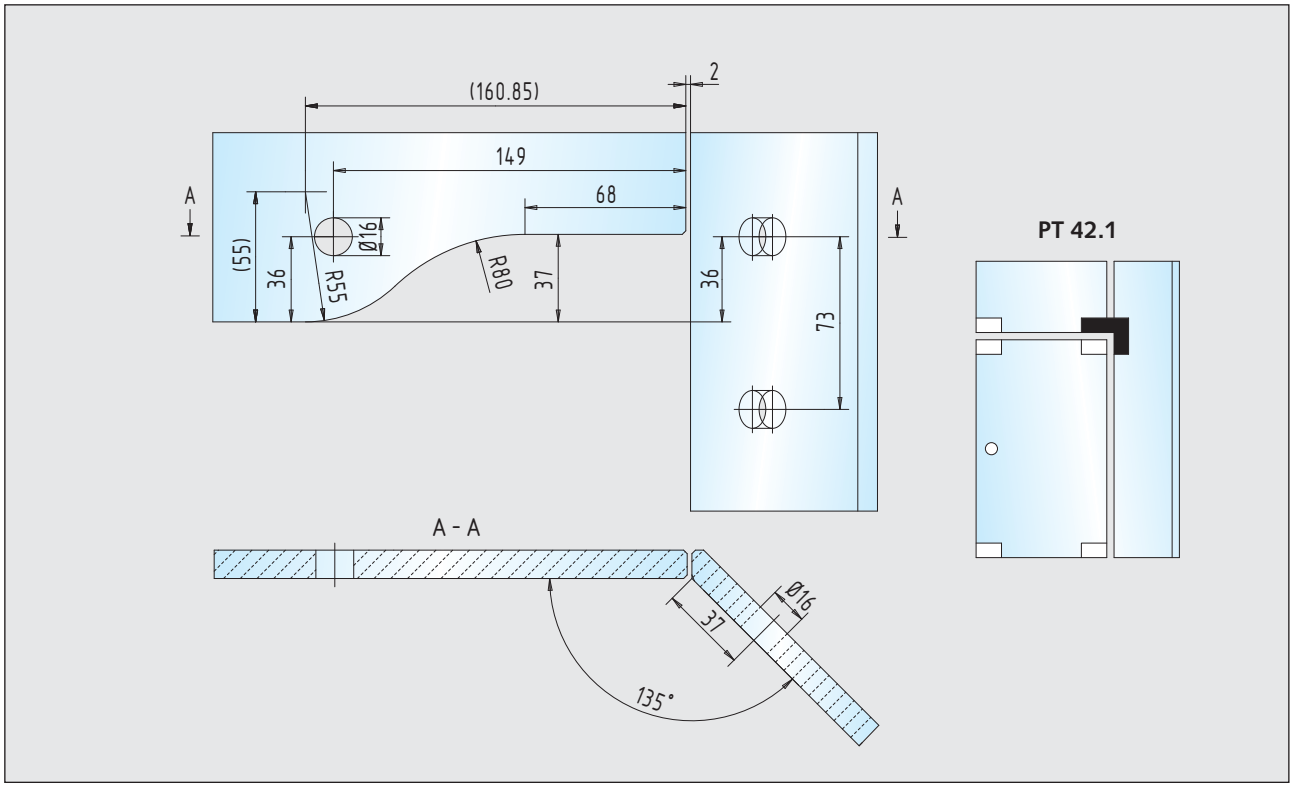

Winkel-Klemmbeschlag / 135° 30.142.0610.___ – 30.142.1320.___

Glasbearbeitungen

■ Klemmbeschläge 55/65 mm Drehpunkt Seite 195

durchgehendes Oberlicht

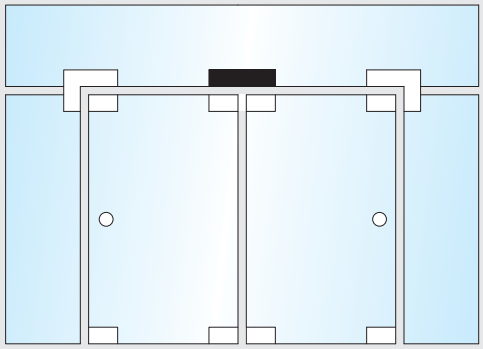

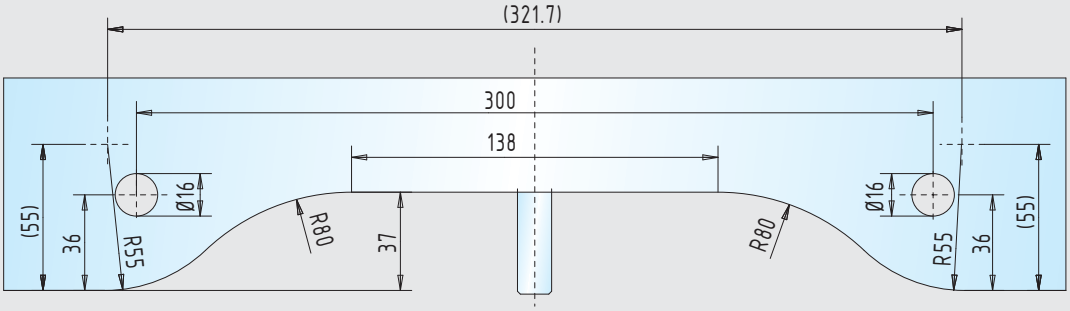

doppelter Oberlicht-Klemmbeschlag

PT 51

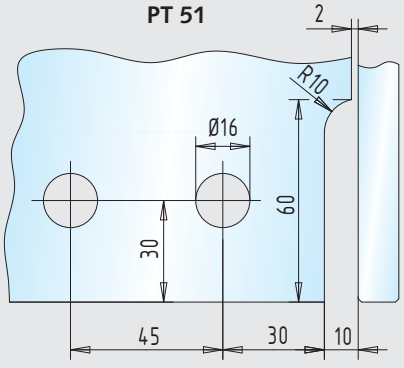

einseitige Aussteifung

PT 51.1

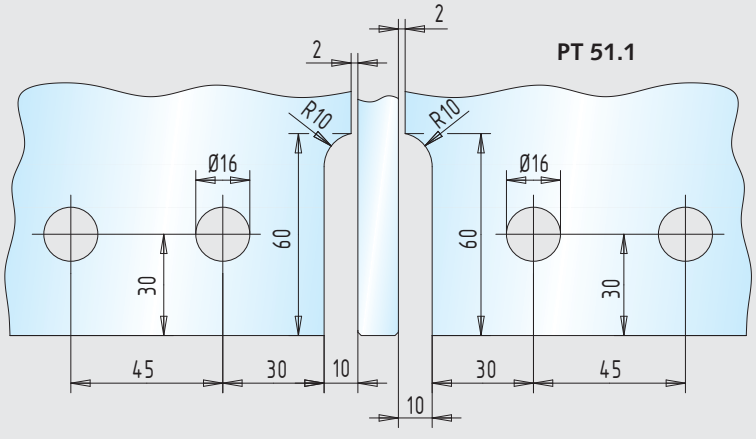

beidseitige Aussteifung

doppelter Oberlicht-Klemmbeschlag / einseitige Aussteifung	30.146.0600.___ – 30.146.1300.___
doppelter Oberlicht-Klemmbeschlag / beidseitige Aussteifung	30.148.0600.___ – 30.148.1300.___

10

Glasbearbeitungen

■ Klemmbeschläge 55/65 mm Drehpunkt Seite 195

geteiltes Oberlicht

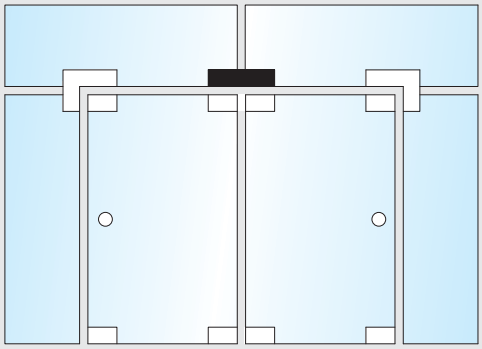

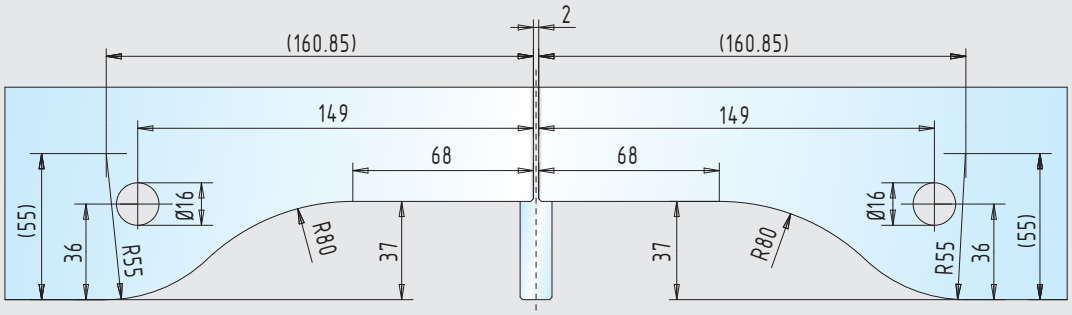

doppelter Oberlicht-Klemmbeschlag

PT 51

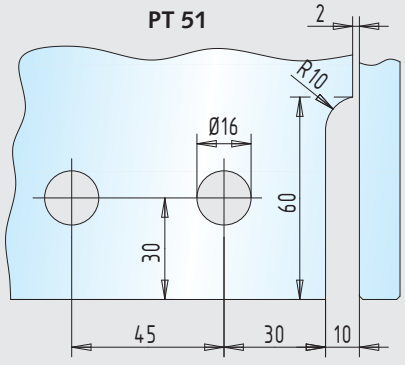

einseitige Aussteifung

PT 51.1

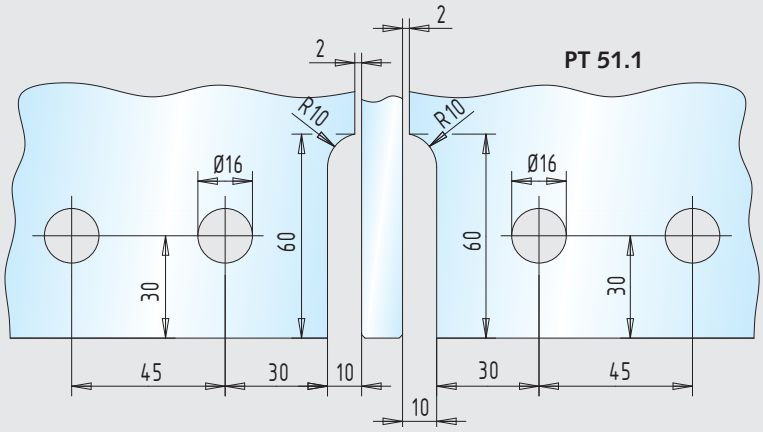

beidseitige Aussteifung

doppelter Oberlicht-Klemmbeschlag / einseitige Aussteifung	30.146.0600.___ – 30.146.1300.___
doppelter Oberlicht-Klemmbeschlag / beidseitige Aussteifung	30.148.0600.___ – 30.148.1300.___

Glasbearbeitungen

■ Winkelverbinder Seite 196

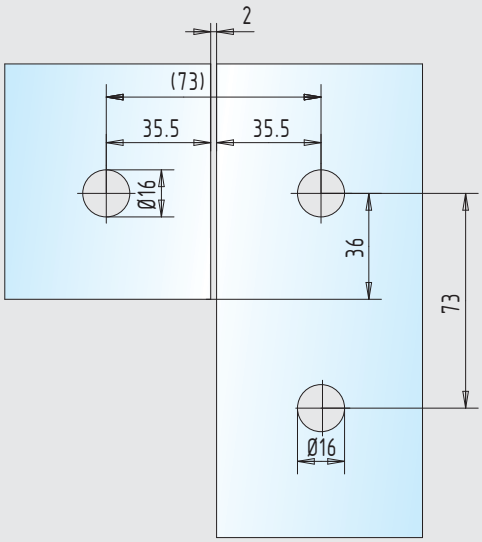

PT 60 / PT 61

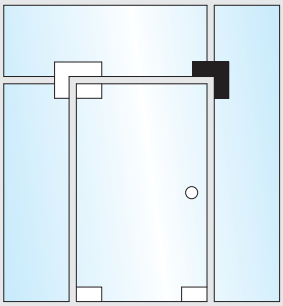

durchgehendes Seitenteil

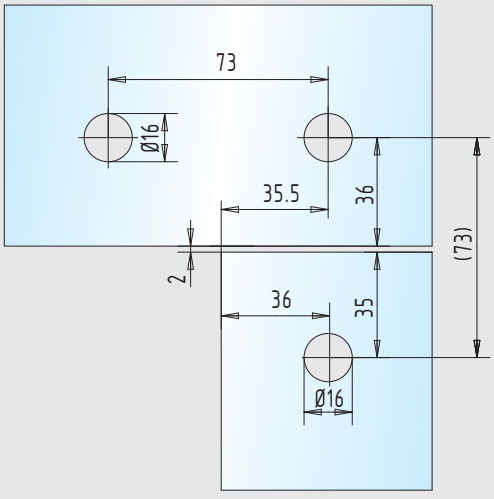

PT 60 / PT 61

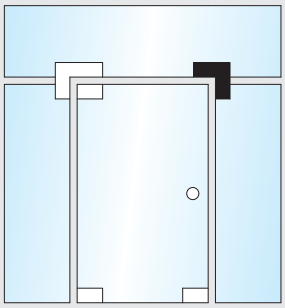

durchgehendes Oberlicht

Winkelverbinder 30.200.0700.___ – 30.202.1320.___

10

Glasbearbeitungen

■ Winkelverbinder Seite 196

PT 63 / PT 63.1

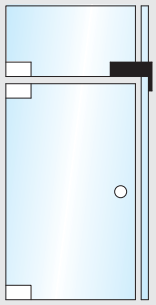

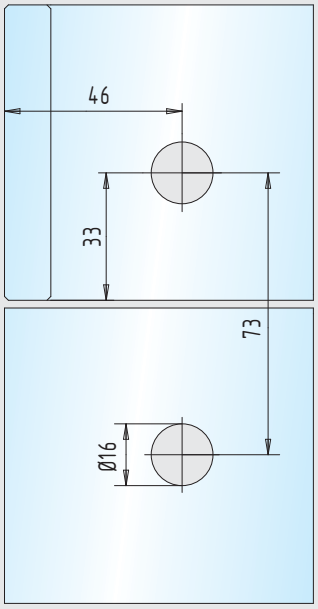

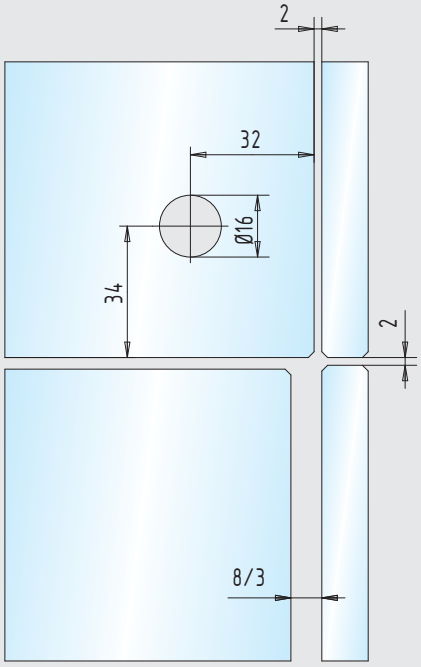

Bei Verwendung an Pendeltüren sind 8 mm Luft, bei Anschlagtüren 3 mm Luft (Öffnung nach außen!) einzuhalten.

Winkelverbinder / 90° 30.204.0710.___ – 30.206.1324.___

Glasbearbeitungen

■ Winkelverbinder Seite 197

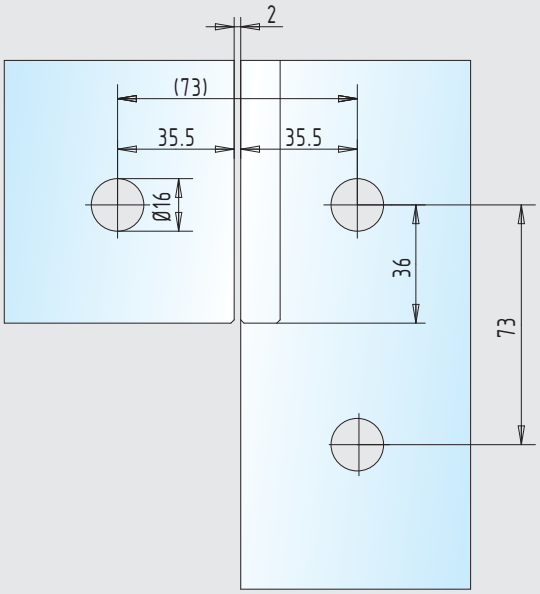

Winkelverbinder

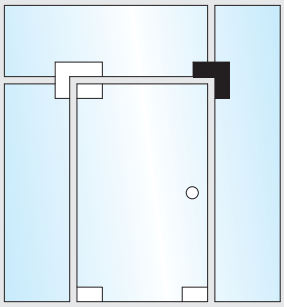

durchgehendes Seitenteil

PT 65 / PT 65.1

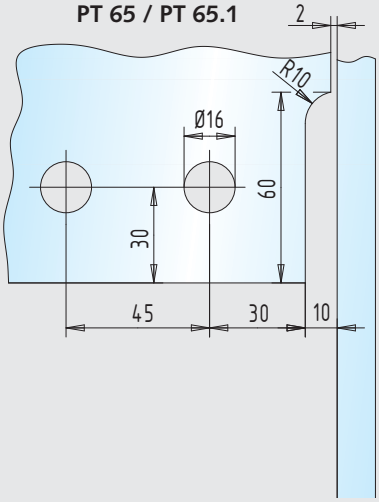

einseitige Aussteifung

PT 65.2 / PT 65.3

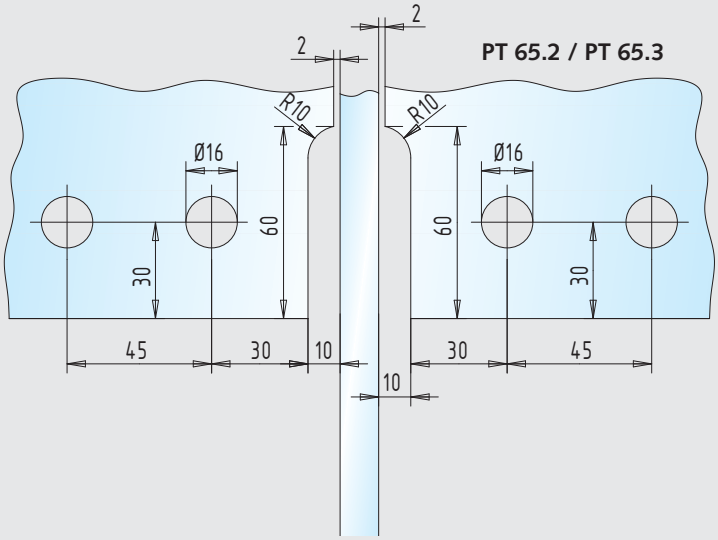

beidseitige Aussteifung

Winkelverbinder / einseitige Aussteifung	30.216.0710.___ – 30.218.1324.___
Winkelverbinder / beidseitige Aussteifung	30.220.0700.___ – 30.222.1320.___

10

Glasbearbeitungen

■ Winkelverbinder Seite 197

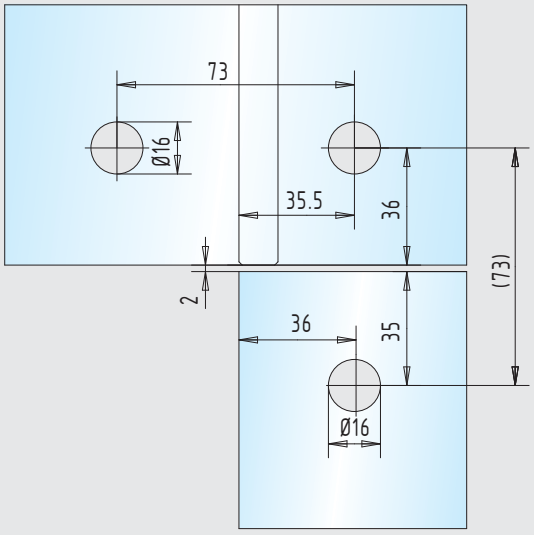

Winkelverbinder

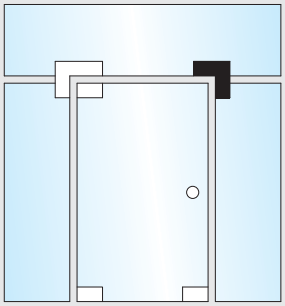

durchgehendes Oberlicht

PT 65 / PT 65.1

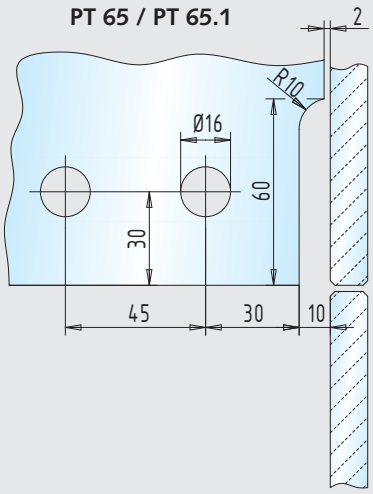

einseitige Aussteifung

PT 65.2 / PT 65.3

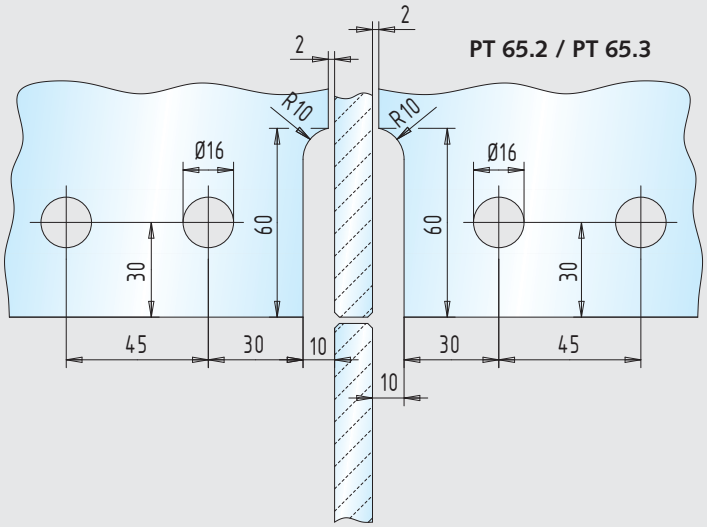

beidseitige Aussteifung

Winkelverbinder / einseitige Aussteifung	30.216.0710.___ – 30.218.1324.___
Winkelverbinder / beidseitige Aussteifung	30.220.0700.___ – 30.222.1320.___

Glasbearbeitungen

■ Oberlichtverbinder Seite 198

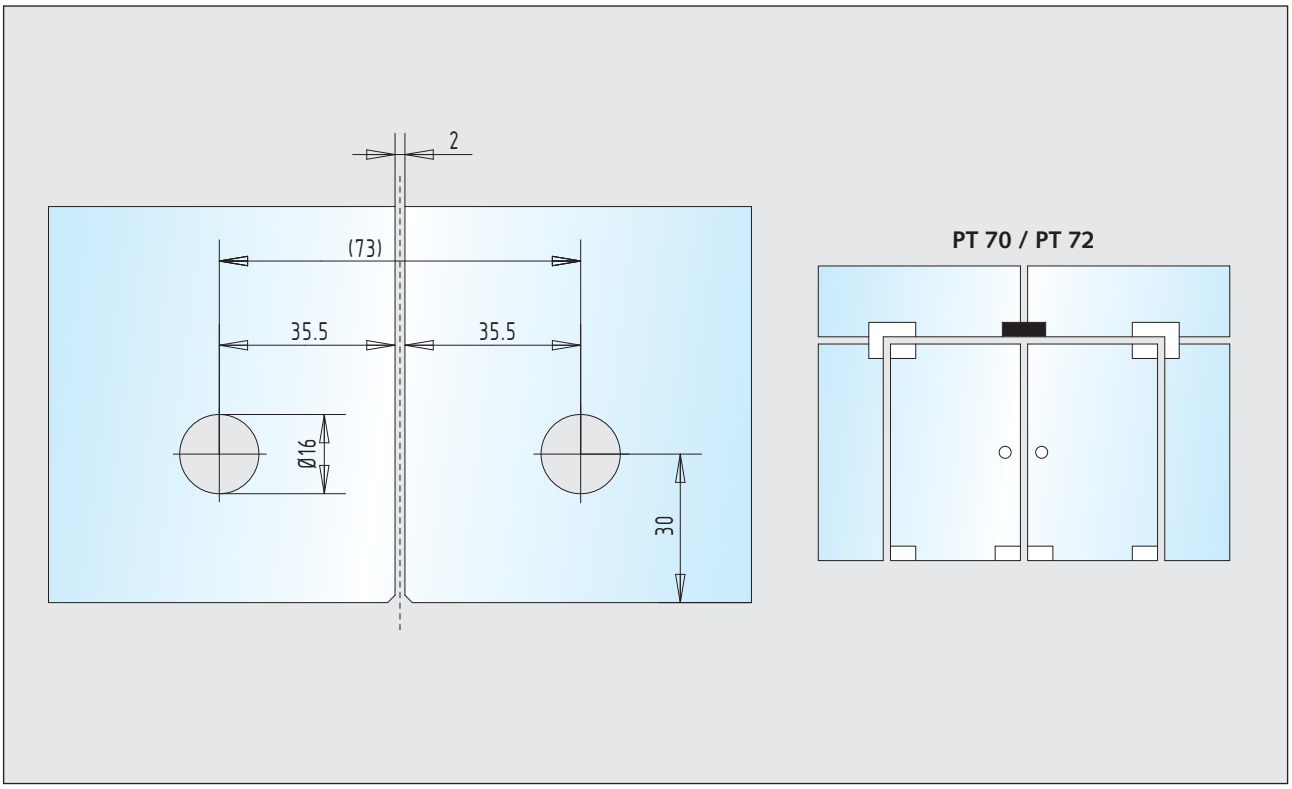

Oberlichtverbinder 30.300.0700.___ – 30.302.1300.___

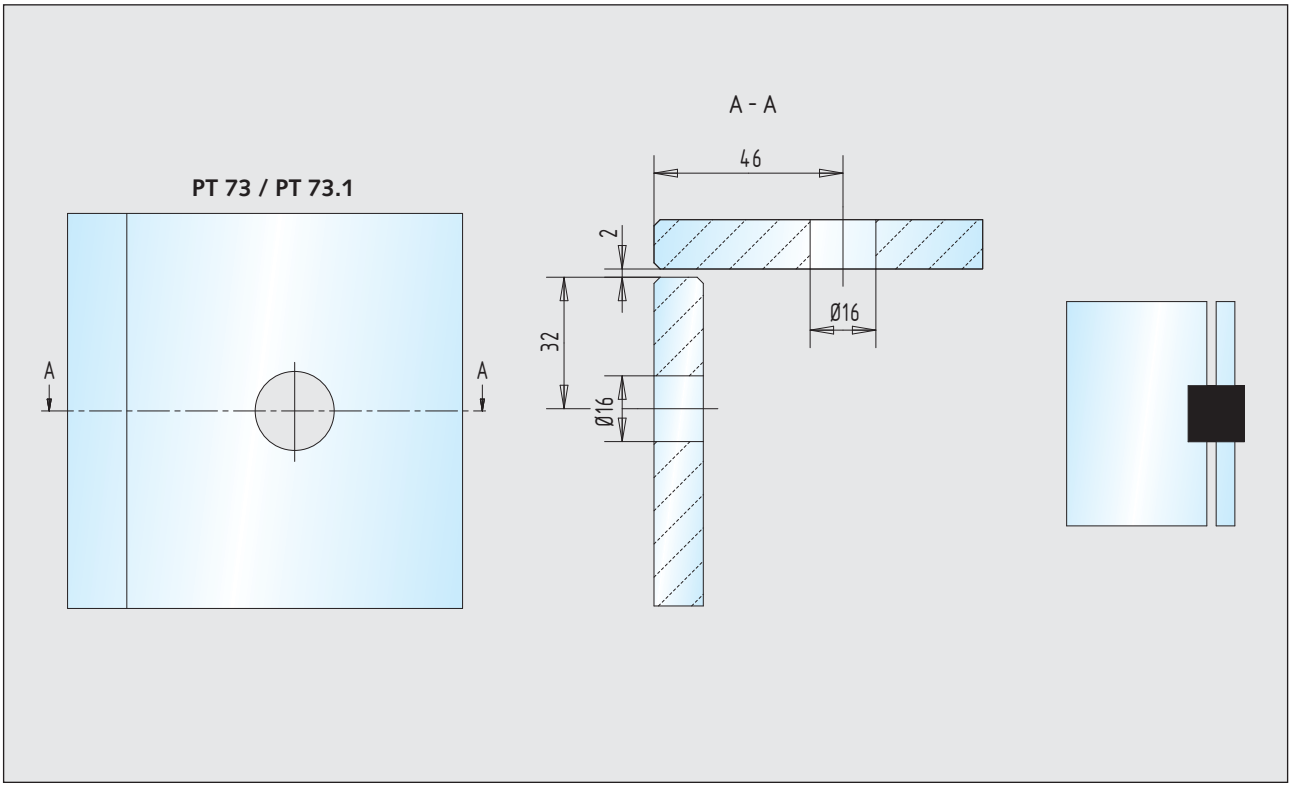

Oberlichtverbinder / 90° 30.304.0700.___ – 30.306.1324.___

10

Glasbearbeitungen

■ Oberlichtverbinder Seite 199

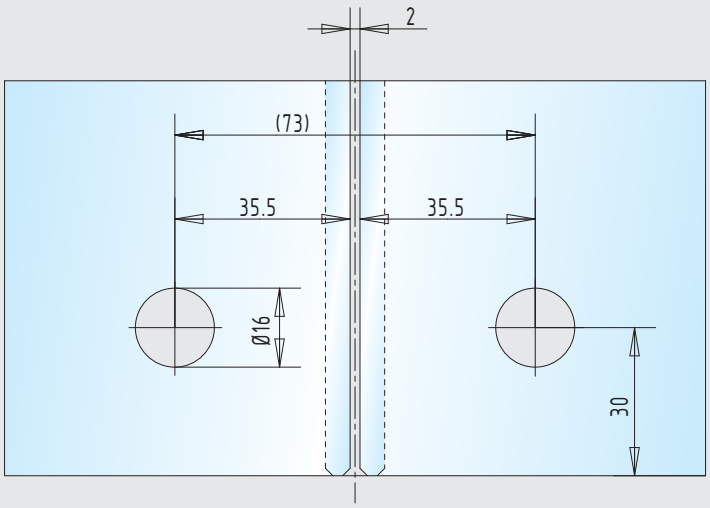

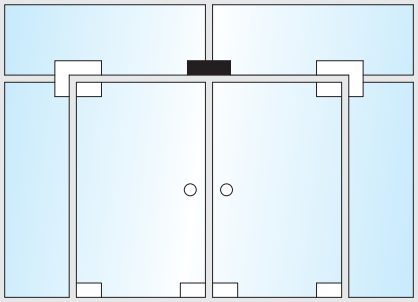

Oberlichtverbinder

PT 71 / PT 71.1

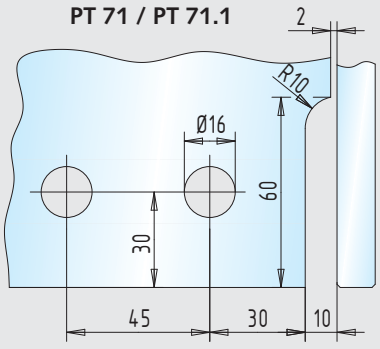

einseitige Aussteifung

PT 71.2 / PT 71.3

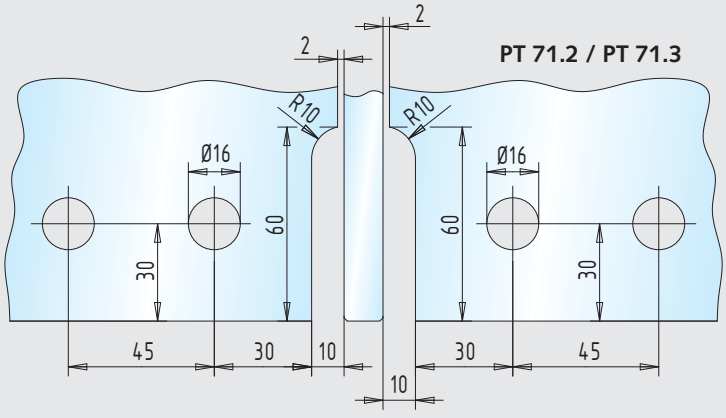

beidseitige Aussteifung

Oberlichtverbinder / einseitige Aussteifung	30.316.0700.___ – 30.318.1304.___
Oberlichtverbinder / beidseitige Aussteifung	30.320.0700.___ – 30.322.1300.___

Glasbearbeitungen

■ Glas/Glas-Verbinder Seite 200

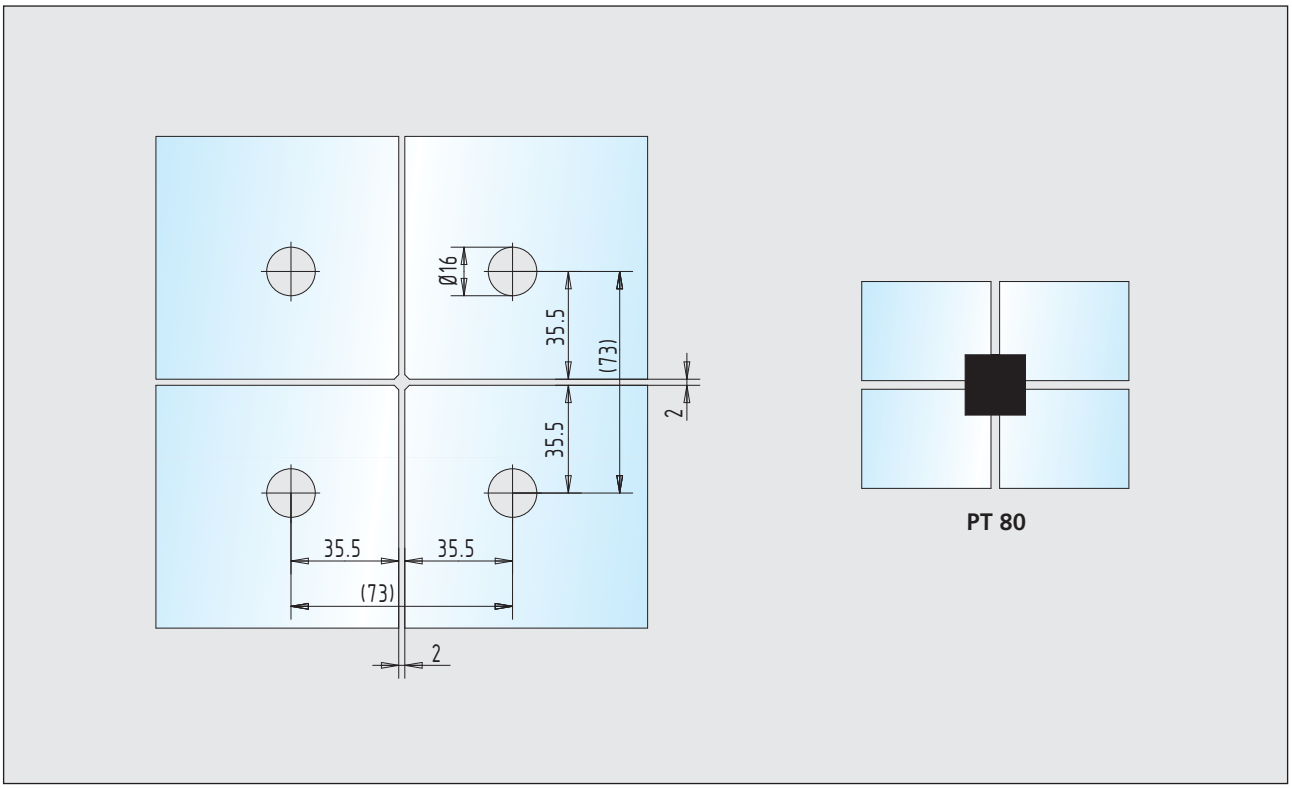

Glas/Glas-Verbinder 30.400.0700.___ + 30.400.1300.___

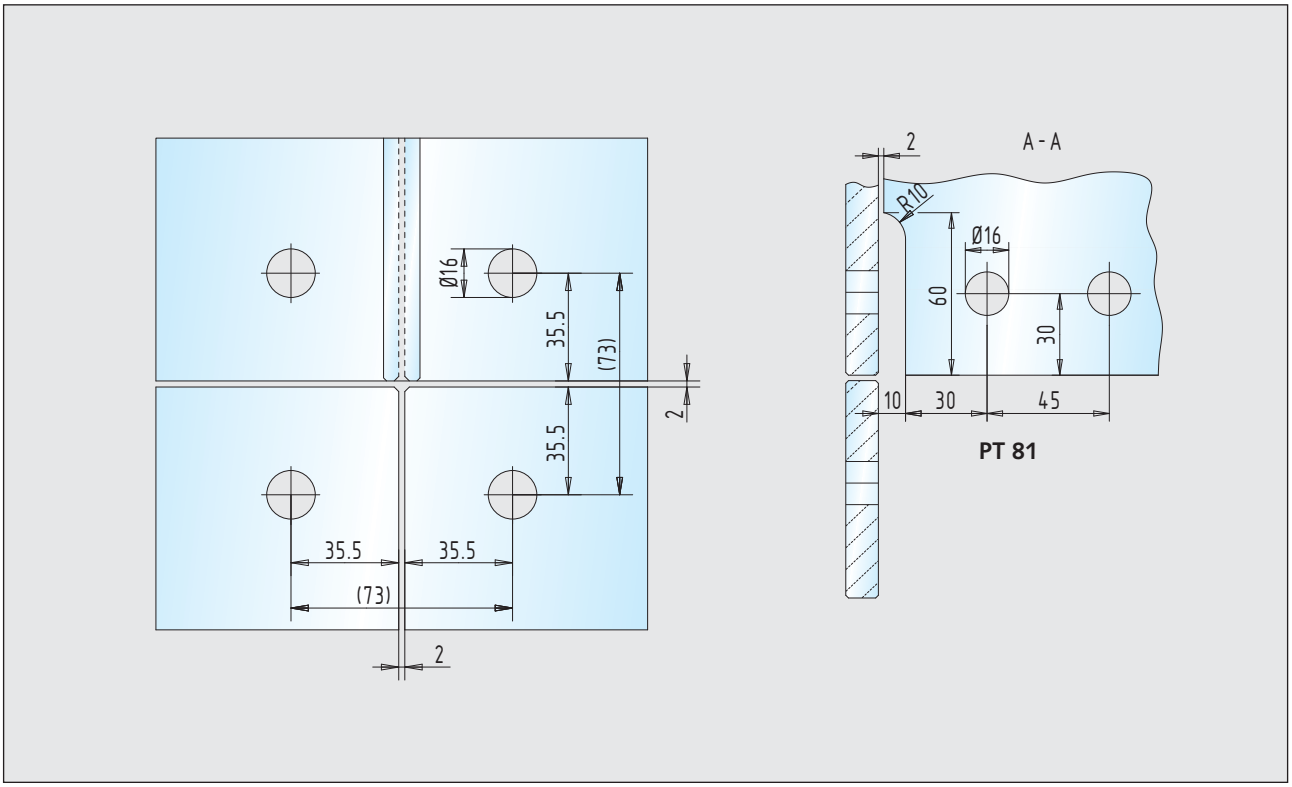

Glas/Glas-Verbinder / einseitige Aussteifung 30.402.0700.___ + 30.402.1300.___

10

Glasbearbeitungen

■ Glas/Glas-Verbinder Seite 200

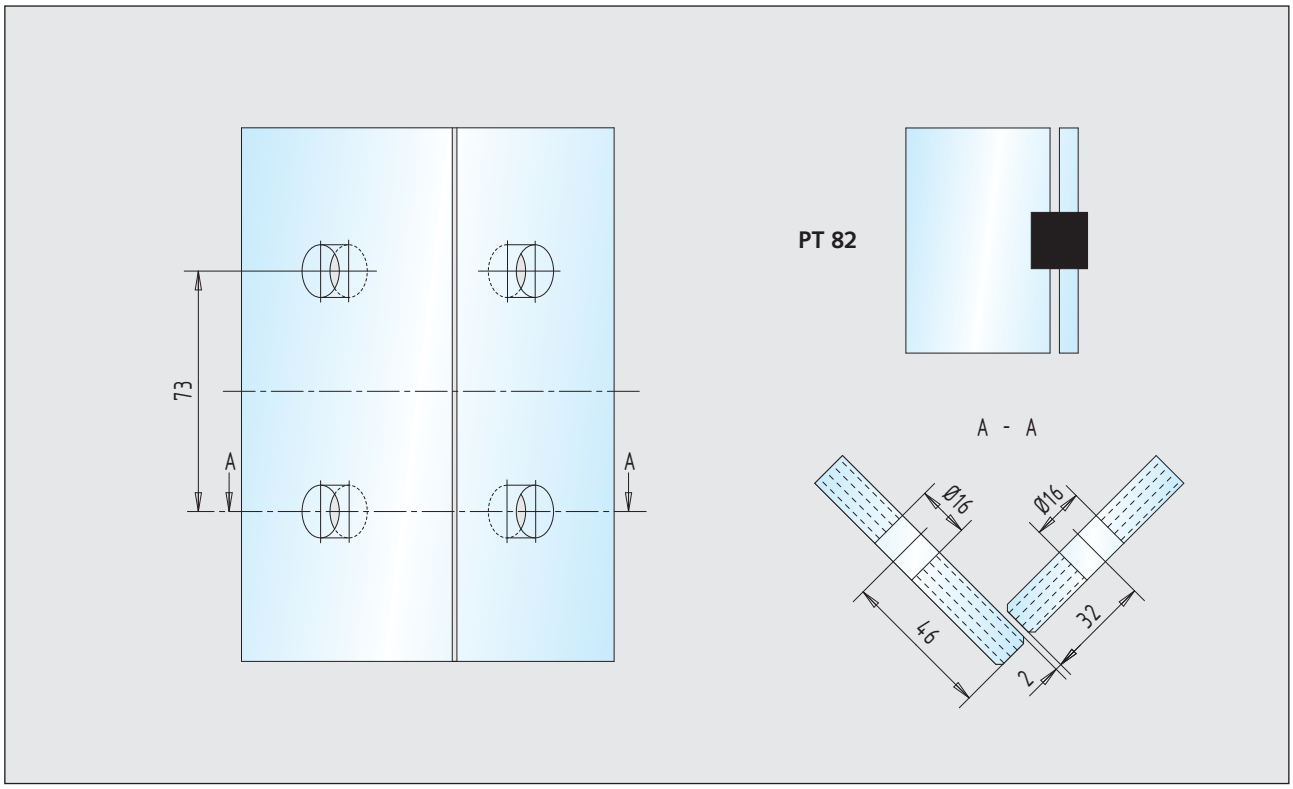

Glas/Glas-Verbinder / 90° 30.404.0700.___ + 30.404.1300.___

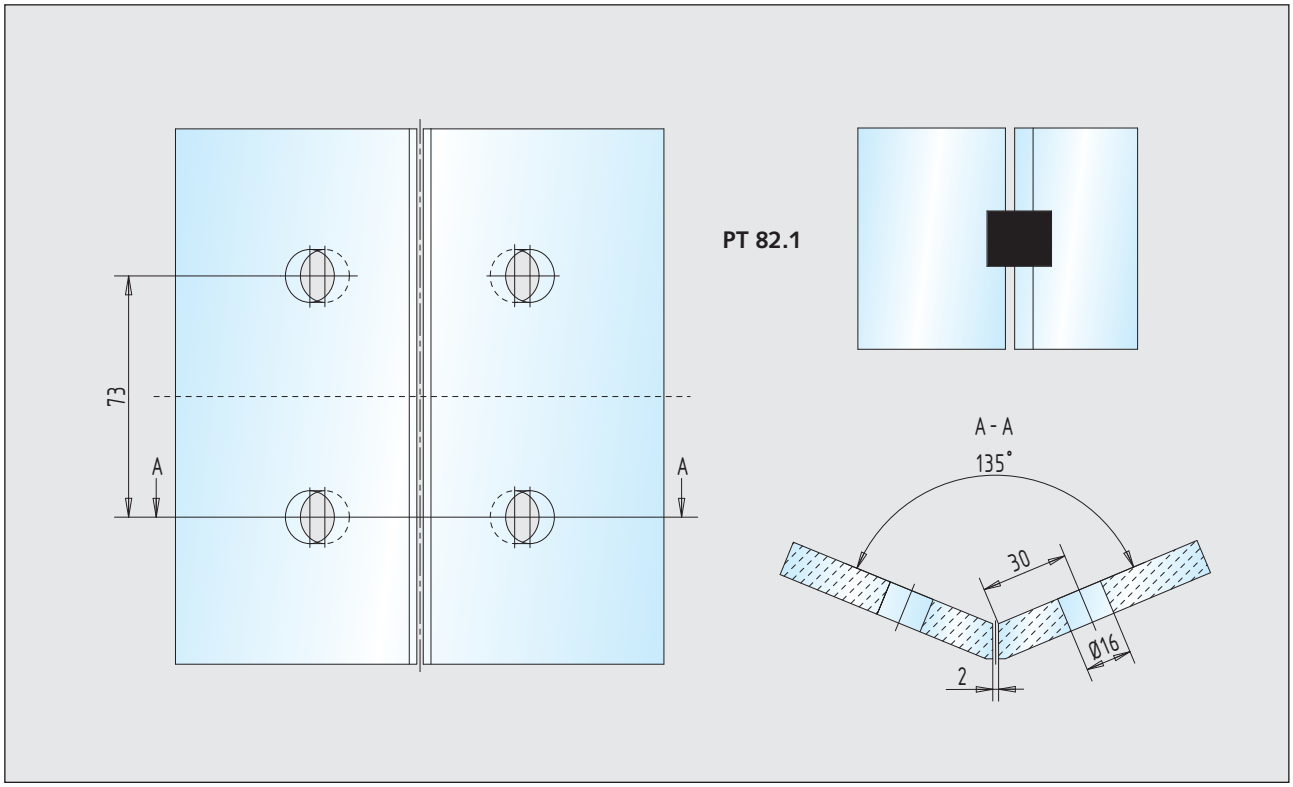

Glas/Glas-Verbinder / 135° 30.406.0700.___ + 30.406.1300.___

Glasbearbeitungen

■ Glas/Glas-Verbinder Seite 200 – 201

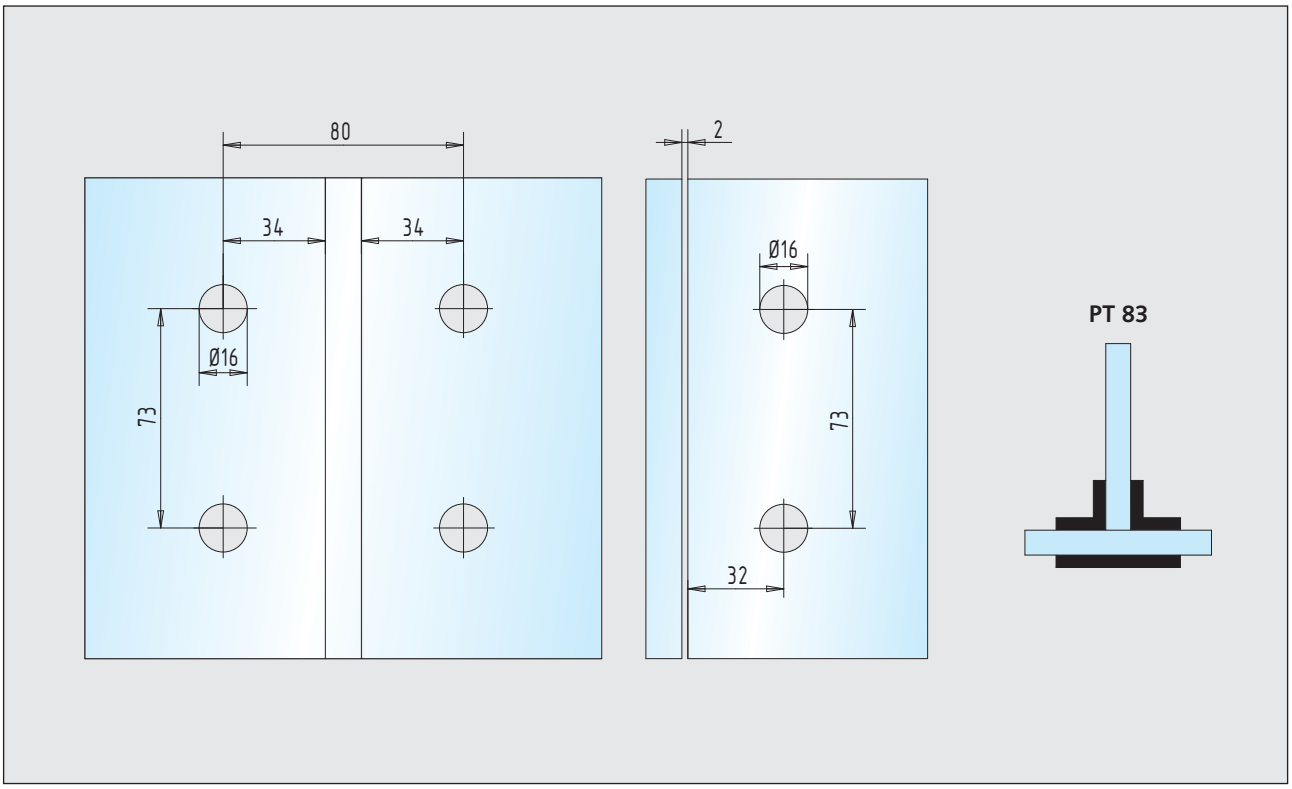

Glas/Glas-Verbinder 30.410.0700.___ + 30.410.1300.___

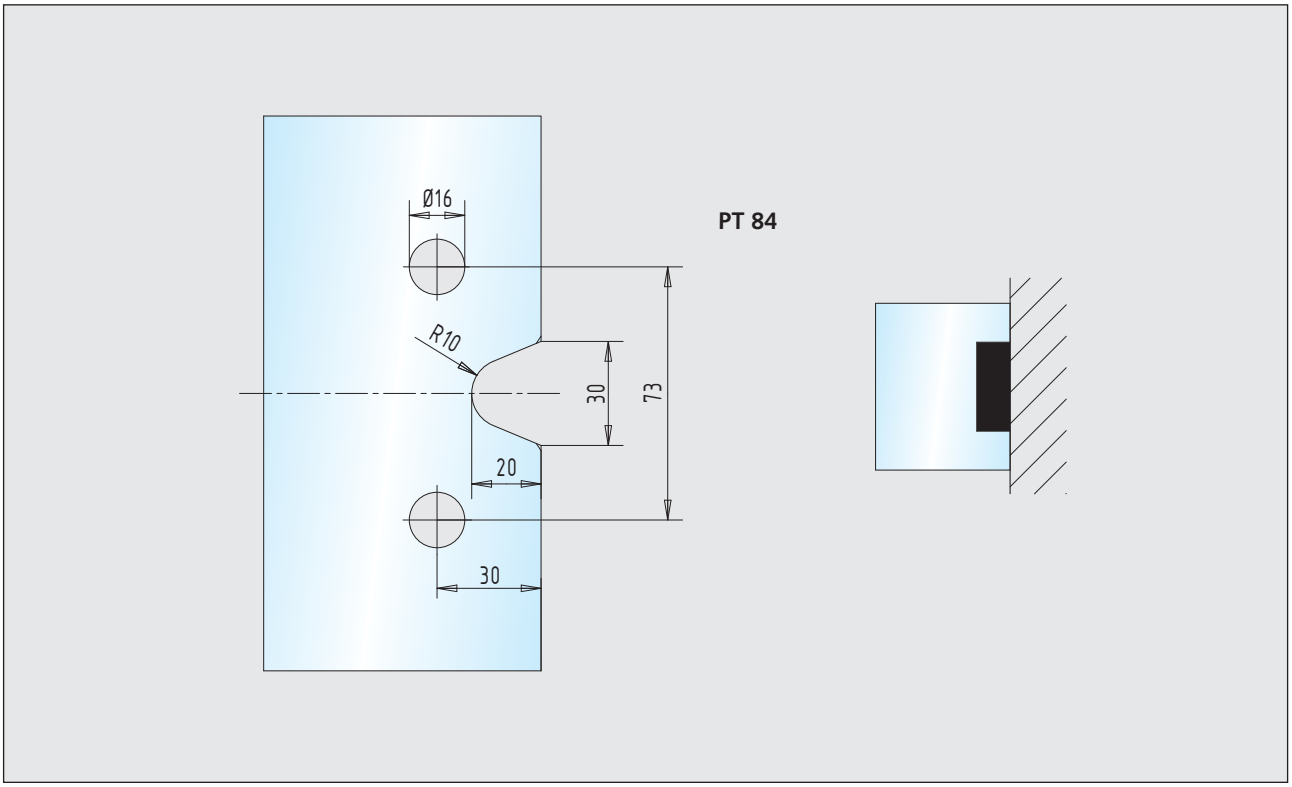

Glas/Wand-Verbinder 30.412.0700.___ + 30.412.1300.___

10

Glasbearbeitungen

■ Verbinder Seite 201

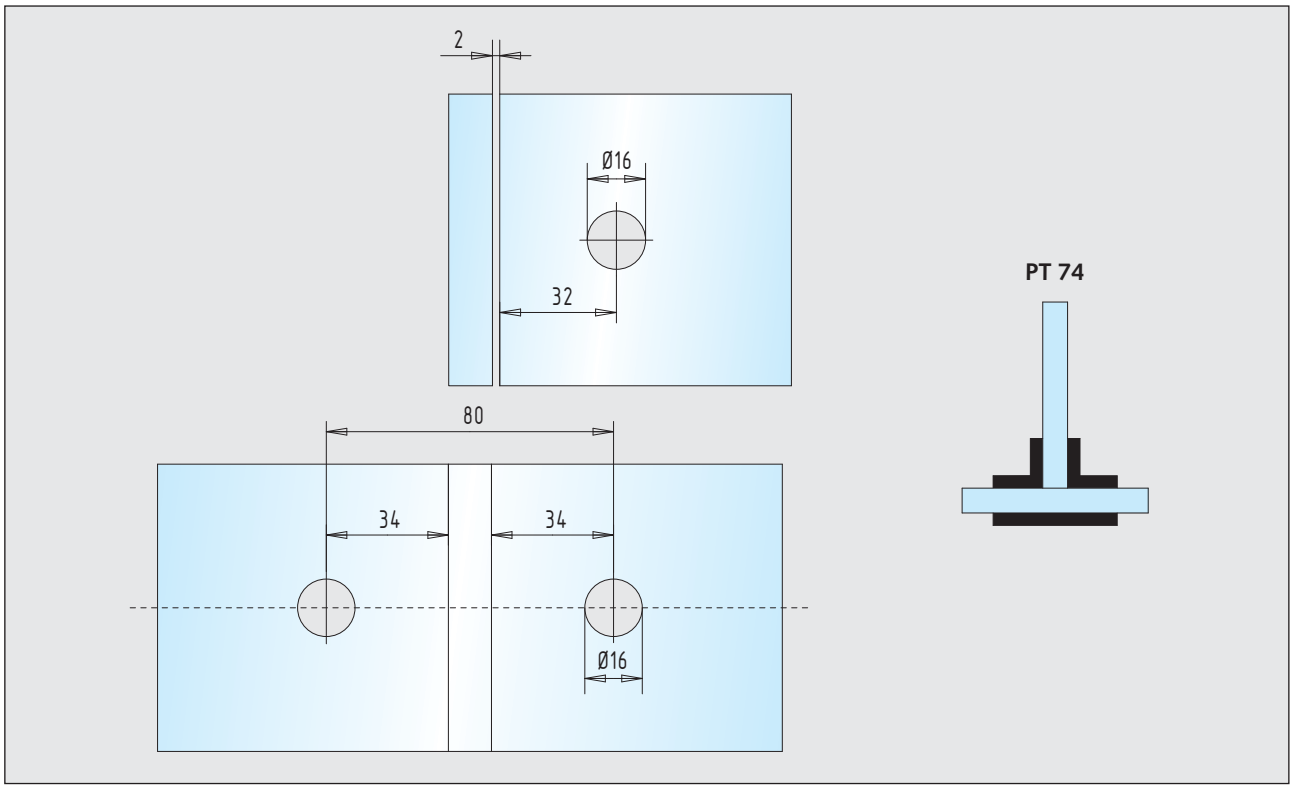

Glas/Glas-Verbinder 30.414.0700.___ + 30.414.1300.___

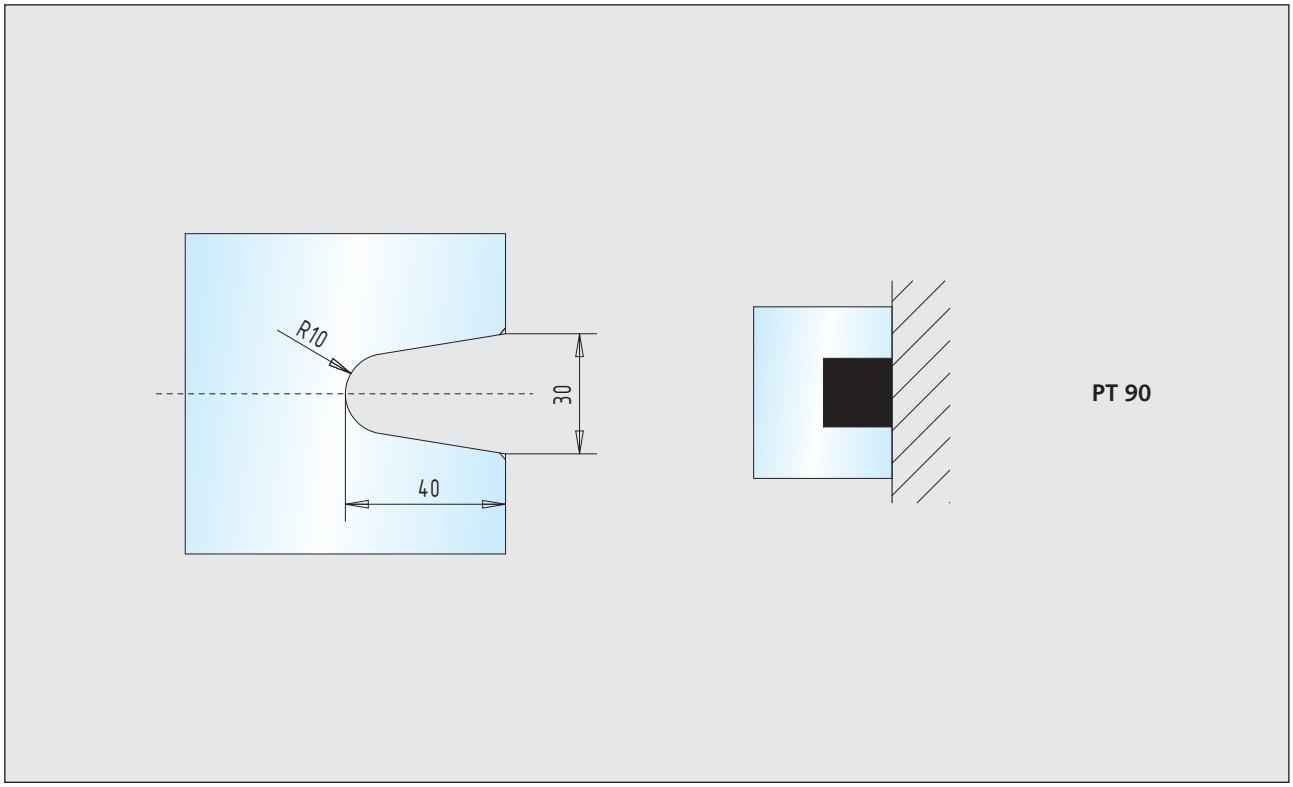

Glas/Wand-Verbinder 30.500.0700.___ + 30.500.1300.___

Glasbearbeitungen

■ Verbinder Seite 201

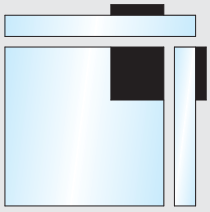

PT 92

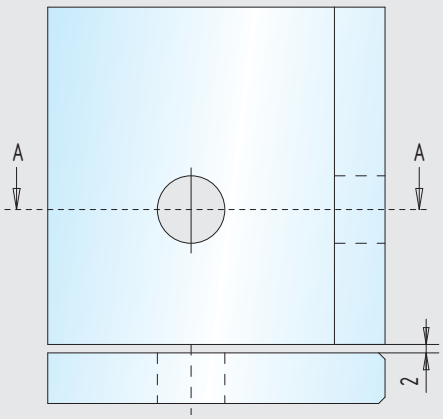

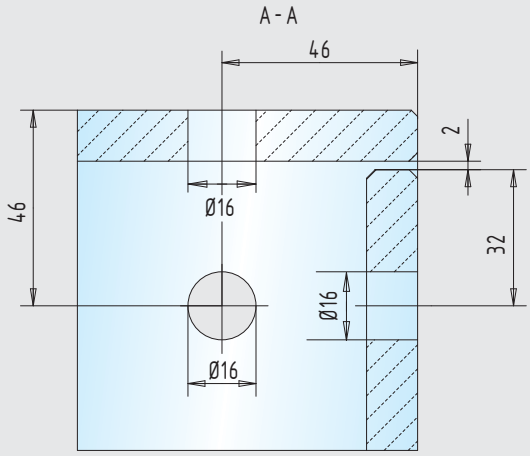

Glas/Glas-Dachverbinder 30.502.0700.___ + 30.502.1300.___

10

Glasbearbeitungen

■ Verbinder Seite 201

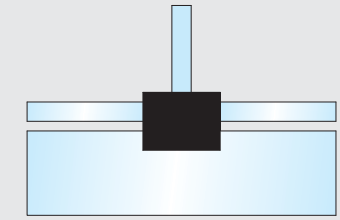

PT 93

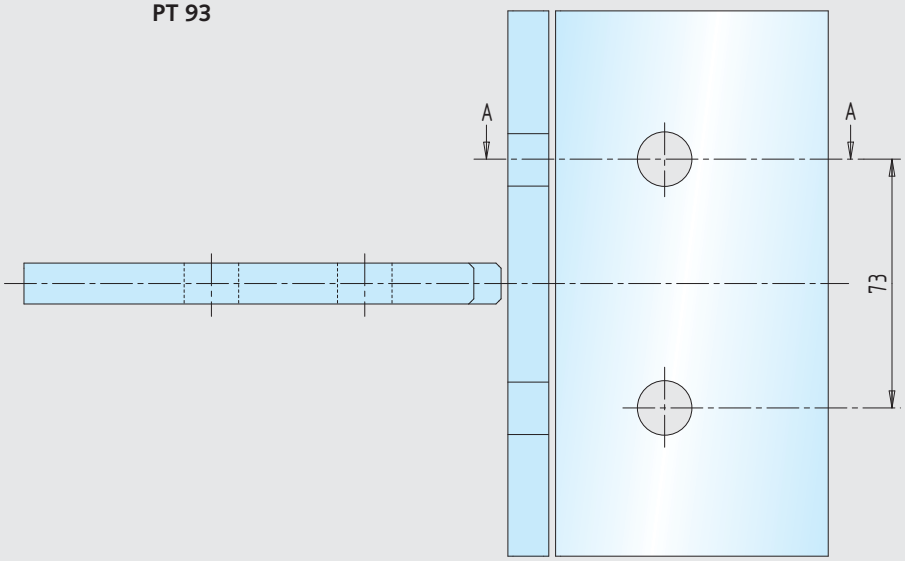

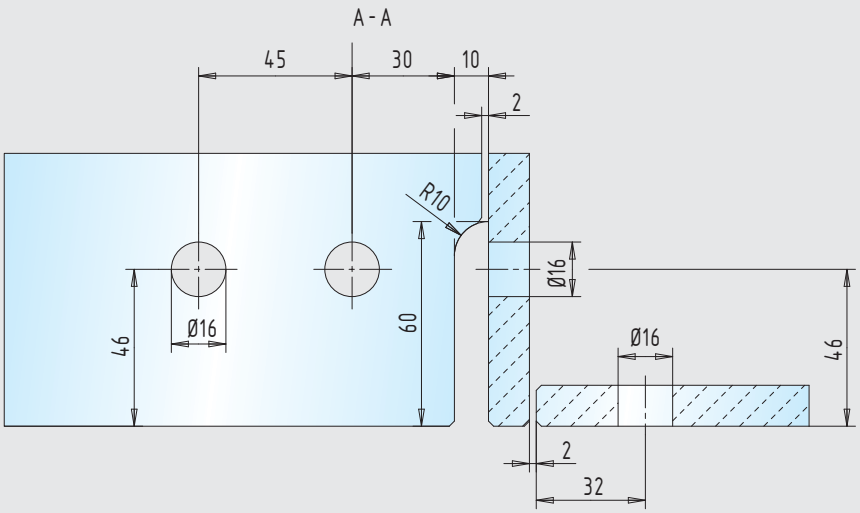

Oberlicht-Dachverbinder / einseitige Aussteifung 30.504.0700.___ + 30.504.1300.___

Glasbearbeitungen

■ Verbinder Seite 201

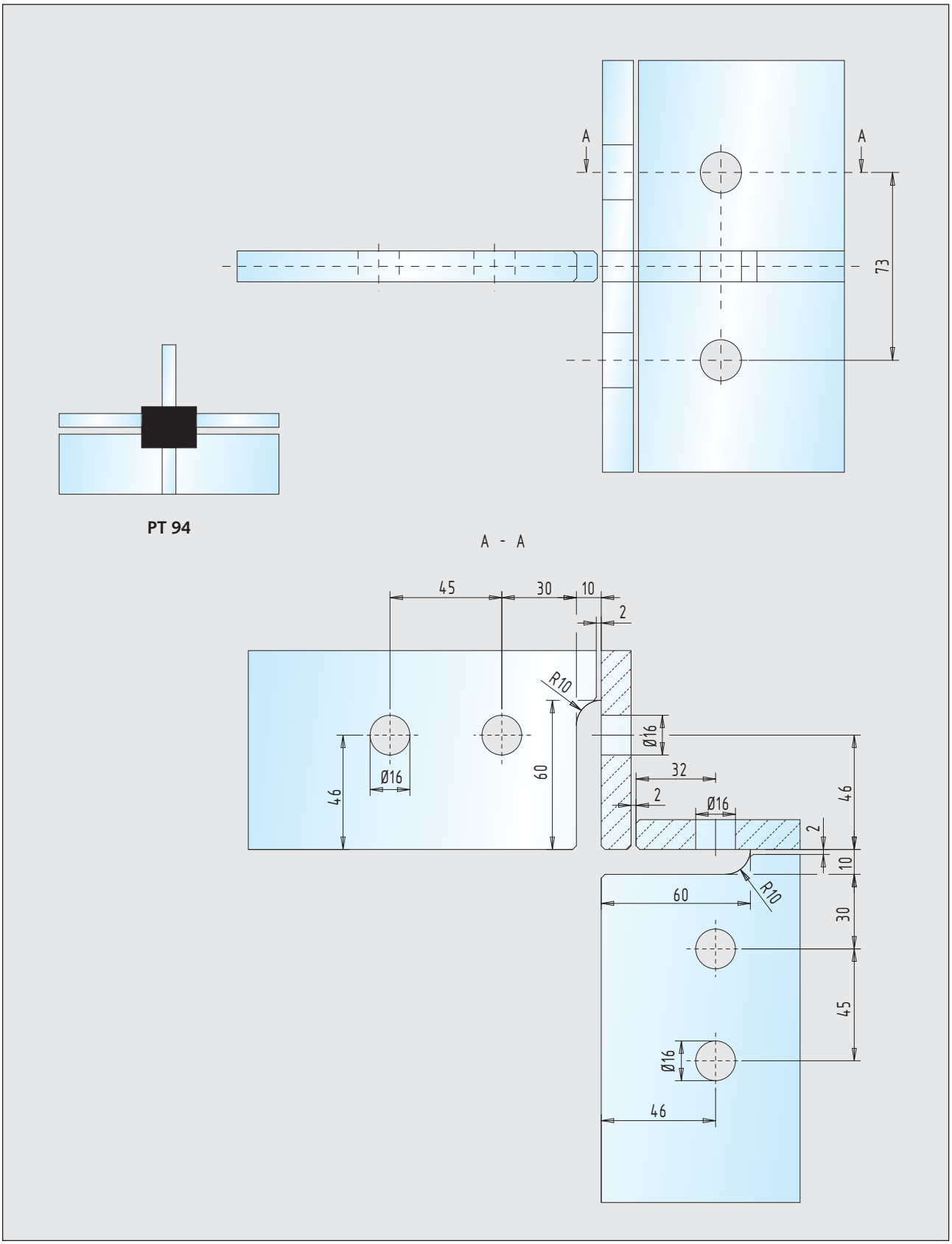

Oberlicht-Dachverbinder / beidseitige Austeifung 30.506.0700.___ + 30.506.1300.___

10

Glasbearbeitungen

■ Klemmbeschläge 15 mm Drehpunkt Seite 202 ■ geeignet für 8 - 12 mm Glas

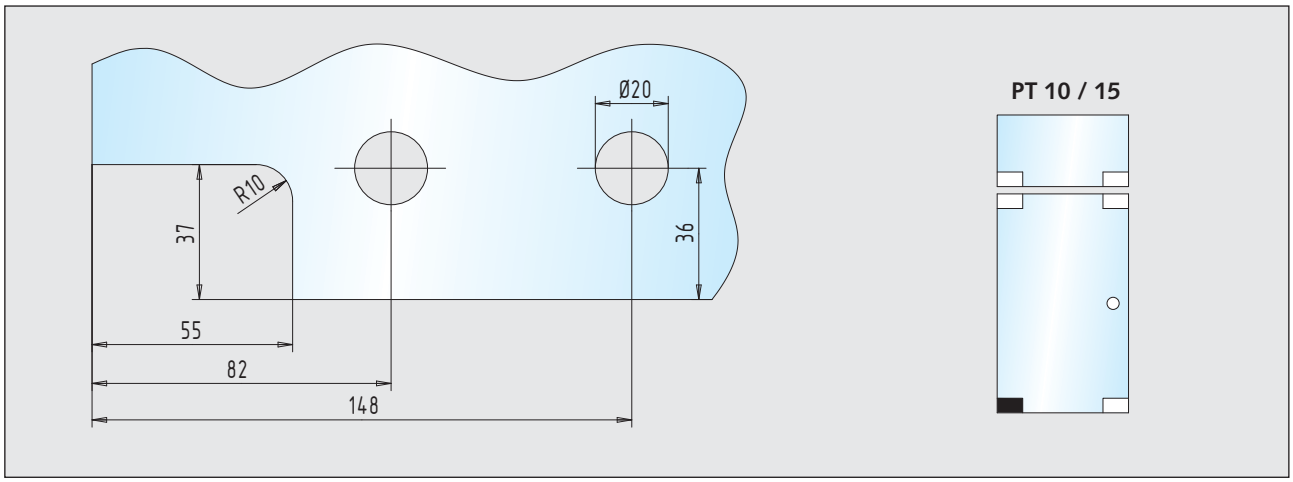

unterer Klemmbeschlag 30.600.0600.___

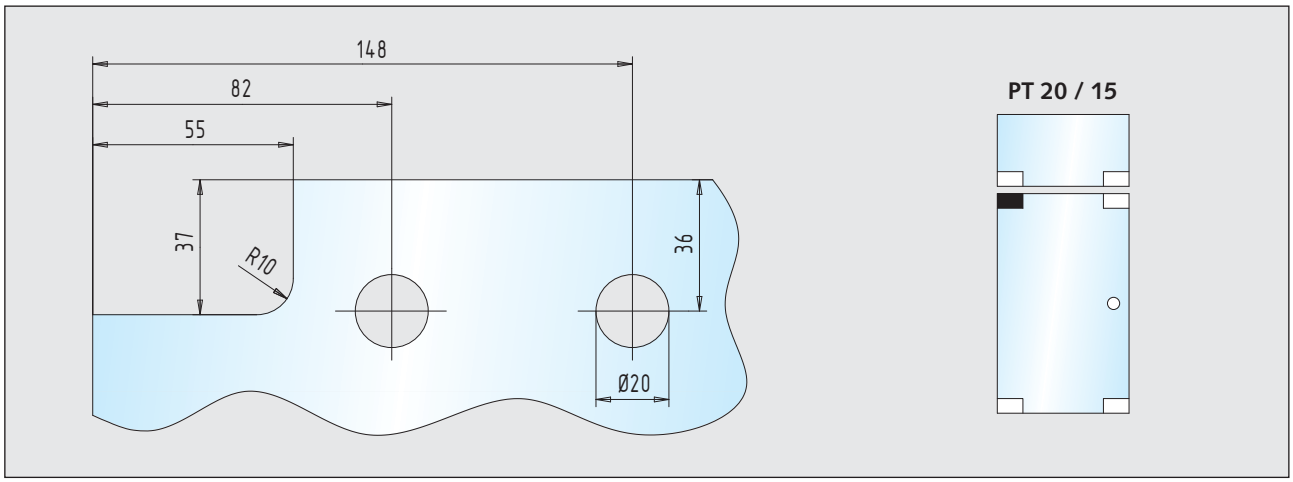

oberer Klemmbeschlag 30.602.0600.___

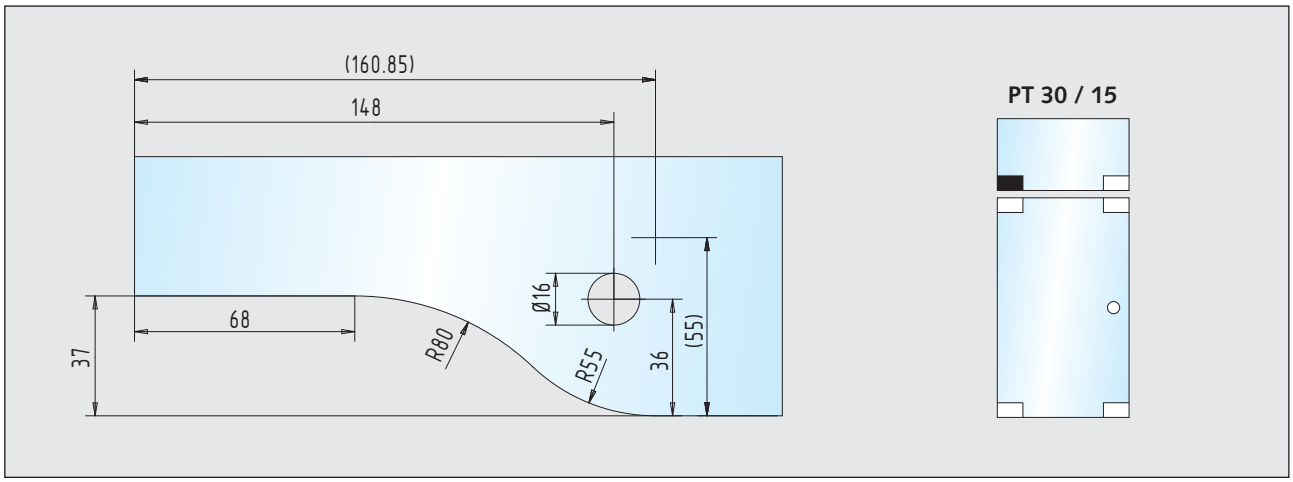

Oberlicht-Klemmbeschlag 30.604.0600.___

Glasbearbeitungen

■ Klemmbeschläge 15 mm Drehpunkt Seite 203 ■ geeignet für 8 - 12 mm Glas

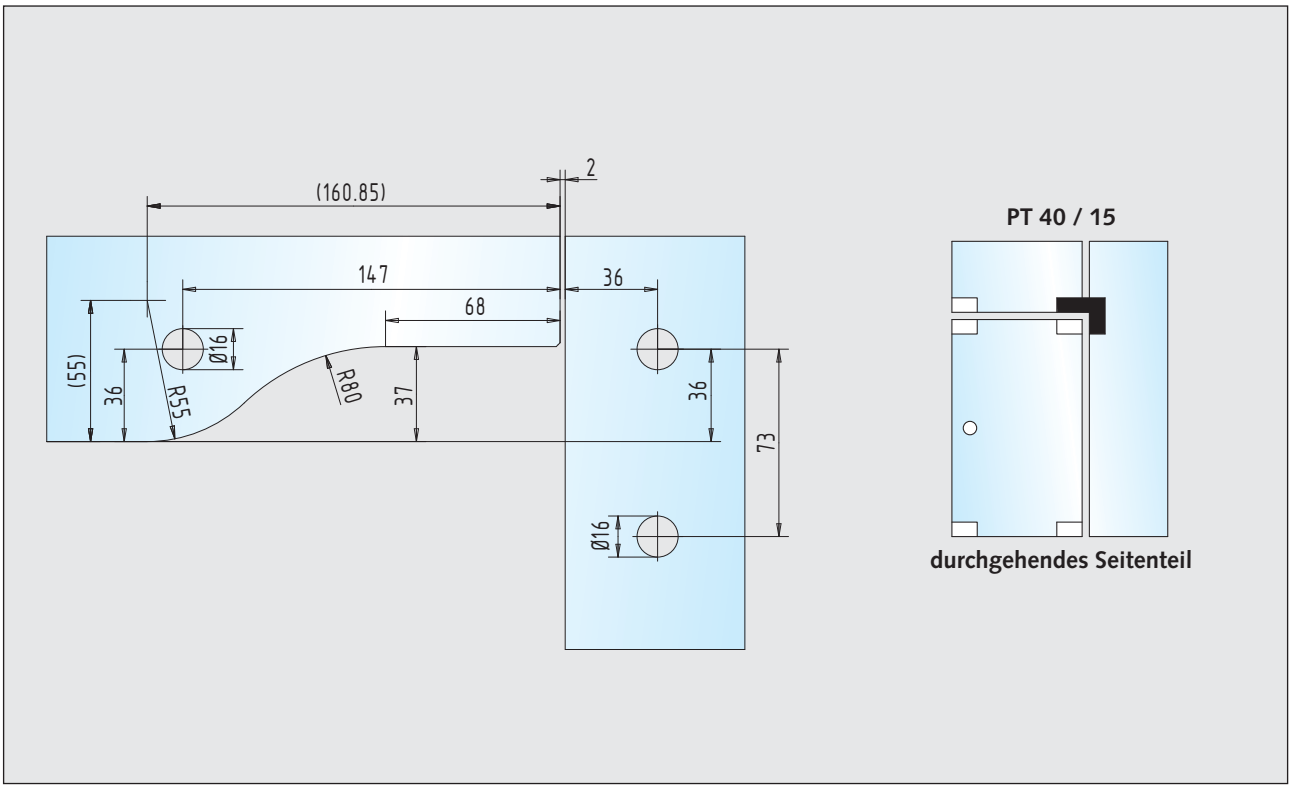

Winkel-Klemmbeschlag 30.606.0600.___

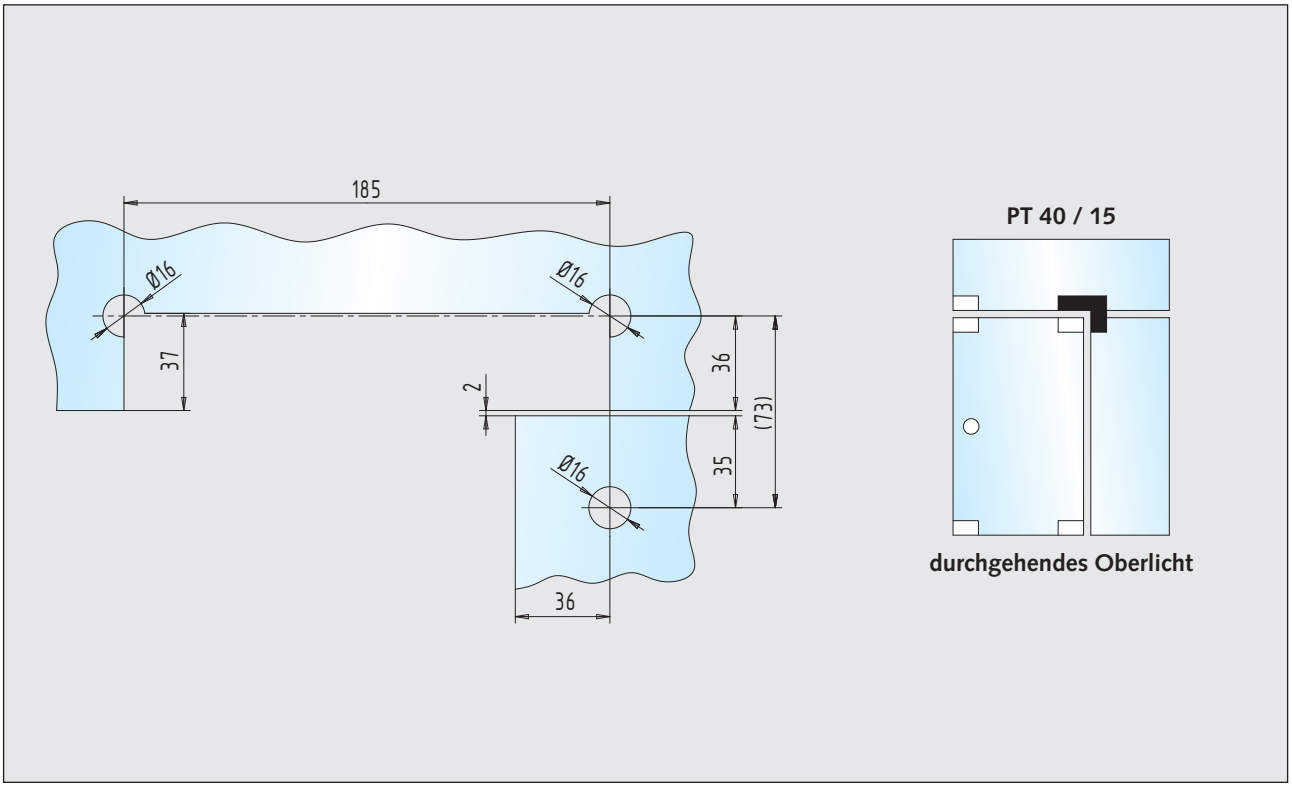

Winkel-Klemmbeschlag 30.606.0600.___

10

Glasbearbeitungen

■ Klemmbeschläge 15 mm Drehpunkt Seite 203 ■ geeignet für 8 - 12 mm Glas

PT 41 / 15

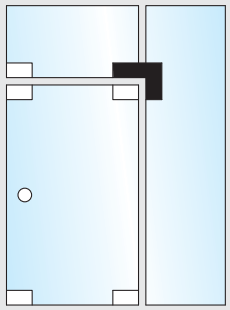

durchgehendes Seitenteil

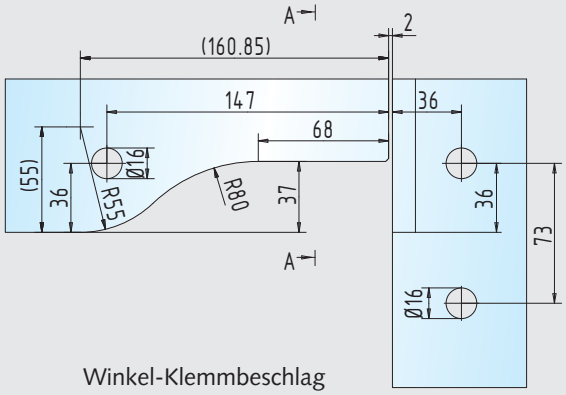

Winkel-Klemmbeschlag

PT 41

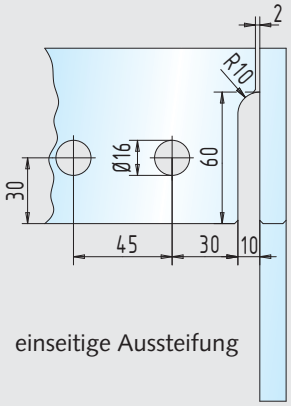

einseitige Aussteifung

PT 41 / 15

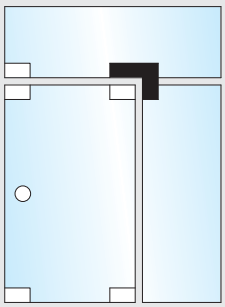

durchgehendes Oberlicht

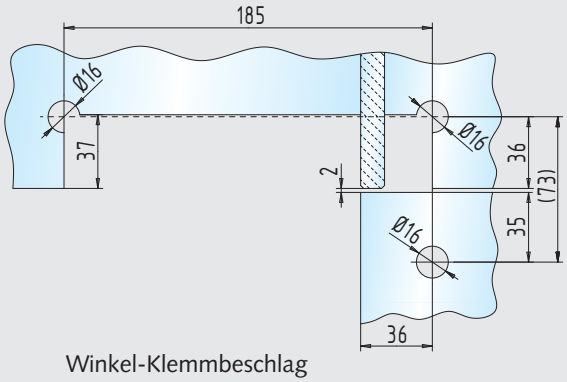

Winkel-Klemmbeschlag

PT 41

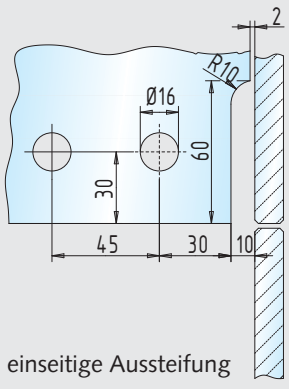

einseitige Aussteifung

Winkel-Klemmbeschlag / einseitige Aussteifung 30.608.0610.___ + 30.608.0620.___

Anschlagtür-Klemmbeschläge



Anschlagtür-Klemmbeschläge

Das flexible System für alle Einbausituationen.



INHALT

Technische Hinweise 232 - 235

Werkstoffe und Oberflächen 236

Produktinformation

Klemmbeschläge / ohne Falzzarge 237 - 238

Klemmbeschläge / 24 mm Falztiefe 239

Klemmbeschläge / 25 - 45 mm Falztiefe 240

Zubehör 241

Glasbearbeitungen 242 - 248









Technische Hinweise

Übersicht und Anordnung

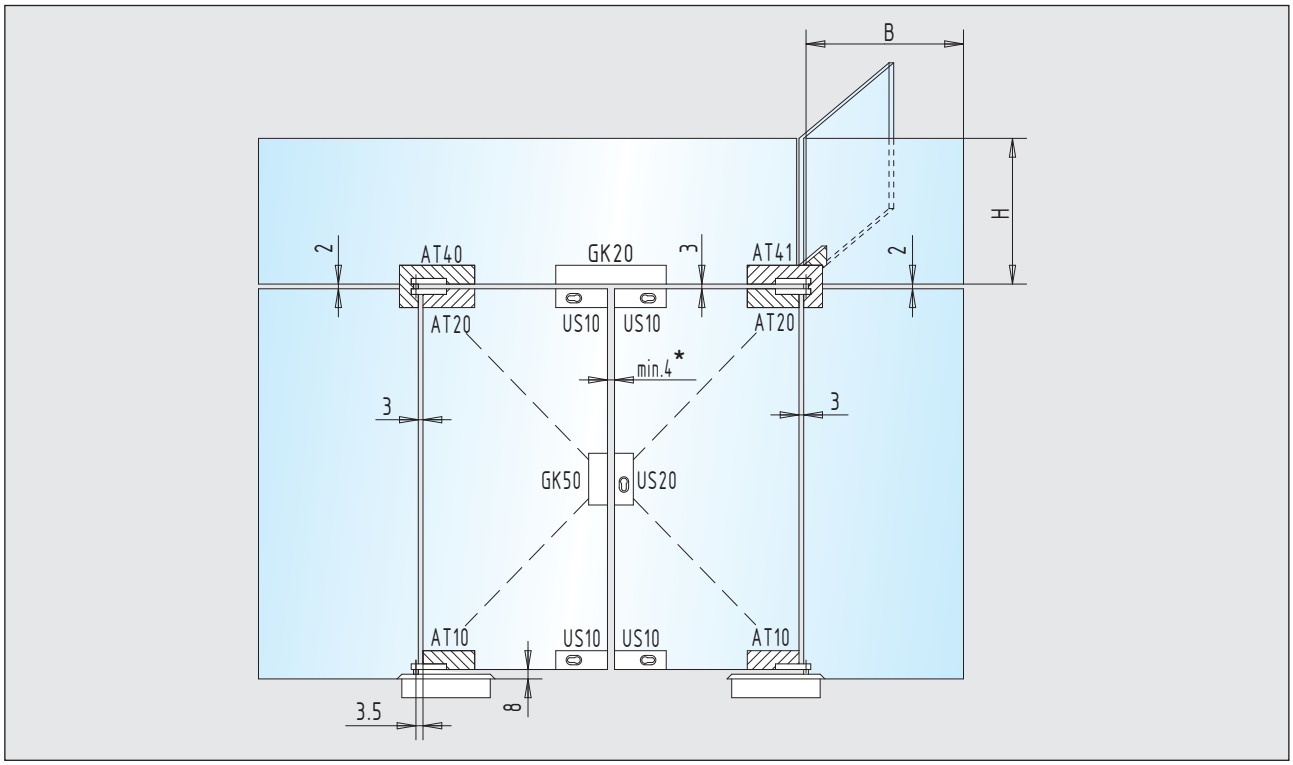

Position	Bezeichnung	Seite
AT 10	unterer Klemmbeschlag	237
AT 20	oberer Klemmbeschlag	237
AT 40	Winkel-Klemmbeschlag	237
AT 41	Winkel-Klemmbeschlag mit einseitiger Aussteifung - rechts	238
US 10 - GK 50	Schlösser und Gegenkästen	249 – 281

Türbreite	*Mittenluft
400 – 600 mm	11 mm
601 – 1.000 mm	8 mm
1.001 – 1.200 mm	6 mm

Zwischen Tür und Seitenteil ist eine Mittenluft von min. 3 mm und zwischen Tür und Tür von min. 4 mm erforderlich.

Ganzglasanlagen mit Aussteifungsgläsern:
Aussteifungsgläser sind bei allen Ganzglasanlagen vorzusehen, die folgende Abmessungen überschreiten:

Faustformel:
B + H ≥ 1.400 mm

Um eine dauerhafte und sichere Funktion zu gewährleisten, empfehlen wir im Anwendungsfall frühzeitig Kontakt mit Ihrem Glaslieferanten aufzunehmen.

Hinweis:
Bei Anwendung der Klemmbeschläge sind die bekannten nationalen und internationalen Richtlinien, Verordnungen und Vorschriften einzuhalten.

Technische Hinweise

Bewegliche Klemmbeschläge

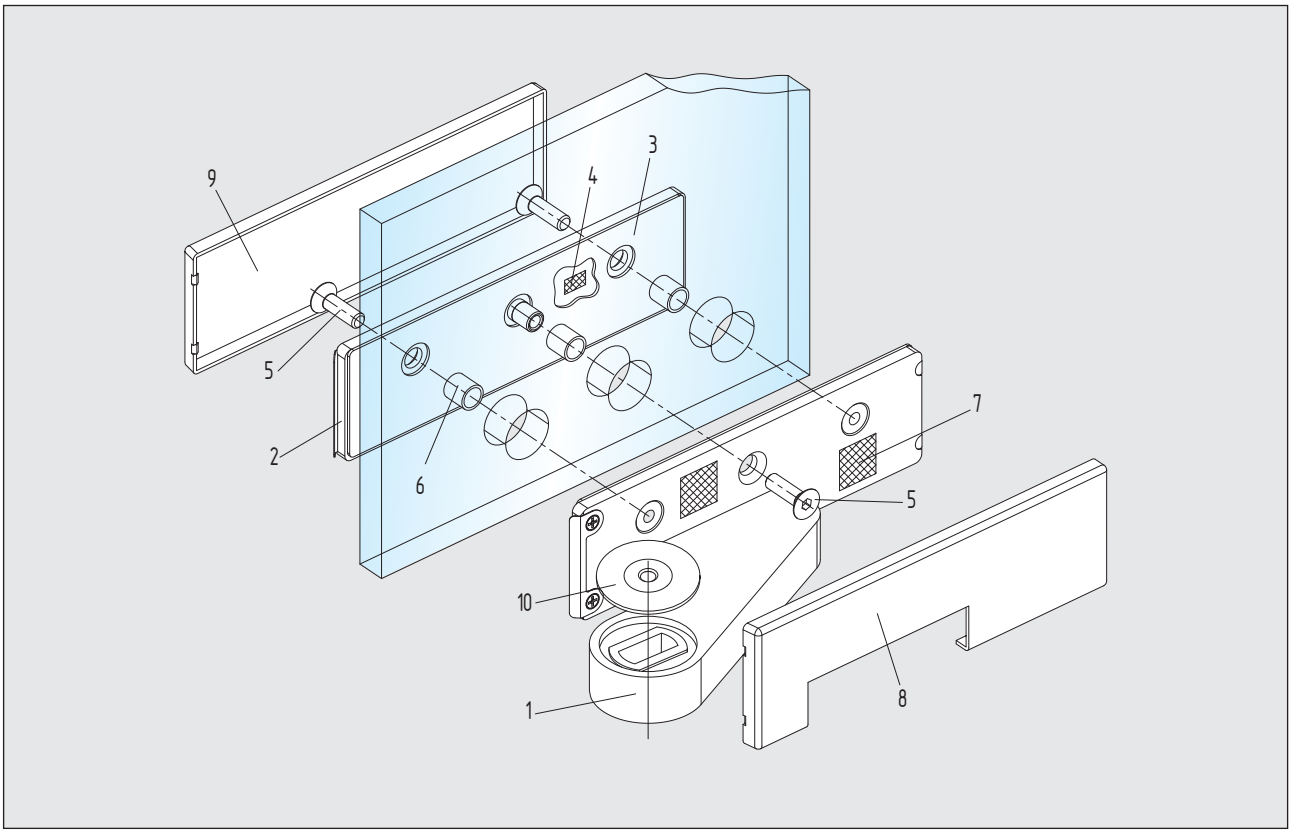

Montagehinweise

1. Glas und Zwischenlagen müssen staub- und fettfrei sein
2. Zwischenlagen (Glasstärke beachten) auswählen
3. Grundkörper am Glastürblatt montieren
4. Abdeckkappen am montierten Grundkörper aufclipsen

Montageanleitungen sind den Beschlägen beigefügt

Einzelteile

1	Grundkörper/Türhebel	6	Glasbohrungsschutz
2	Grundkörper	7	Klebepads
3	Zwischenlagen	8	Abdeckkappe
4	Klebepads	9	Abdeckkappe
5	Befestigungsschrauben	10	Abdeckscheibe

Merkmale

- **Verwendung bei 8 - 15 mm Glasstärke (Standard)**
- **ohne Falzzarge / 24 - 45 mm Falztiefe lieferbar**
- geeignet für handelsübliche Glasausschnitte
- Abdeckkappen aus Aluminium, Messing und Edelstahl
- Türhebel aus Aluminium und Messing
- Grundkörper aus massivem Stahl - schwarz beschichtet
- Edelstahl-Schrauben M6 (Anzugsmoment 10 Nm)
- Prüfung mit über 500.000 Schließzyklen
- Patentgeschützte Innovationen
- **max. Größe: 1.100 x 2.400 mm** (24 mm Falztiefe)
  max. Gewicht: 100 kg (unterer und oberer Klemmbeschlag)
- **max. Größe: 1.200 x 2.400 mm** (24 mm Falztiefe)
  max. Gewicht: 120 kg (untere Klemmschiene und oberer Klemmbeschlag)

Technische Hinweise

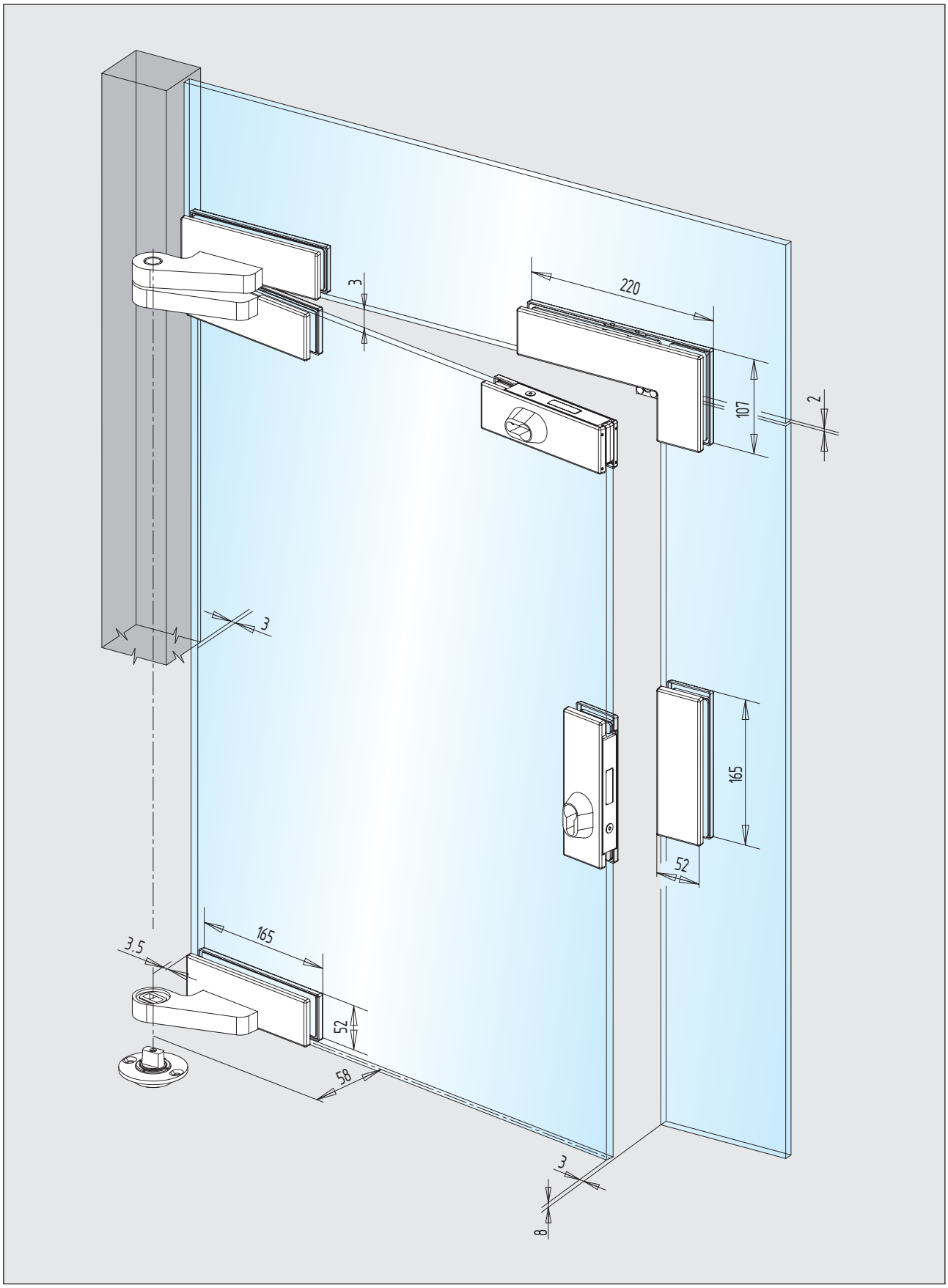

Technische Hinweise

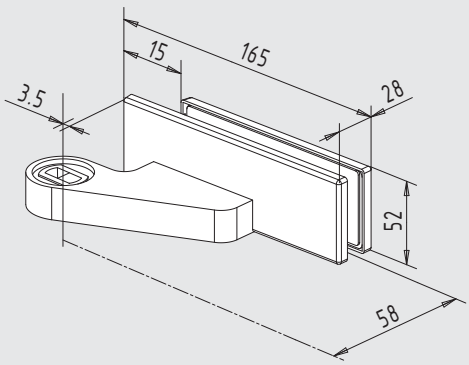

Abbildung zeigt „DIN links“

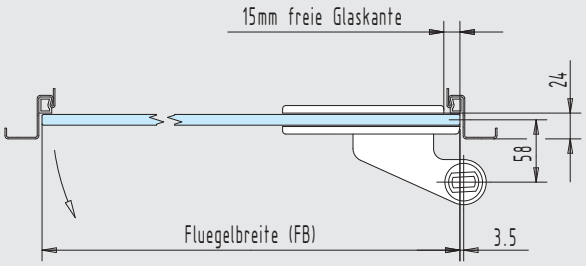

Abbildung zeigt „DIN rechts“

Hebelmaß und Falztiefe

- **Klemmbeschlag mit 58 mm Hebelmaß (Standard) bei 24 mm Falztiefe (siehe Abbildung)**
- Klemmbeschläge für 25 - 45 mm Falztiefe sind auch lieferbar
- Das Hebelmaß wird von Mitte Glas bis Mitte Drehpunkt bestimmt.
- Formel: Falztiefe - 24 mm + 58 mm = Hebelmaß
  Beispiel: 40 mm - 24 mm + 58 mm = 74 mm

Beschlagstärken

- bei 8 mm Glas: 26 mm Stärke
- **bei 10 mm Glas 28 mm Stärke (siehe Abbildung)**
- **bei 12 mm Glas: 28 mm Stärke (siehe Abbildung)**
- bei 15 mm Glas: 31 mm Stärke

Werkstoffe und Oberflächen

Werkstoffe	Oberflächen-Schlüssel		Anschlagtür-Klemmbeschläge
Aluminium	roh	… 105	●
	E4/C-0 silber	… 112	●
	RAL 9010 reinweiß	… 250	●
	RAL 9016 verkehrsweiß	… 255	●
	E4/S5/EV 5 goldfarbig	… 132	●
	E4/C 34 dunkelbronze	… 152	●
	E4/C 31 edelstahlfarbig	… 137	●
	Sondereloxal	… 199	●
	RAL-beschichtet	… 295	●
Messing	poliert	… 318	●
	matt gebürstet	… 328	●
	matt verchromt	… 372	●
	poliert verchromt	… 374	●
	velour vernickelt	… 376	●
Edelstahl	matt geschliffen	… 426	●
	poliert	… 416	●

Hinweis:

Bei Verwendung der Klemmbeschläge mit Edelstahl-Abdeckkappen werden die Türhebel und Anschraubplatte in Messing geliefert. Die Oberflächen sind farblich den Abdeckkappen angepasst.

Seite
352 – 353

ohne Falzzarge

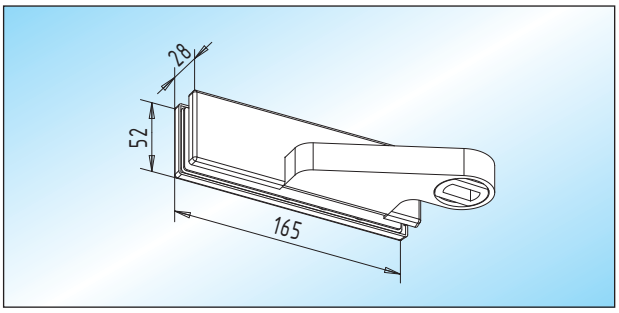

AT 10 - unterer Klemmbeschlag
unterer Klemmbeschlag mit Türhebel
für flachkonische Bodentürschließerachse

Glas	DIN links	DIN rechts
8-15 mm	31.100.0710.___	**31.100.0720.**___

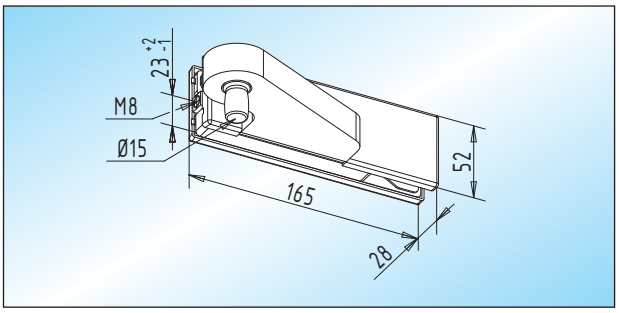

AT 30 - Oberlicht-Klemmbeschlag
Oberlicht-Klemmbeschlag mit Türhebel
und ø 15 mm Achslagerbolzen

Glas	DIN links	DIN rechts
8-12 mm	**31.104.0610.**___	31.104.0620.___
15 mm	31.104.1210.___	31.104.1220.___

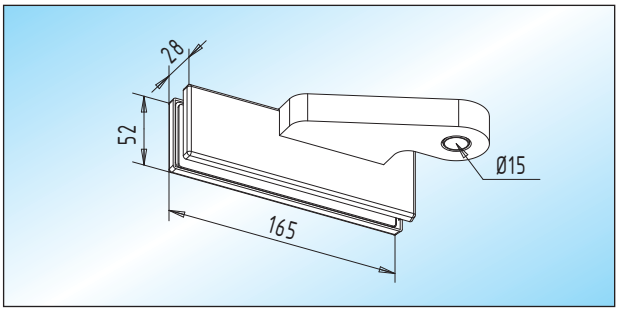

AT 20 - oberer Klemmbeschlag
oberer Klemmbeschlag mit Türhebel
für ø 15 mm Achslagerbolzen

Glas	DIN links	DIN rechts
8-15 mm	31.102.0710.___	**31.102.0720.**___

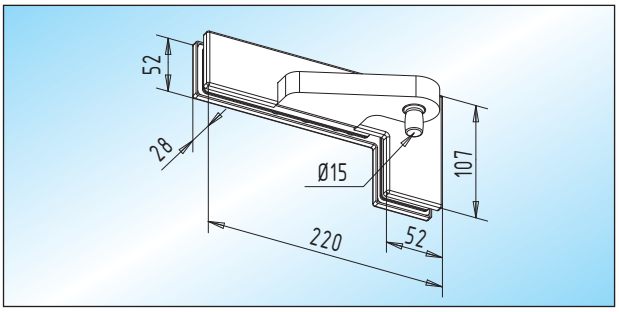

AT 40 - Winkel-Klemmbeschlag
Winkel-Klemmbeschlag mit Türhebel
und ø 15 mm Achslagerbolzen

Glas	DIN links	DIN rechts
8-15 mm	31.106.0710.___	**31.106.0720.**___

Seite 232 – 235
Seite 236
Seite 242 – 248

ohne Falzzarge

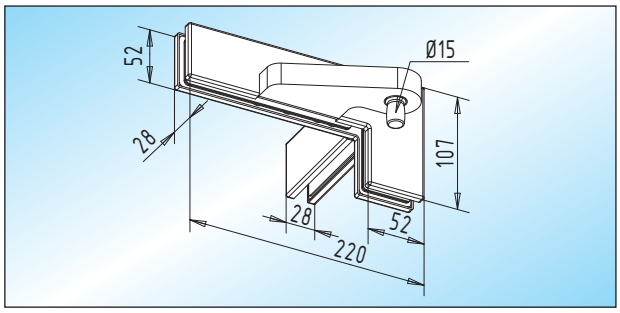

AT 41 - Winkel-Klemmbeschlag / eins. Aussteifung
Winkel-Klemmbeschlag mit Türhebel und ø 15 mm Achslagerbolzen, mit einseitiger Aussteifung

Glas	DIN links	DIN rechts
8-15 mm	31.108.0710.___	**31.108.0720.**___

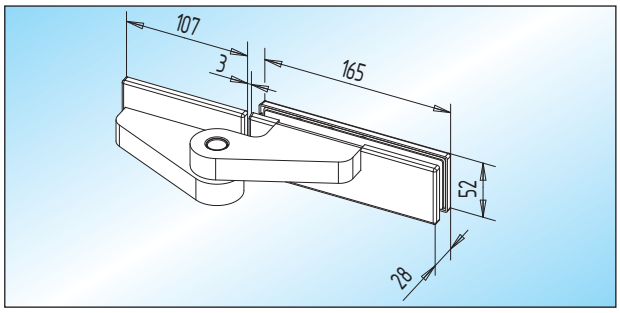

AT 29 - oberer Klemmbeschlag / Glas-Wand
oberer Klemmbeschlag für Rundbogentüren, mit Anschraubplatte für Wandbefestigung, max. 35 kg Türgewicht bei paarweiser Verwendung

Glas	DIN links	DIN rechts
8-15 mm	**31.112.0710.**___	31.112.0720.___

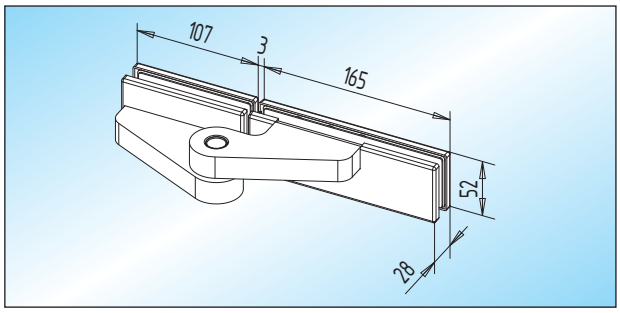

AT 28 - oberer Klemmbeschlag / Glas-Glas
oberer Klemmbeschlag für Rundbogentüren mit Glas-Seitenteil, max. 35 kg Türgewicht bei paarweiser Verwendung

Glas	DIN links	DIN rechts
8-15 mm	**31.110.0710.**___	31.110.0720.___

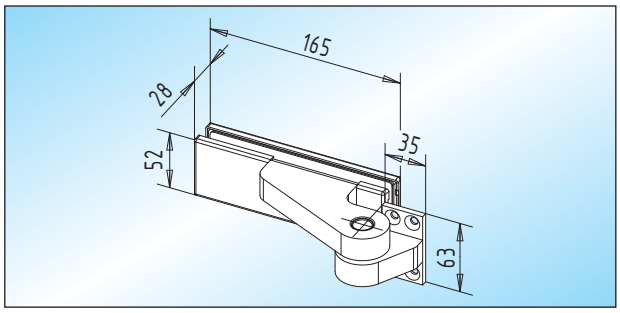

AT 29.1 - oberer Klemmbeschlag / Glas-Zarge
oberer Klemmbeschlag für Rundbogentüren, mit Anschraubplatte für Zargenbefestigung, max. 35 kg Türgewicht bei paarweiser Verwendung

Glas	DIN links	DIN rechts
8-15 mm	31.114.0710.___	**31.114.0720.**___

Seite 232 – 235
Seite 236
Seite 242 - 248

24 mm Falztiefe

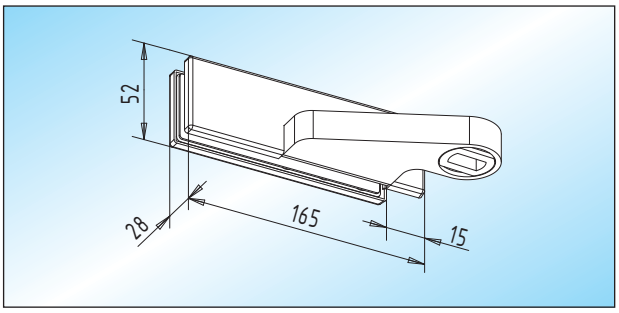

AT 10.1 - unterer Klemmbeschlag
unterer Klemmbeschlag mit **seitlich** 15 mm freier Glaskante und Türhebel für flachkonische Bodentürschließerachse

Glas	DIN links	DIN rechts
8-15 mm	31.200.0710.___	**31.200.0720.**___

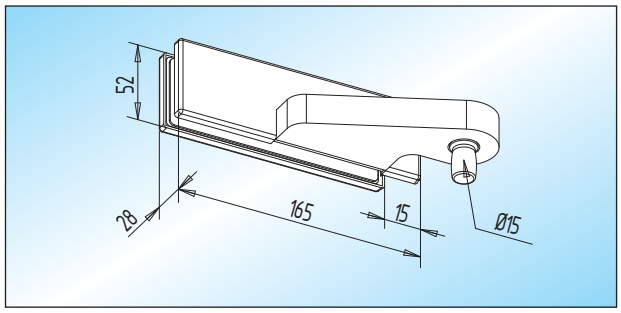

AT 30.1 - Oberlicht-Klemmbeschlag
Oberlicht-Klemmbeschlag mit **seitlich** 15 mm freier Glaskante und Türhebel mit ø 15 mm Achslagerbolzen

Glas	DIN links	DIN rechts
8-15 mm	31.206.0710.___	**31.206.0720.**___

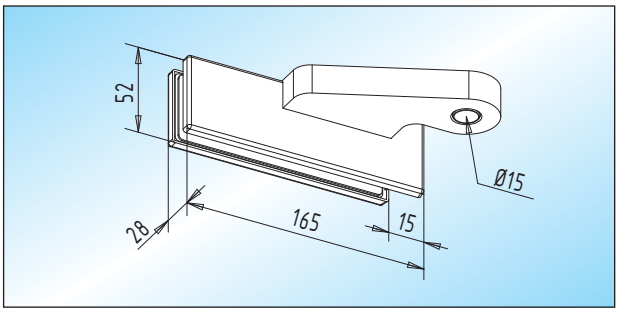

AT 20.1 - oberer Klemmbeschlag
oberer Klemmbeschlag mit **seitlich** 15 mm freier Glaskante und Türhebel für ø 15 mm Achslagerbolzen

Glas	DIN links	DIN rechts
8-15 mm	31.202.0710.___	**31.202.0720.**___

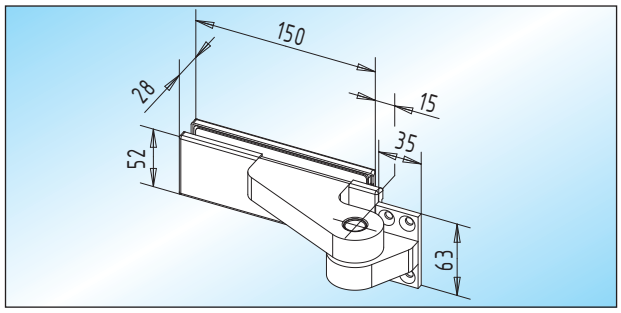

AT 29.2 - oberer Klemmbeschlag / Glas-Zarge
oberer Klemmbeschlag mit **seitlich** 15 mm freier Glaskante für Rundbogentüren, mit Anschraubplatte für Zargenbefestigung, max. 35 kg Türgewicht bei paarweiser Verwendung

Glas	DIN links	DIN rechts
8-15 mm	31.208.0710.___	**31.208.0720.**___

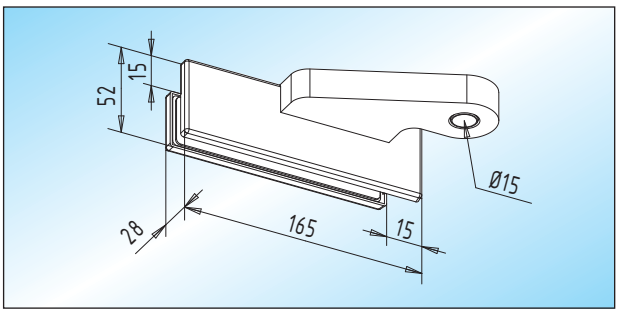

AT 20.2 - oberer Klemmbeschlag
oberer Klemmbeschlag mit **seitlich und oben** 15 mm freier Glaskante und Türhebel für ø 15 mm Achslagerbolzen

Glas	DIN links	DIN rechts
8-15 mm	31.204.0710.___	**31.204.0720.**___

Seite 232 – 235
Seite 236
Seite 242 - 248

25 – 45 mm Falztiefe

■ **Falztiefe nach Angabe!**

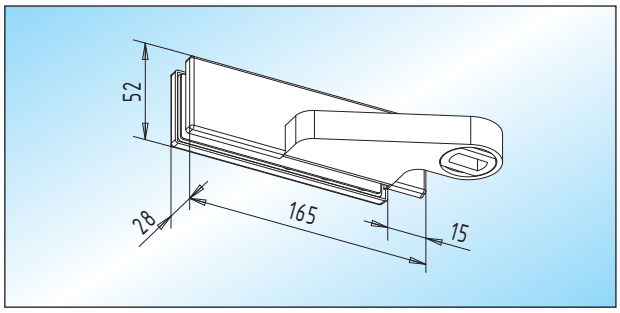

AT 10.3 - unterer Klemmbeschlag
unterer Klemmbeschlag mit **seitlich** 15 mm freier Glaskante und Türhebel für flachkonische Bodentürschließerachse

Glas	DIN links	DIN rechts
8-15 mm	31.300.0710.___	**31.300.0720.**___

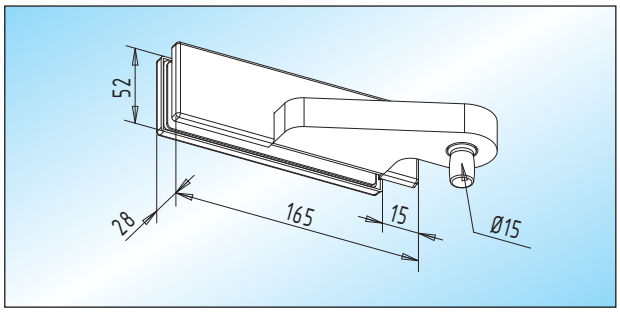

AT 30.3 - Oberlicht-Klemmbeschlag
Oberlicht-Klemmbeschlag mit **seitlich** 15 mm freier Glaskante und Türhebel mit ø 15 mm Achslagerbolzen

Glas	DIN links	DIN rechts
8-15 mm	31.306.0710.___	**31.306.0720.**___

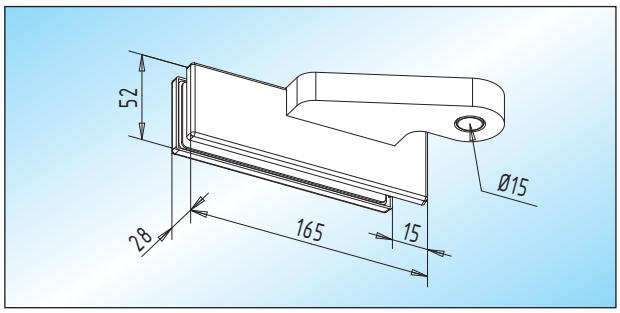

AT 20.3 - oberer Klemmbeschlag
oberer Klemmbeschlag mit **seitlich** 15 mm freier Glaskante und Türhebel für ø 15 mm Achslagerbolzen

Glas	DIN links	DIN rechts
8-15 mm	31.302.0710.___	**31.302.0720.**___

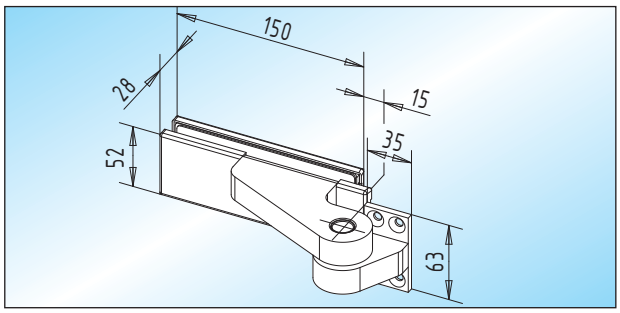

AT 29.3 - oberer Klemmbeschlag / Glas-Zarge
oberer Klemmbeschlag mit **seitlich** 15 mm freier Glaskante für Rundbogentüren, mit Anschraubplatte für Zargenbefestigung, max. 35 kg Türgewicht bei paarweiser Verwendung

Glas	DIN links	DIN rechts
8-15 mm	31.308.0710.___	**31.308.0720.**___

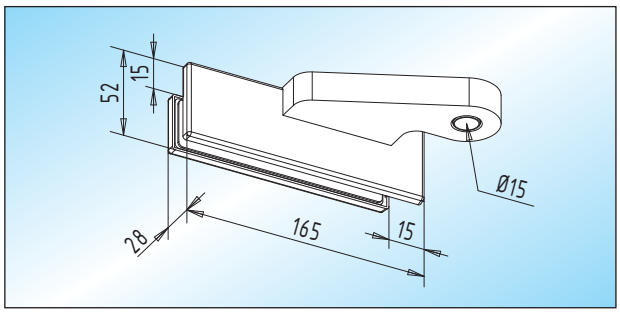

AT 20.4 - oberer Klemmbeschlag
oberer Klemmbeschlag mit **seitlich und oben** 15 mm freier Glaskante und Türhebel für ø 15 mm Achslagerbolzen

Glas	DIN links	DIN rechts
8-15 mm	31.304.0710.___	**31.304.0720.**___

Seite 232 – 235
Seite 236
Seite 242 – 248

Zubehör

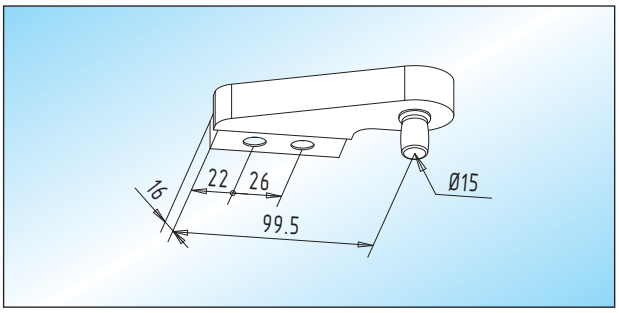

AT 24 - oberer Türhebel
oberer Türhebel mit ø 15 mm Achslagerbolzen und
Montagesockel für Holz- und Metallzargen

Glas	
8-12 mm	**31.400.0600.___**
15 mm	31.400.1200.___

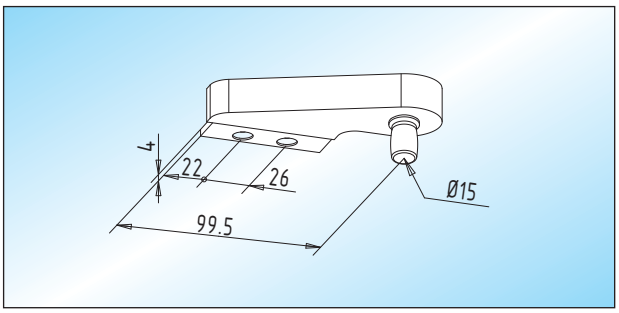

AT 24.1 - oberer Türhebel
oberer Türhebel mit ø 15 mm Achslagerbolzen und
Anschraubwinkel für Holzzargen

Glas	
8-12 mm	**31.402.0600.___**
15 mm	31.402.1200.___

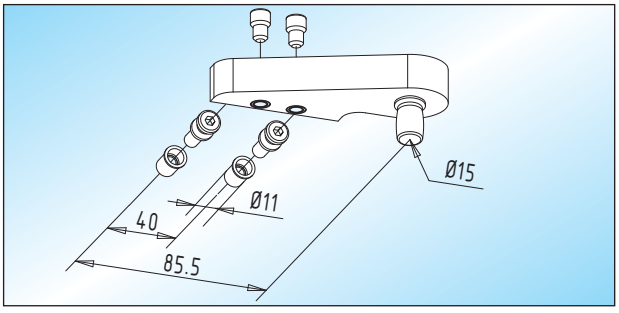

AT 24.2 - oberer Türhebel
oberer Türhebel mit ø 15 mm Achslagerbolzen und
Befestigungsschrauben für Metallzargen

Glas	
8-12 mm	**31.404.0600.___**
15 mm	31.404.1200.___

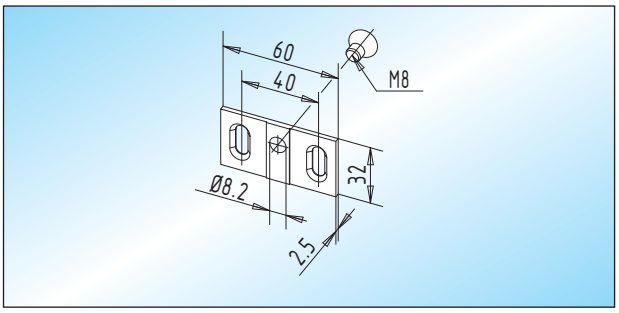

PT 30.3 - Anschraubplatte
Anschraubplatte für Wandbefestigung
passend zum Oberlicht-Klemmbeschlag AT 30

	30.116.0000.___

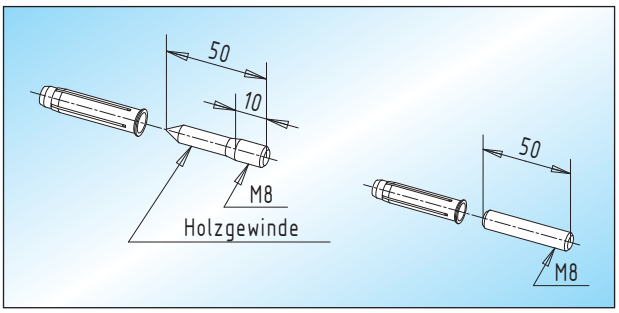

PT 30.4 - Stockschraube
verzinkte Stockschraube mit Dübel zur Wandbefestigung
zum Oberlicht-Klemmbeschlag AT 30

	30.118.0000.010

PT 30.5 - Gewindebolzen
Edelstahl-Gewindebolzen mit Dübel zur Wandbefestigung
zum Oberlicht-Klemmbeschlag AT 30

	30.120.0000.405

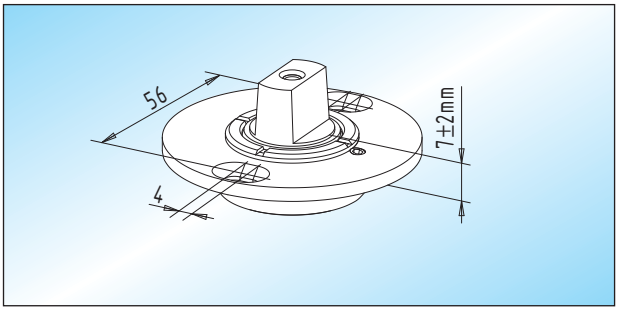

PT 11 - Bodenlager
höhenverstellbares, verzinktes Bodenlager

	30.122.0000.010

Seite 232 – 235
Seite 236
Seite 242 – 248

Glasbearbeitungen

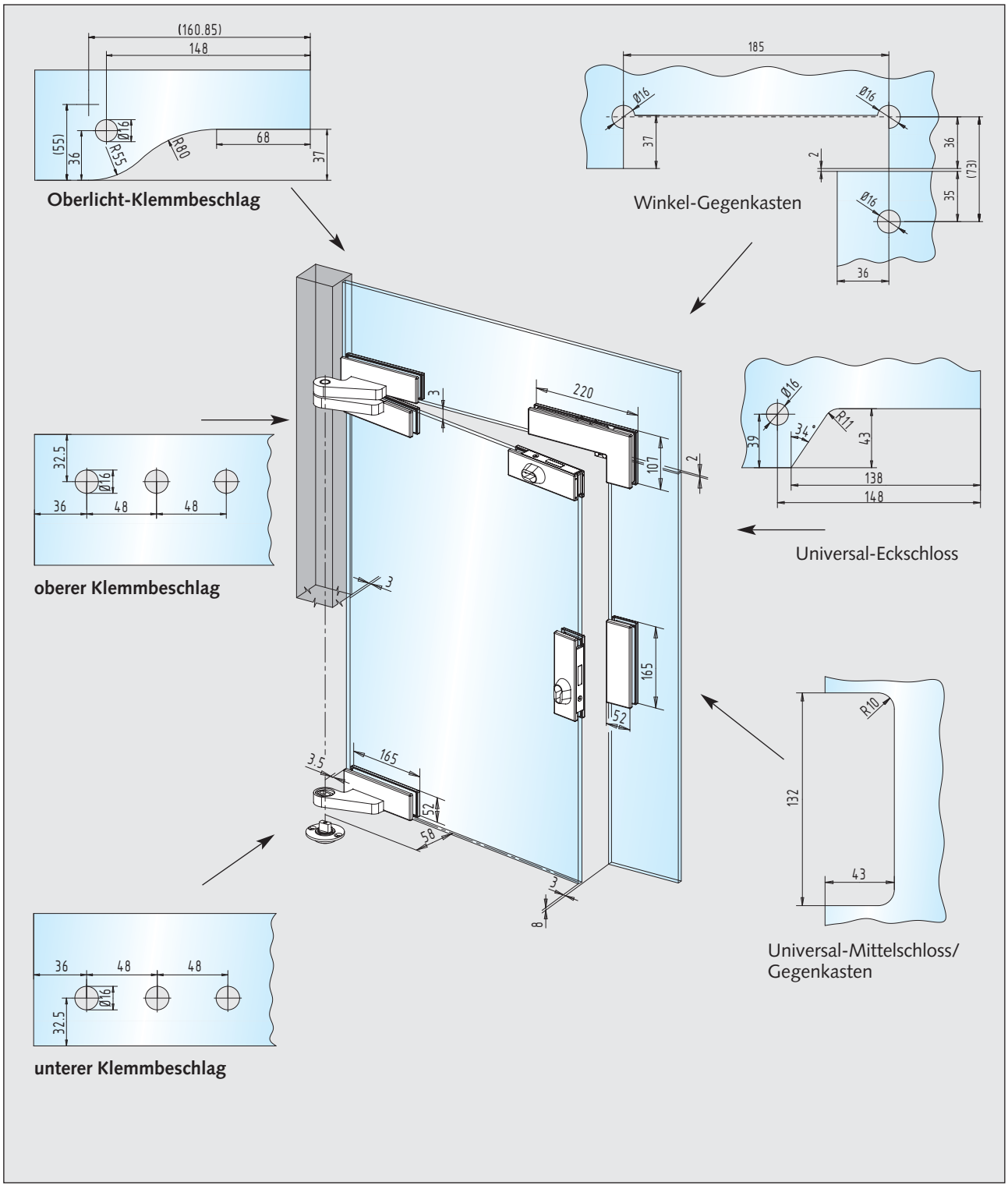

Hinweise:

Die dargestellten Glasbearbeitungen gelten für 8-12 mm ESG.

Bei 15 mm Glasstärke ist es empfehlenswert die Glasbohrungen zu schlitzen und auf ø 20 mm zu vergrößern.

Glasbearbeitungen

■ Klemmbeschläge ohne Falzzarge Seite 237

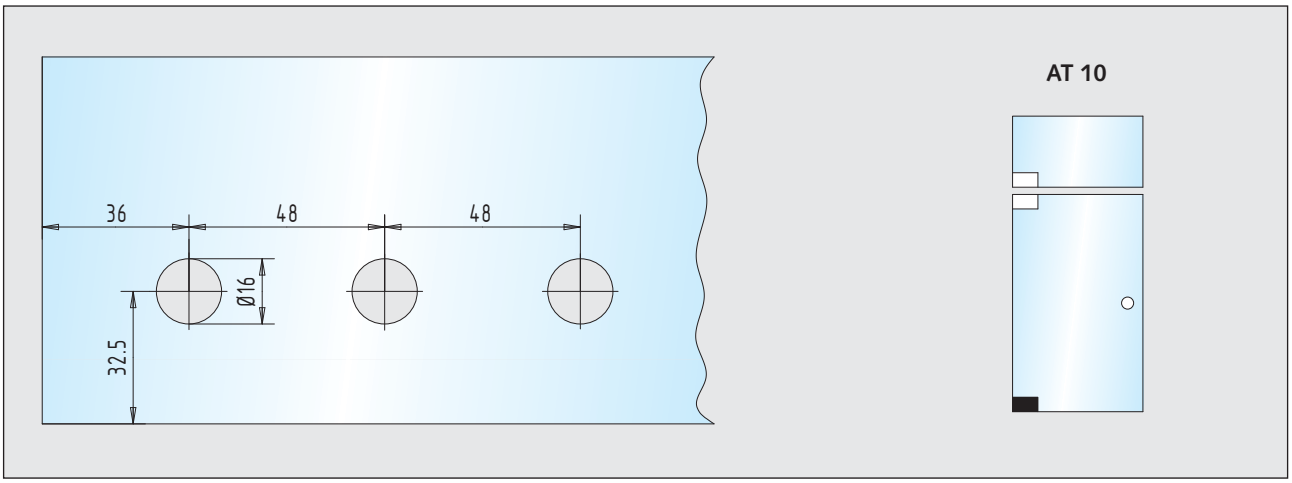

unterer Klemmbeschlag 31.100.0710.___ + 31.100.0720.___

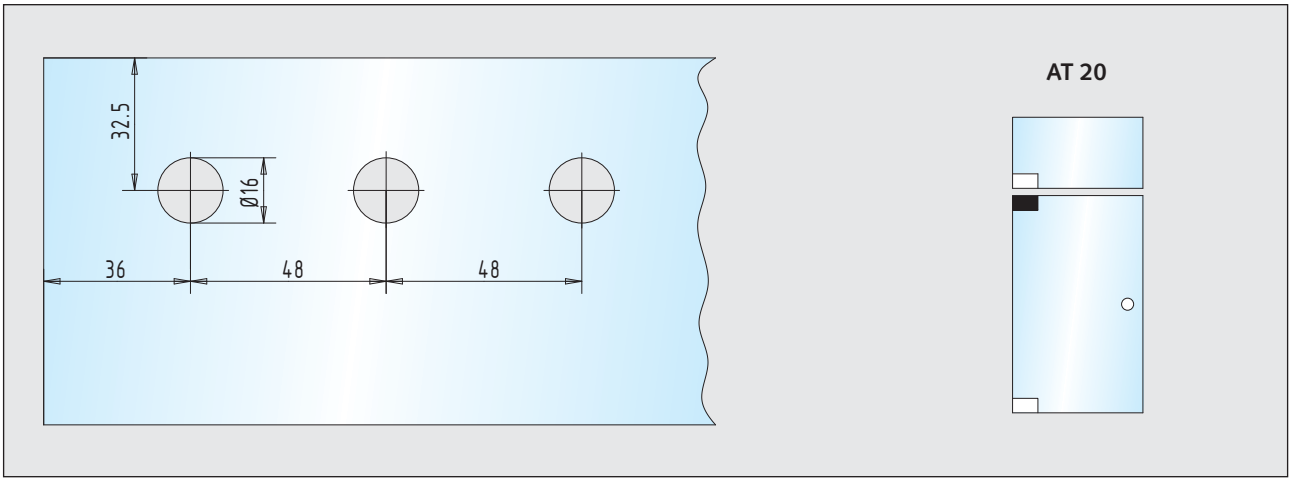

oberer Klemmbeschlag 31.102.0710.___ + 31.102.0720.___

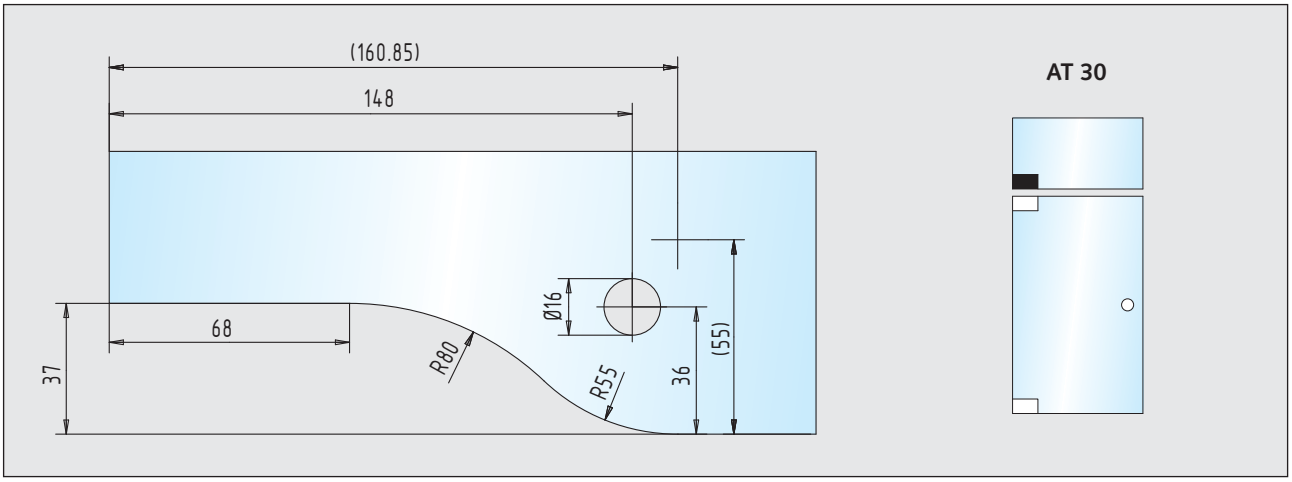

Oberlicht-Klemmbeschlag 31.104.0610.___ – 31.104.1220.___

Glasbearbeitungen

■ Klemmbeschläge ohne Falzzarge Seite 237

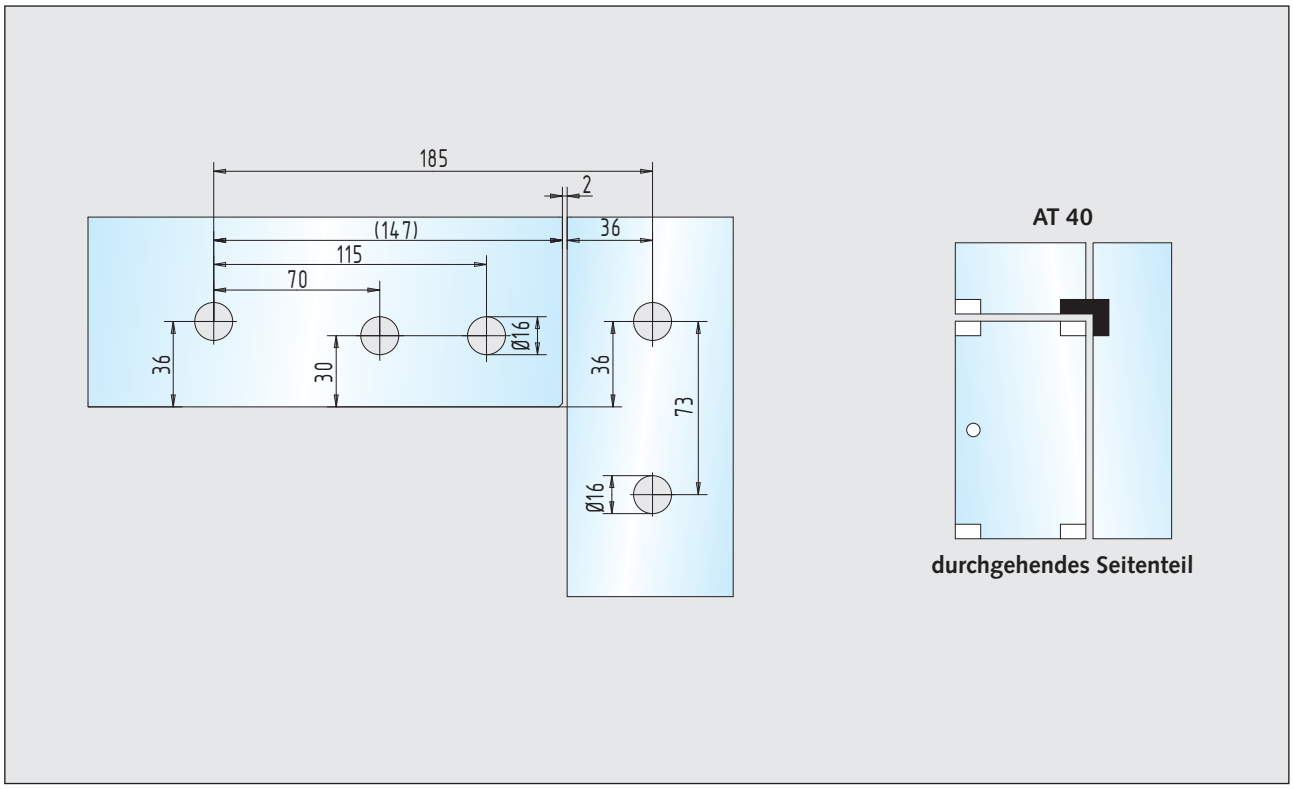

Winkel-Klemmbeschlag 31.106.0710.___ + 31.106.0720.___

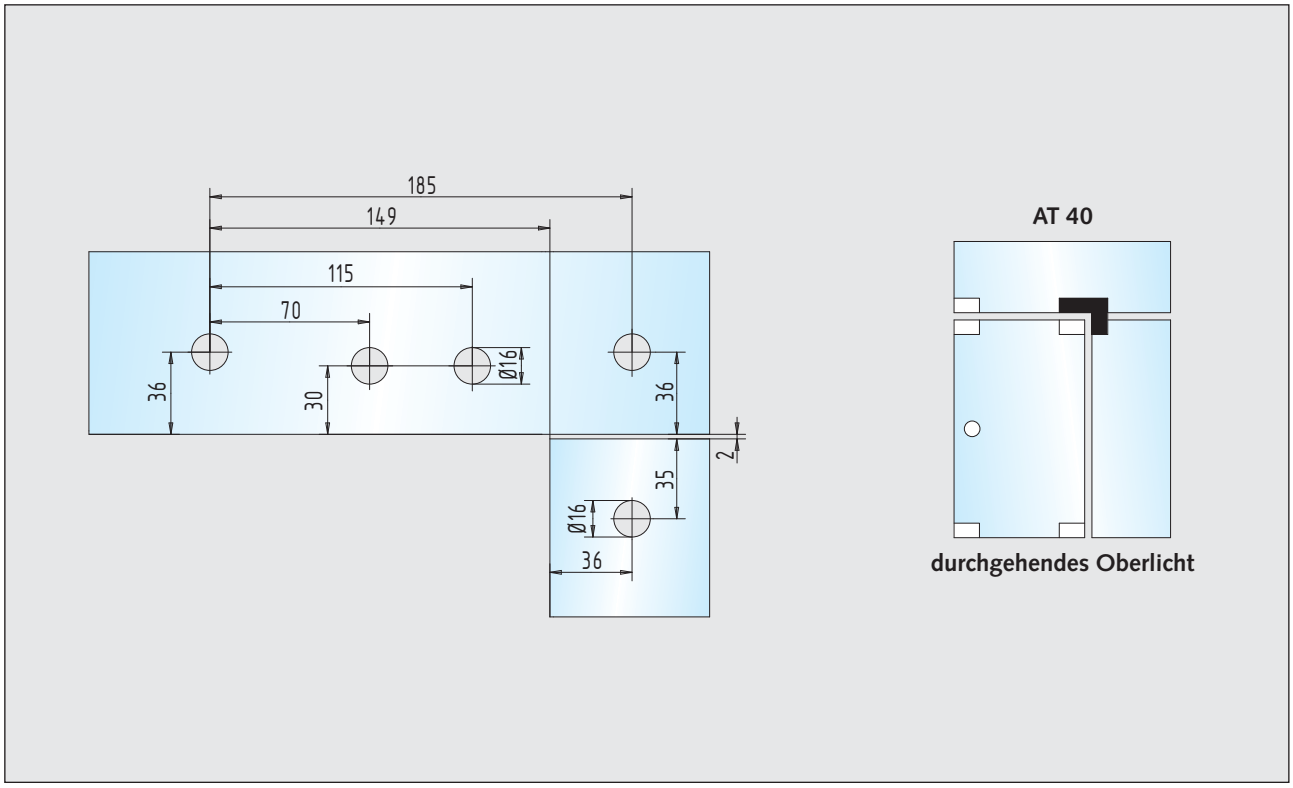

Winkel-Klemmbeschlag 31.106.0710.___ + 31.106.0720.___

Glasbearbeitungen

■ Klemmbeschläge ohne Falzzarge Seite 238

AT 41

durchgehendes Seitenteil

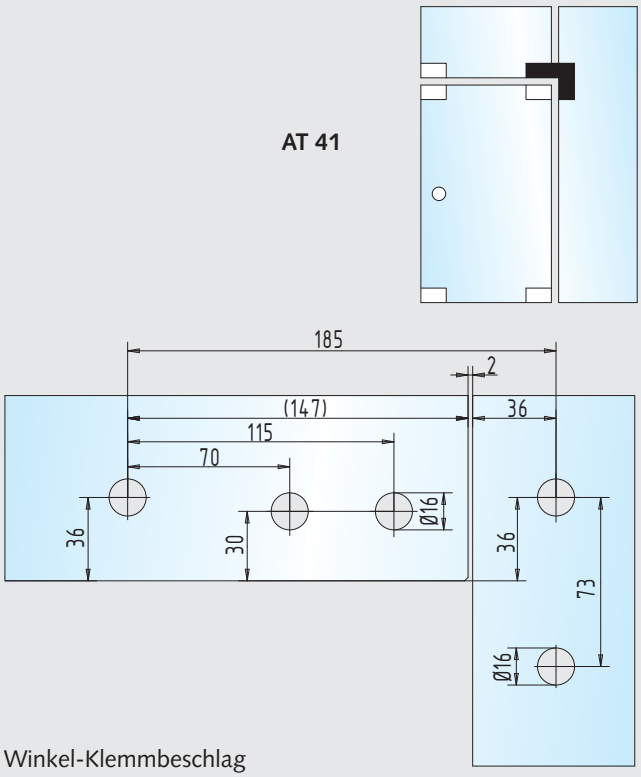

Winkel-Klemmbeschlag

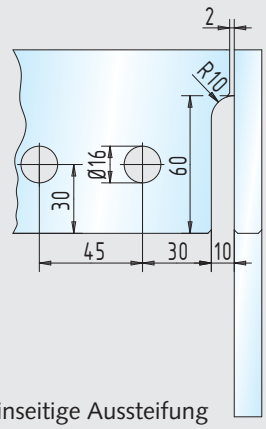

einseitige Aussteifung

AT 41

durchgehendes Oberlicht

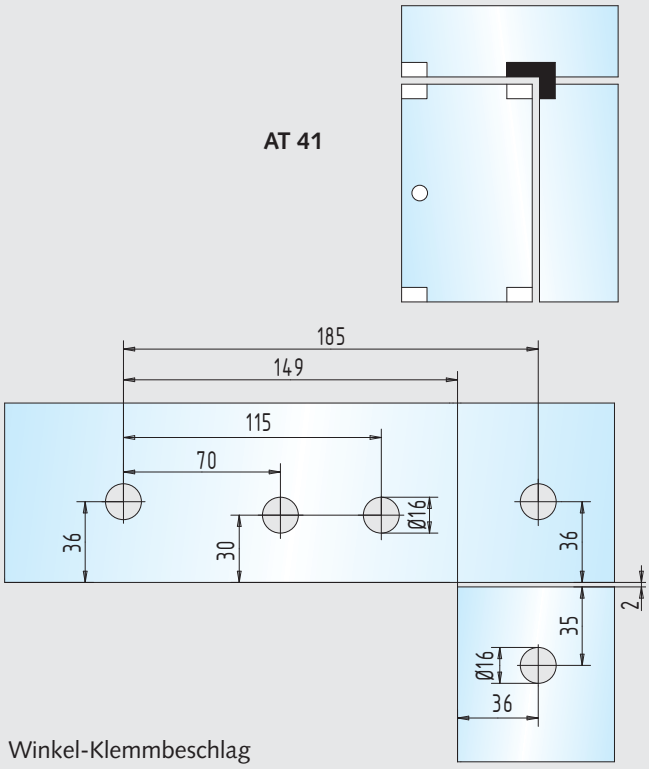

Winkel-Klemmbeschlag

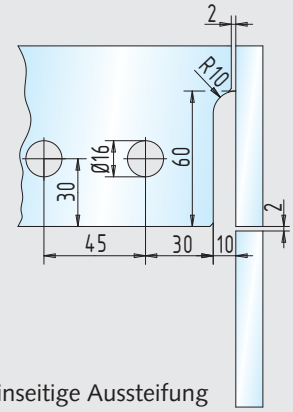

einseitige Aussteifung

Winkel-Klemmbeschlag / einseitige Aussteifung 31.108.0710.___ + 31.108.0720.___

Glasbearbeitungen

■ Klemmbeschläge ohne Falzzarge Seite 238

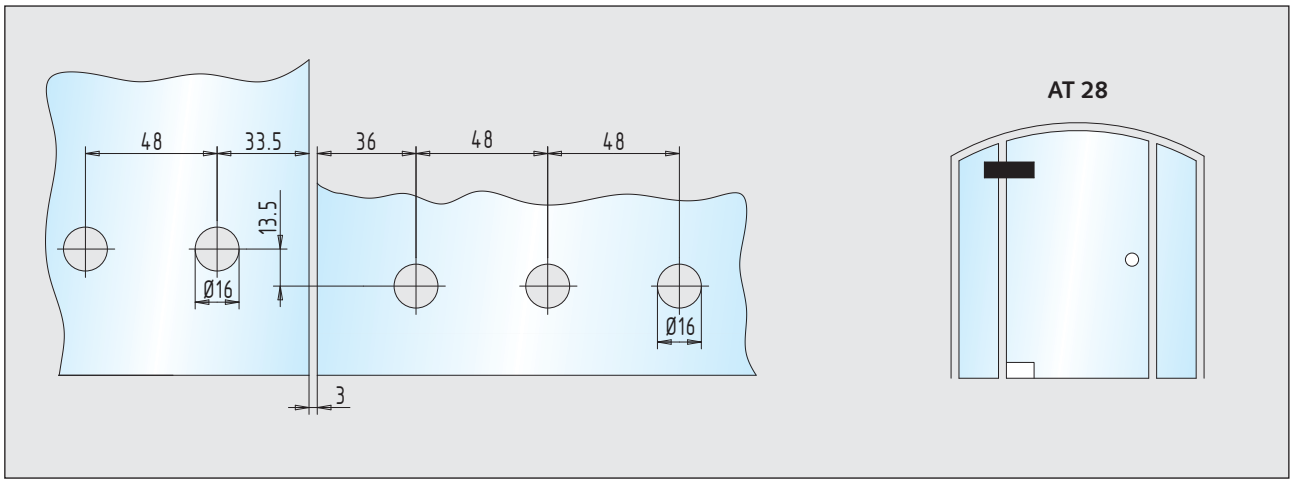

oberer Klemmbeschlag / Glas-Glas 31.110.0710.___ + 31.110.0720.___

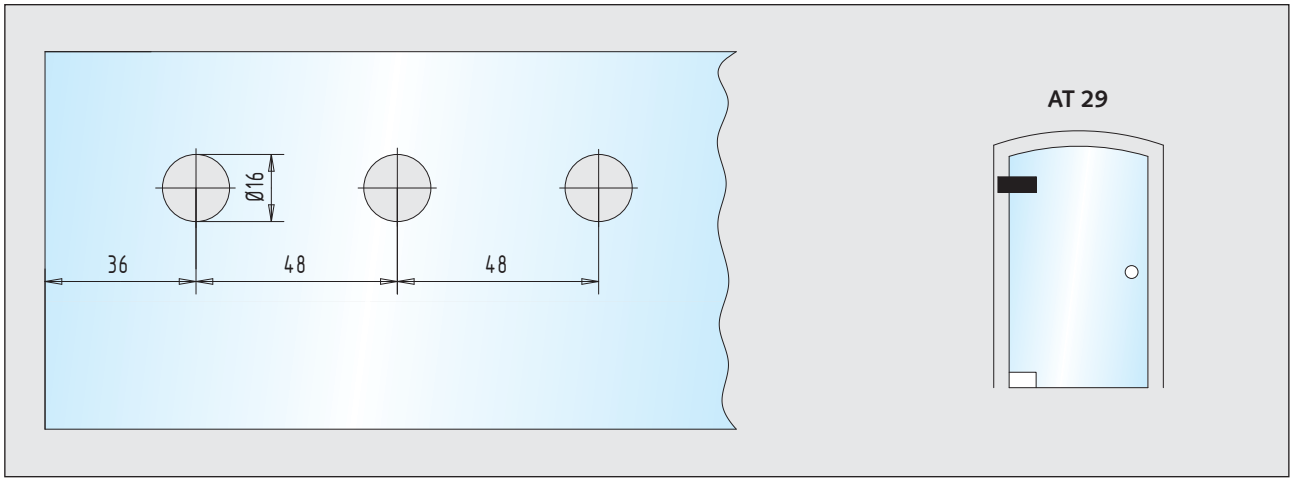

oberer Klemmbeschlag / Glas-Wand 31.112.0710.___ + 31.112.0720.___

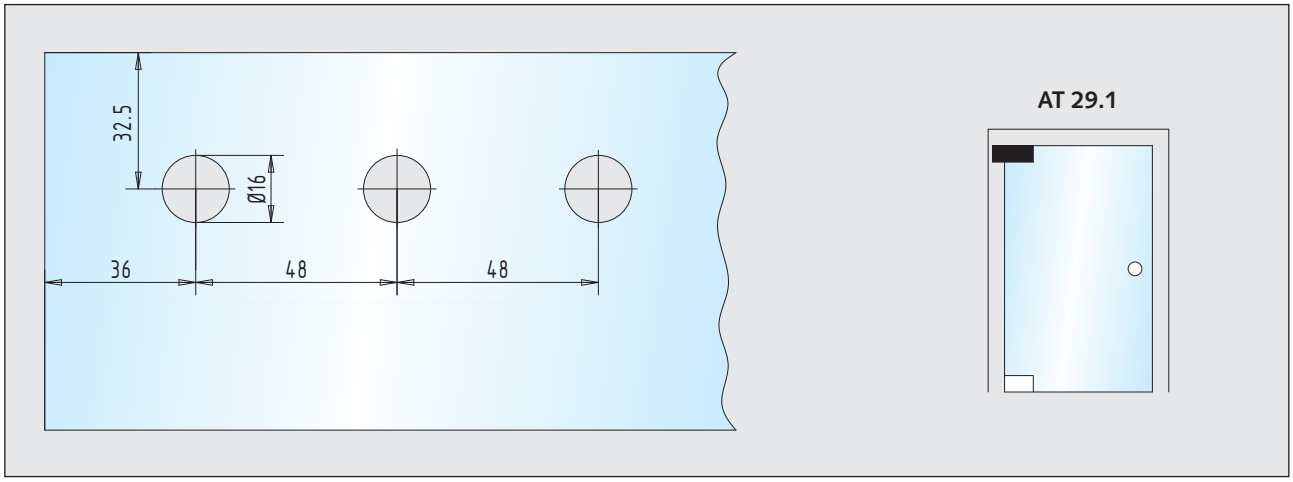

oberer Klemmbeschlag / Glas-Zarge 31.114.0710.___ + 31.114.0720.___

Glasbearbeitungen

■ Klemmbeschläge 24 – 45 mm Falztiefe Seite 239 – 240

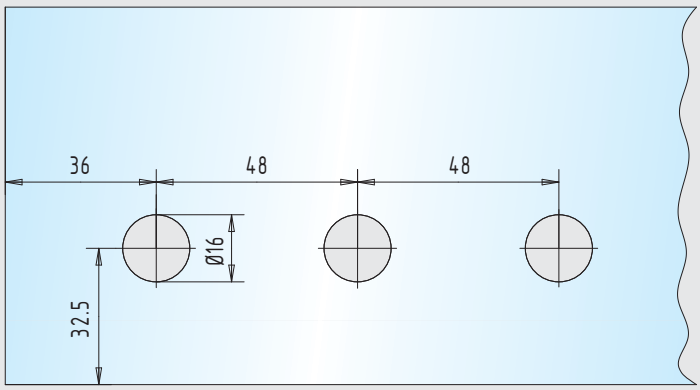

AT 10.1 / AT 10.3
AT 30.1 / AT 30.3

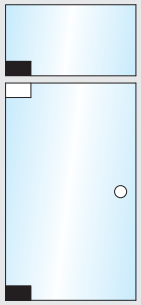

unterer Klemmbeschlag / 24 mm	31.200.0710.___ + 31.200.0720.___
unterer Klemmbeschlag / 25 – 45 mm	31.300.0710.___ + 31.300.0720.___
Oberlicht-Klemmbeschlag / 24 mm	31.206.0710.___ + 31.206.0720.___
Oberlicht-Klemmbeschlag / 25 – 45 mm	31.306.0710.___ + 31.306.0720.___

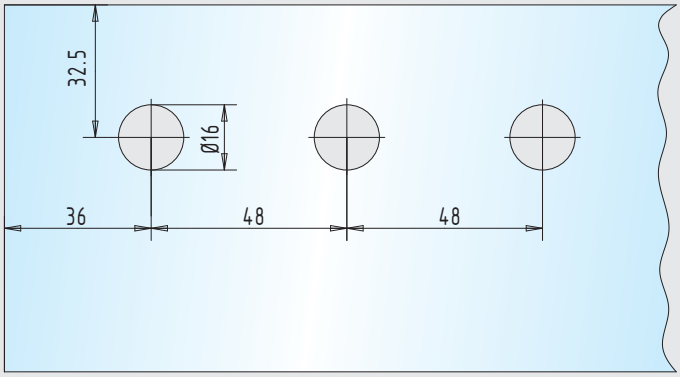

AT 20.1 / AT 20.2
AT 20.3 / AT 20.4

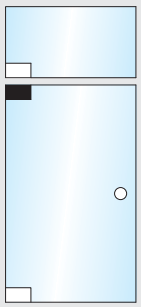

oberer Klemmbeschlag / 24 mm	31.202.0710.___ – 31.204.0720.___
oberer Klemmbeschlag / 25 – 45 mm	31.302.0710.___ – 31.304.0720.___

Glasbearbeitungen

■ Klemmbeschläge 24 – 45 mm Falztiefe Seite 239 – 240

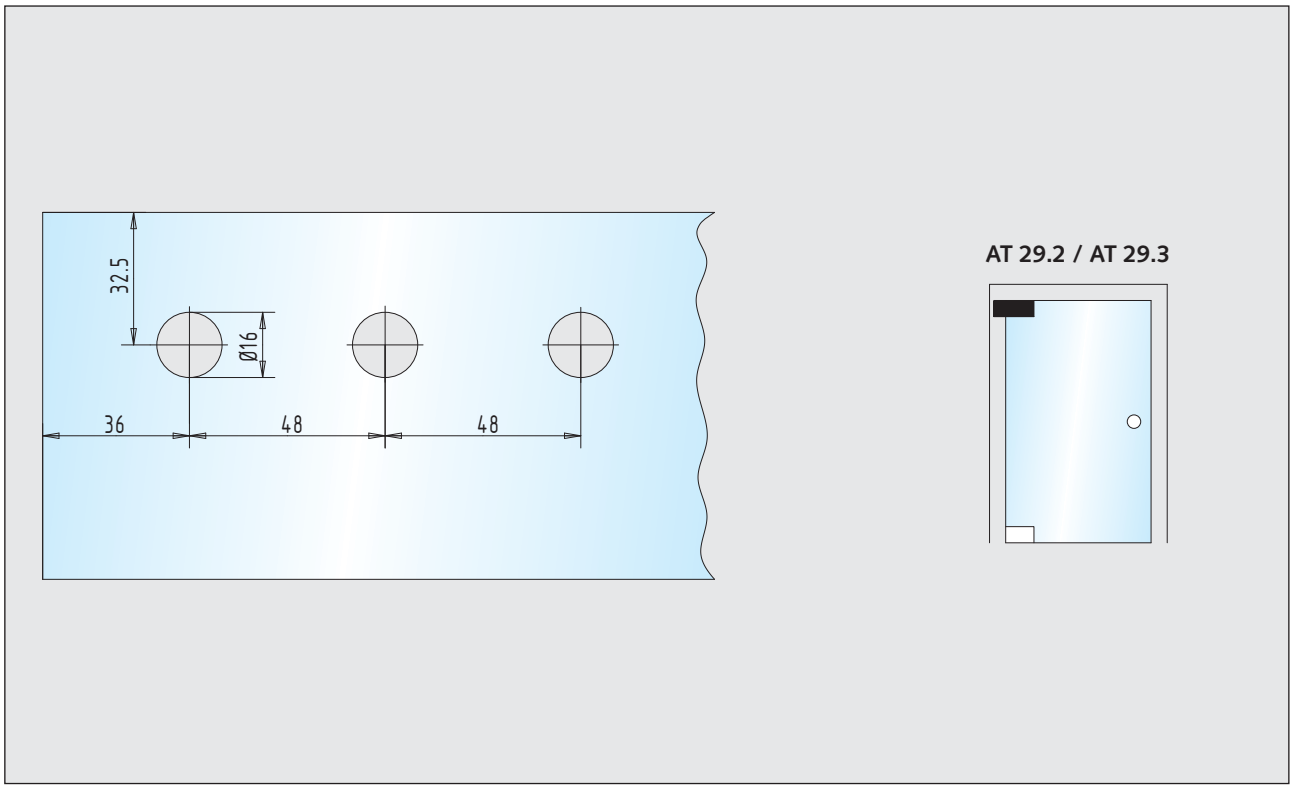

oberer Klemmbeschlag / Glas-Zarge / 24 mm	31.208.0710.___ + 31.208.0720.___
oberer Klemmbeschlag / Glas-Zarge / 25 – 45 mm	31.308.0710.___ + 31.308.0720.___

Schlösser und Gegenkästen



Schlösser und Gegenkästen

Perfekte Funktion und modernes Design
für höchste Ansprüche an Sicherheit
im konstruktiven Glasbau.



INHALT

Technische Hinweise 252 - 255

Werkstoffe und Oberflächen 256

Produktinformation

Universal-Eckschlösser / Gegenkästen 257 - 261

Universal-Mittelschlösser / Gegenkasten 262

Eckschloss / Gegenkästen 263

Sicherheits-Schlösser / Gegenkästen 264

Überschub-Schlösser / Gegenkästen 265

Zubehör 266 - 268

Glasbearbeitungen 269 - 281







Technische Hinweise

Übersicht und Anordnung

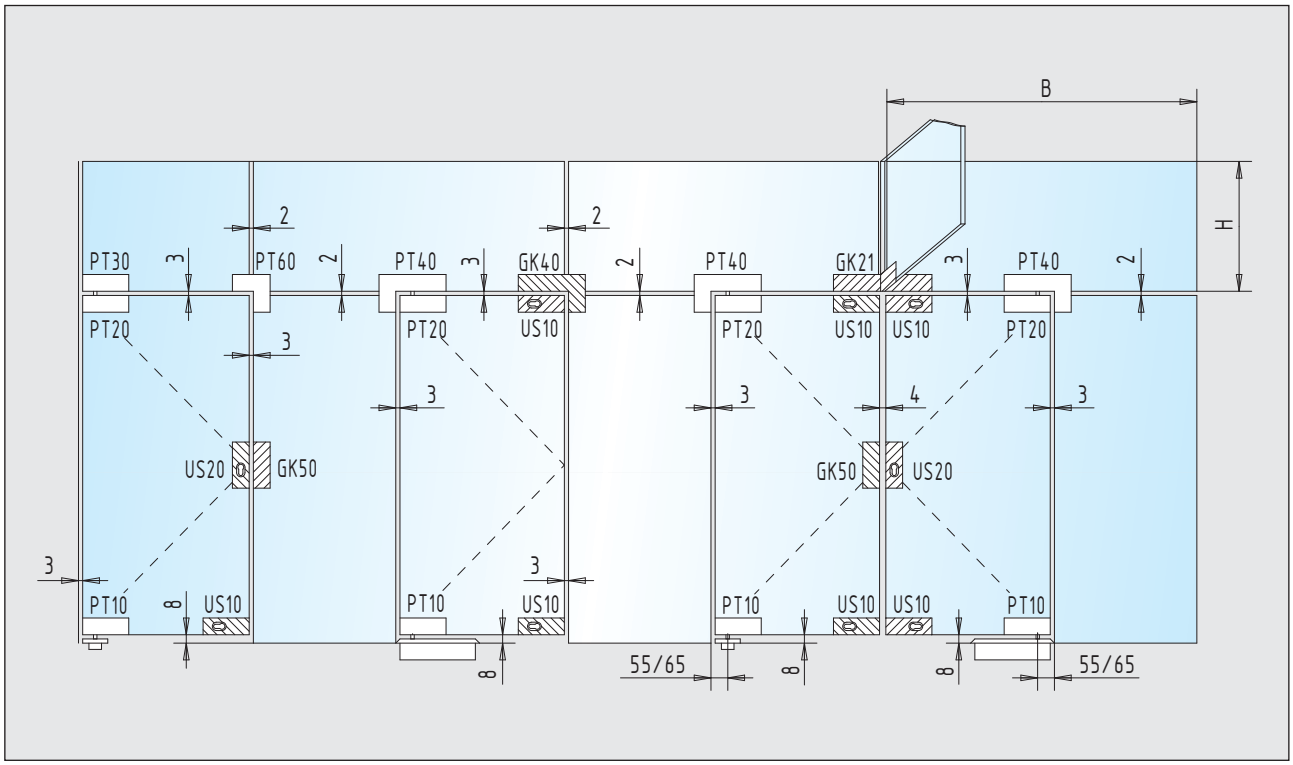

Position	Bezeichnung	Seite
US 10	Universal-Eckschloss	257
GK 21	doppelter Oberlicht-Gegenkasten mit einseitiger Aussteifung	259
GK 40	Winkel-Gegenkasten	260
US 20	Universal-Mittelschloss	262
GK 50	Universal-Gegenkasten	262
PT 10 - PT 60	Pendeltür-Klemmbeschläge	181 – 228

Hinweis:
Die Universal-Eckschlösser und -Mittelschlösser US 10 - US 20 sind 1-tourig verfügbar.
Alle weiteren Schlösser werden 2-tourig geliefert.
Der Riegelausschluss beträgt generell 20 mm.

Technische Hinweise

Universal-Eckschloss

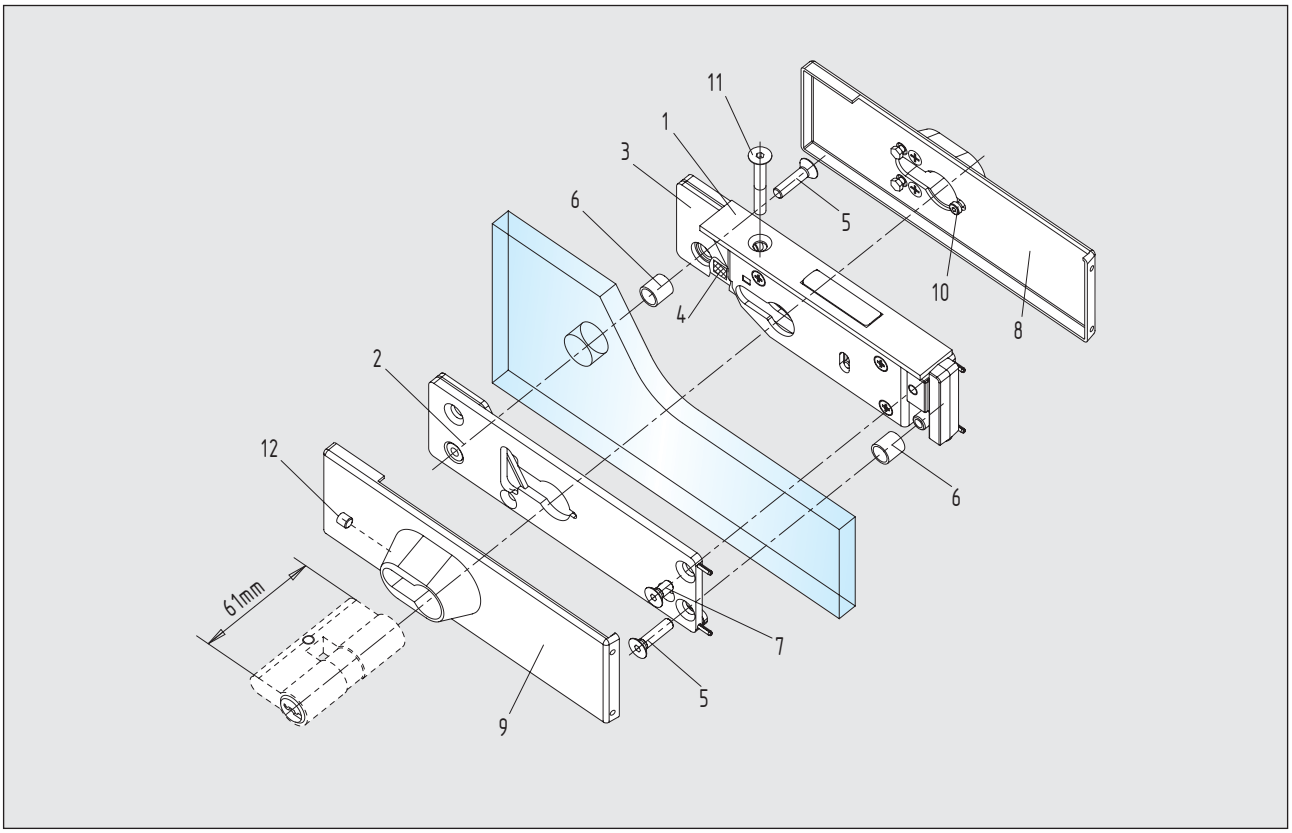

Montagehinweise

1. Glas und Zwischenlagen müssen staub- und fettfrei sein
2. Zwischenlagen (Glasstärke beachten) auswählen
3. Grundkörper am Glastürblatt montieren
4. Abdeckkappen am montierten Grundkörper aufclipsen

Montageanleitungen sind den Beschlägen beigefügt

Merkmale

- **Verwendung bei 8 - 12 mm Glasstärke (Standard)**
- **15 und 19 mm auch als Standard lieferbar**
- **Profilzylinder 61 mm lang bei 8 - 19 mm Glasstärke**
- bündiger Abschluss des Profilzylinders nach DIN 18257
- geeignet für handelsübliche Glasausschnitte
- Abdeckkappen aus Aluminium, Messing und Edelstahl
- Grundkörper aus massivem Stahl - schwarz beschichtet
- Edelstahl-Schrauben M5 (Anzugsmoment 6 Nm)
- Prüfung mit über 450.000 Schließzyklen
- Anmeldung von Patenten

Einzelteile

1 Grundkörper/Schloss-einsatz
2 Grundkörper
3 Zwischenlagen
4 Klebepads
5 Befestigungsschrauben
6 Glasbohrungsschutz
7 Befestigungsschraube
8 Abdeckkappe
9 Abdeckkappe
10 Regulierschraube
11 Befestigungsschraube
12 Gewindestift

Technische Hinweise

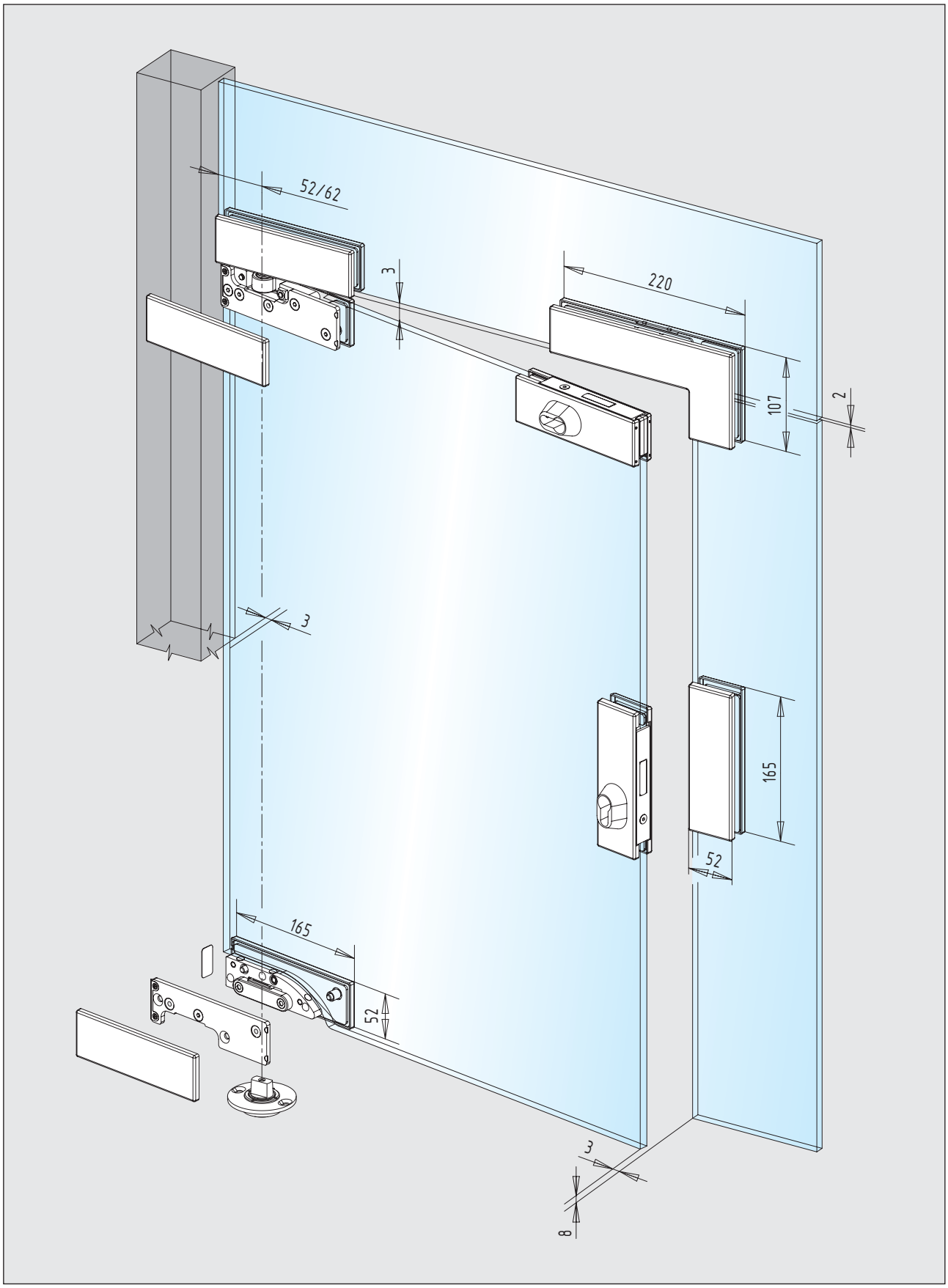

Technische Hinweise

Die Anwendung der Schlösser und Gegenkästen wird von innen, mit Ansicht von oben bestimmt.

Universal-Eckschlösser für Profilhalbzylinder

Abbildung zeigt „links“

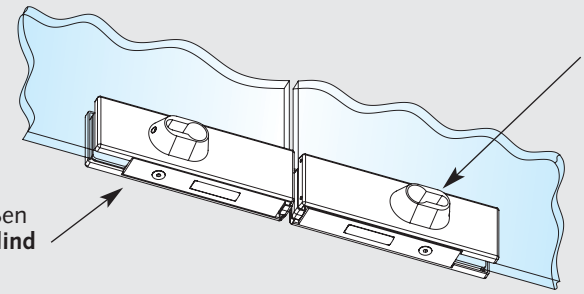

Abbildung zeigt „rechts“

Schloss „links“ einsetzbar:
links unten **oder** rechts oben

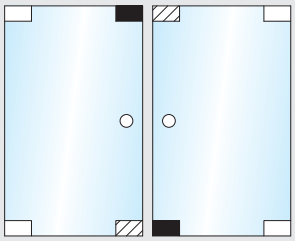

Schloss „rechts“ einsetzbar:
rechts unten **oder** links oben

Winkel-Gegenkästen mit Aussteifung und Anschlag

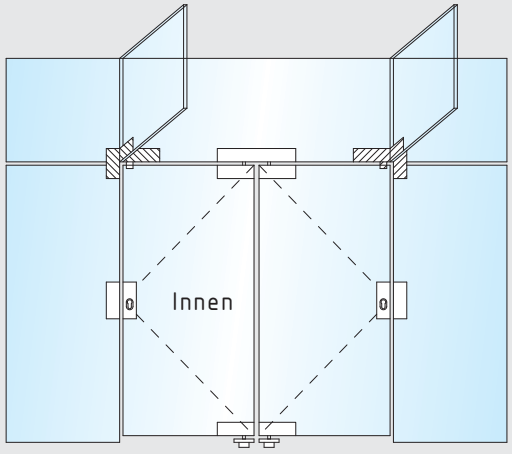

DIN links für Tür DIN rechts DIN rechts für Tür DIN links

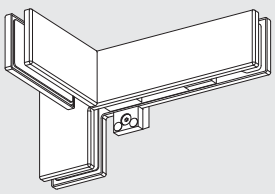

Abbildung zeigt „links“
Anschlag außen / Aussteifung innen

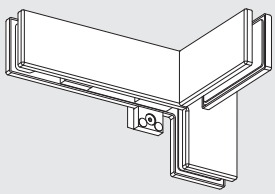

Abbildung zeigt „rechts“
Anschlag außen / Aussteifung innen

Werkstoffe und Oberflächen

Werkstoffe	Oberflächen-Schlüssel		Schlösser Gegenkästen	Türfeststeller	Türpuffer
Aluminium	roh	… 105	●		
	E4/C-0 silber	… 112	●		●
	RAL 9010 reinweiß	… 250	●		●
	RAL 9016 verkehrsweiß	… 255	●		●
	E4/S5/EV 5 goldfarbig	… 132	●		
	E4/C 31 edelstahlfarbig	… 137	●		
	E4/C 34 dunkelbronze	… 152	●		
	Sondereloxal	… 199	●		
	RAL-beschichtet	… 295	●		
Messing	poliert	… 318	●		●
	matt gebürstet	… 328	●		●
	matt verchromt	… 372	●		
	poliert verchromt	… 374	●		
	velour vernickelt	… 376	●		●
Edelstahl	matt geschliffen	… 426	●	●	●
	poliert	… 416	●		●

Hinweis:

Bei Verwendung der Eck- bzw. Überschub-Eckschlösser mit Edelstahl-Abdeckkappen, werden die Gegenkästen GK 33 bis GK 36 sowie GK 14 und SO 37 bis SO 38 in Messing geliefert. Die Oberfläche wird farblich den Schlössern angepasst.

Seite
352 – 353

Universal-Eckschlösser

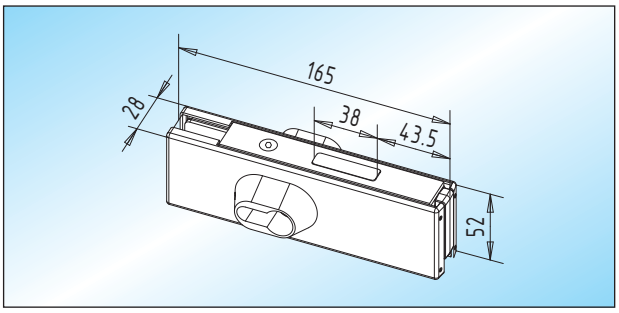

US 10 - Universal-Eckschloss
Universal-Eckschloss **mit Flachriegel**,
vorgerichtet für Profilzylinder

Glas	
8-12 mm	**32.100.0600.___**
15 mm	32.100.1200.___
19 mm	32.100.1300.___

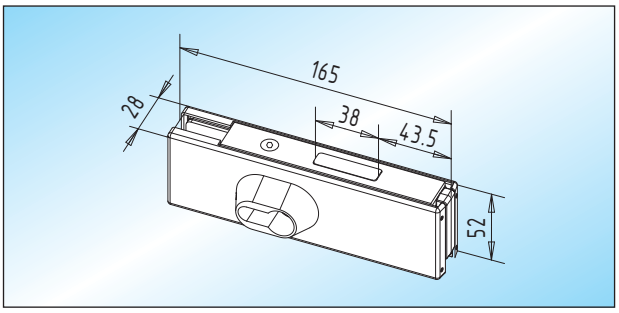

US 10.2 - Universal-Eckschloss / Profilhalbzylinder
Universal-Eckschloss **mit Flachriegel**,
vorgerichtet für Profilhalbzylinder

Glas	links	rechts
8-12 mm	32.104.0610.___	**32.104.0620.___**
15 mm	32.104.1210.___	32.104.1220.___
19 mm	32.104.1310.___	32.104.1320.___

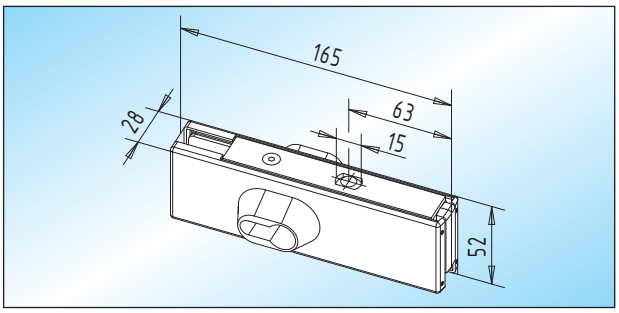

US 10.1 - Universal-Eckschloss
Universal-Eckschloss **mit Rundriegel**,
vorgerichtet für Profilzylinder

Glas	
8-12 mm	**32.102.0600.___**
15 mm	32.102.1200.___
19 mm	32.102.1300.___

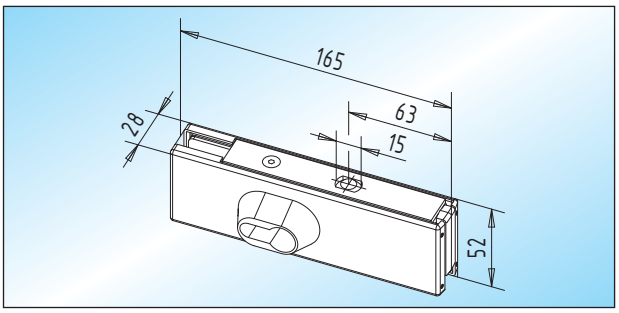

US 10.3 - Universal-Eckschloss / Profilhalbzylinder
Universal-Eckschloss **mit Rundriegel**,
vorgerichtet für Profilhalbzylinder

Glas	links	rechts
8-12 mm	32.106.0610.___	**32.106.0620.___**
15 mm	32.106.1210.___	32.106.1220.___
19 mm	32.106.1310.___	32.106.1320.___

Seite 252 – 255
Seite 256
Seite 269 – 281

Universal-Gegenkästen

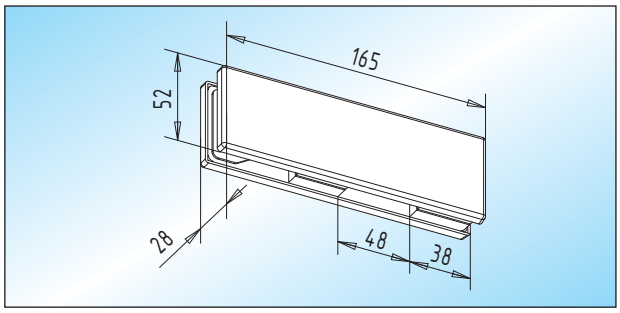

GK 30 - Oberlicht-Gegenkasten
Oberlicht-Gegenkasten

Glas	
8-12 mm	**32.108.0600.___**
15 mm	32.108.1200.___
19 mm	32.108.1300.___

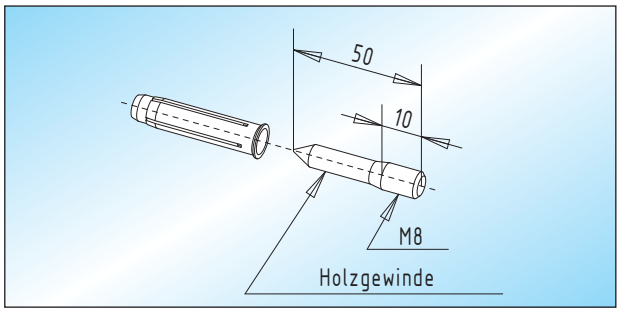

PT 30.4 - Stockschraube
verzinkte Stockschraube mit Dübel zur Wandbefestigung passend zum Oberlicht-Gegenkasten GK 30 / GK 30.1

30.118.0000.010

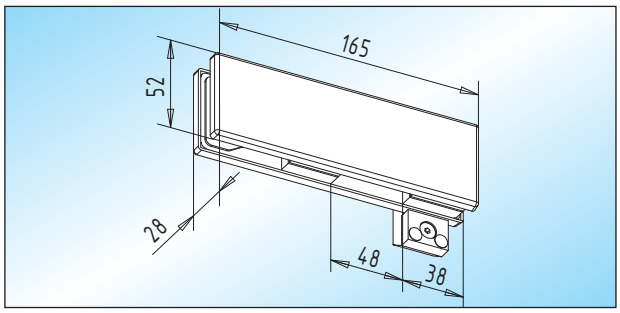

GK 30.1 - Oberlicht-Gegenkasten
Oberlicht-Gegenkasten **mit Anschlag**

Glas	links	rechts
8-12 mm	32.110.0610.___	**32.110.0620.___**
15 mm	32.110.1210.___	32.110.1220.___
19 mm	32.110.1310.___	32.110.1320.___

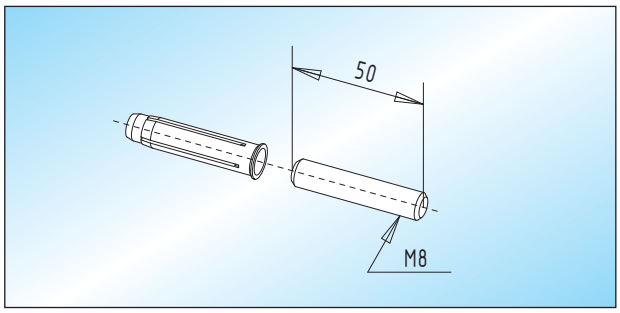

PT 30.5 - Gewindebolzen
Edelstahl-Gewindebolzen mit Dübel zur Wandbefestigung passend zum Oberlicht-Gegenkasten GK 30 / GK 30.1

30.120.0000.405

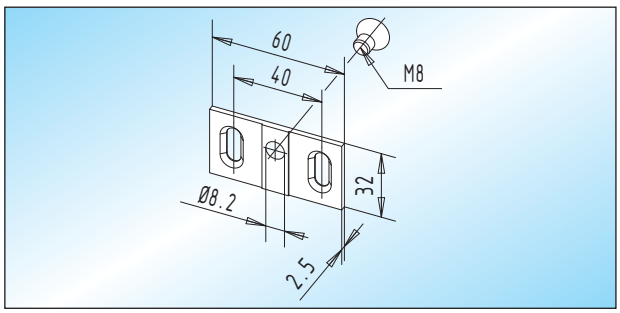

PT 30.3 - Anschraubplatte
Anschraubplatte für Wandbefestigung passend zum Oberlicht-Gegenkasten GK 30 / GK 30.1

30.116.0000.___

Seite 252 – 255
Seite 256
Seite 269 – 281

Universal-Gegenkästen

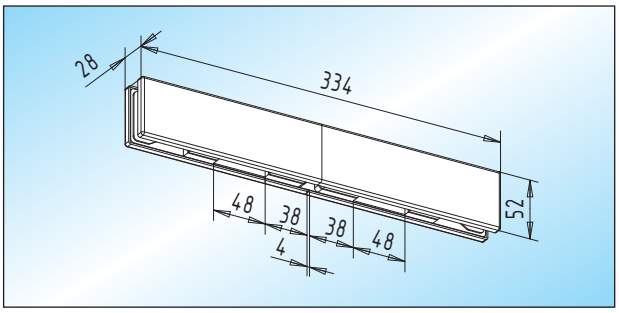

GK 20 - Oberlicht-Gegenkasten
doppelter Oberlicht-Gegenkasten

Glas	
8-12 mm	**32.112.0600.___**
15 mm	32.112.1200.___
19 mm	32.112.1300.___

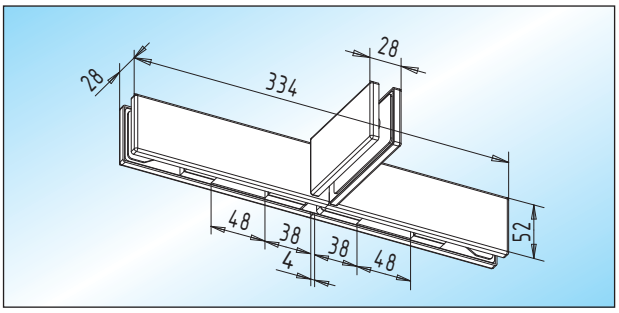

GK 21 - Oberlicht-Gegenkasten / eins. Aussteifung
doppelter Oberlicht-Gegenkasten mit einseitiger Aussteifung

Glas	
8-12 mm	**32.116.0600.___**
15 mm	32.116.1200.___
19 mm	32.116.1300.___

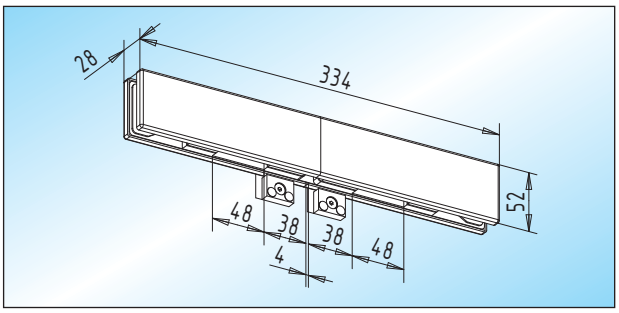

GK 20.1 - Oberlicht-Gegenkasten
doppelter Oberlicht-Gegenkasten **mit Anschlag**

Glas	
8-12 mm	**32.114.0600.___**
15 mm	32.114.1200.___
19 mm	32.114.1300.___

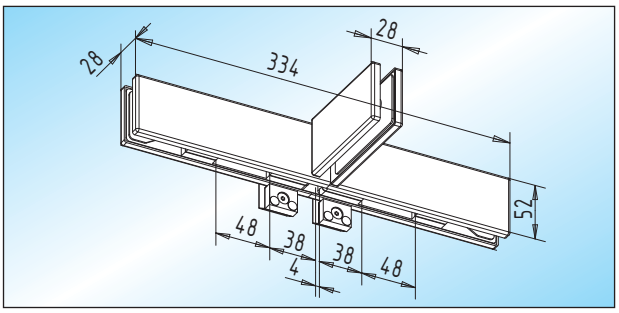

GK 21.1 - Oberlicht-Gegenkasten / eins. Aussteifung
doppelter Oberlicht-Gegenkasten **mit Anschlag** und einseitiger Aussteifung

Glas	
8-12 mm	**32.118.0600.___**
15 mm	32.118.1200.___
19 mm	32.118.1300.___

Seite 252 – 255
Seite 256
Seite 269 – 281

Universal-Gegenkästen

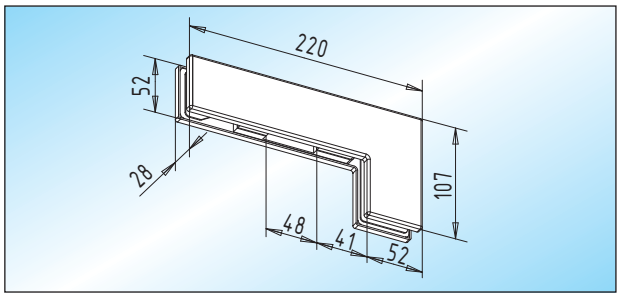

GK 40 - Winkel-Gegenkasten
Winkel-Gegenkasten

Glas	
8-12 mm	**32.120.0600.___**
15 mm	32.120.1200.___
19 mm	32.120.1300.___

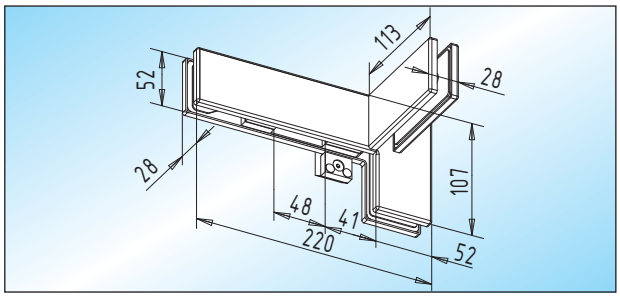

GK 41.1 - Winkel-Gegenkasten / eins. Aussteifung
Winkel-Gegenkasten **mit Anschlag**
und einseitiger Aussteifung

Glas	Anschlag	links	rechts
8-12 mm	innen	32.126.0613.___	32.126.0623.___
8-12 mm	**außen**	32.126.0614.___	**32.126.0624.**___
15 mm	innen	32.126.1213.___	32.126.1223.___
15 mm	außen	32.126.1214.___	32.126.1224.___
19 mm	innen	32.126.1313.___	32.126.1323.___
19 mm	außen	32.126.1314.___	32.126.1324.___

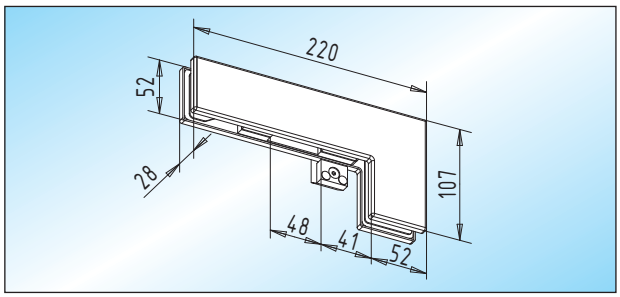

GK 40.1 - Winkel-Gegenkasten
Winkel-Gegenkasten **mit Anschlag**

Glas	links	rechts
8-12 mm	32.122.0610.___	**32.122.0620.**___
15 mm	32.122.1210.___	32.122.1220.___
19 mm	32.122.1310.___	32.122.1320.___

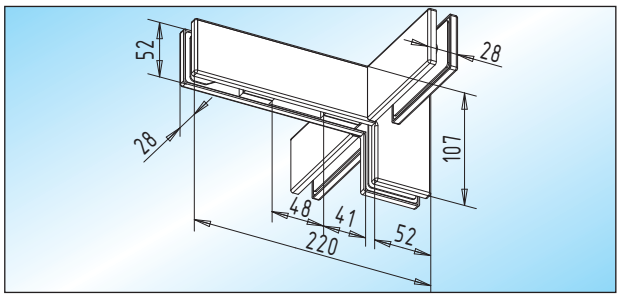

GK 41.2 - Winkel-Gegenkasten / beids. Aussteifung
Winkel-Gegenkasten mit beidseitiger Aussteifung

Glas	
8-12 mm	**32.128.0600.**___
15 mm	32.128.1200.___
19 mm	32.128.1300.___

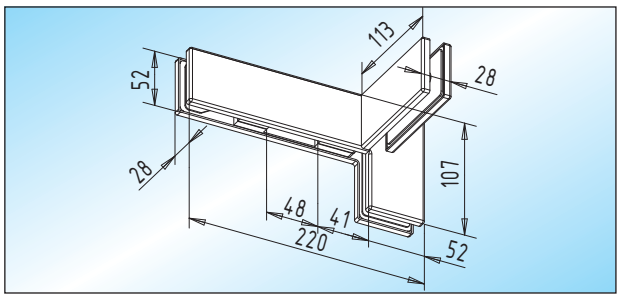

GK 41 - Winkel-Gegenkasten / eins. Aussteifung
Winkel-Gegenkasten mit einseitiger Aussteifung

Glas	links	rechts
8-12 mm	32.124.0610.___	**32.124.0620.**___
15 mm	32.124.1210.___	32.124.1220.___
19 mm	32.124.1310.___	32.124.1320.___

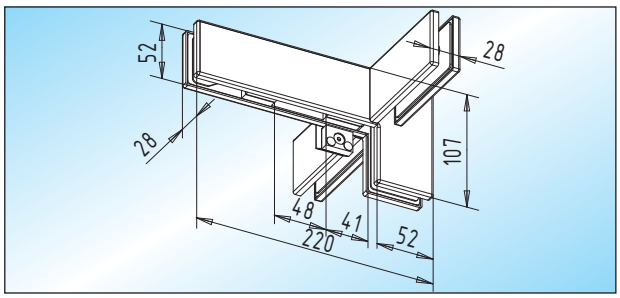

GK 41.3 - Winkel-Gegenkasten / beids. Aussteifung
Winkel-Gegenkasten **mit Anschlag**
und beidseitiger Aussteifung

Glas	links	rechts
8-12 mm	32.130.0610.___	**32.130.0620.**___
15 mm	32.130.1210.___	32.130.1220.___
19 mm	32.130.1310.___	32.130.1320.___

Seite 252 – 255
Seite 256
Seite 269 – 281

Universal-Gegenkästen

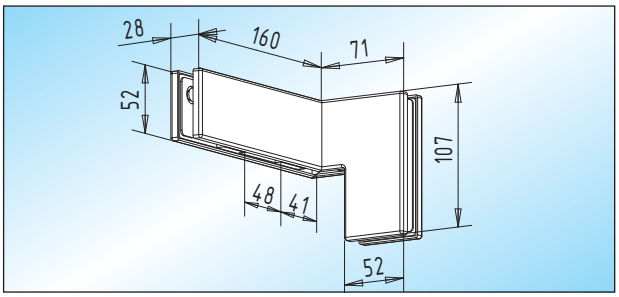

GK 42 - Winkel-Gegenkasten / 90°
Winkel-Gegenkasten 90° abgewinkelt

Glas	links	rechts
8-12 mm	32.132.0610.___	**32.132.0620.___**
15 mm	32.132.1210.___	32.132.1220.___
19 mm	32.132.1310.___	32.132.1320.___

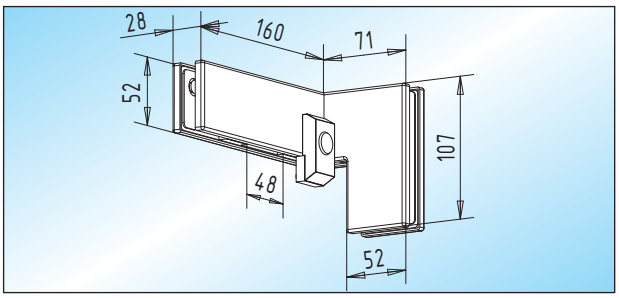

GK 42.1 - Winkel-Gegenkasten / 90°
Winkel-Gegenkasten 90° abgewinkelt **mit Anschlag**

Glas	Anschlag	links	rechts
8-12 mm	**innen**	32.134.0613.___	**32.134.0623.___**
8-12 mm	außen	32.134.0614.___	32.134.0624.___
15 mm	innen	32.134.1213.___	32.134.1223.___
15 mm	außen	32.134.1214.___	32.134.1224.___
19 mm	innen	32.134.1313.___	32.134.1323.___
19 mm	außen	32.134.1314.___	32.134.1324.___

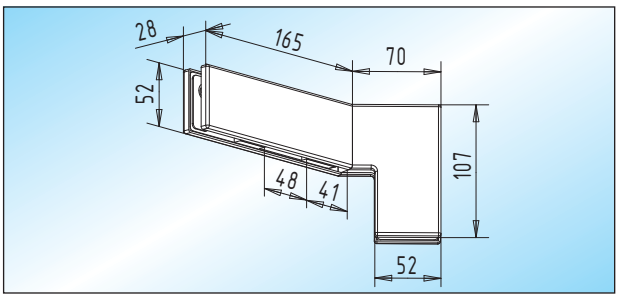

GK 42.2 - Winkel-Gegenkasten / 135°
Winkel-Gegenkasten 135° abgewinkelt

Glas	links	rechts
8-12 mm	32.136.0610.___	**32.136.0620.___**
15 mm	32.136.1210.___	32.136.1220.___
19 mm	32.136.1310.___	32.136.1320.___

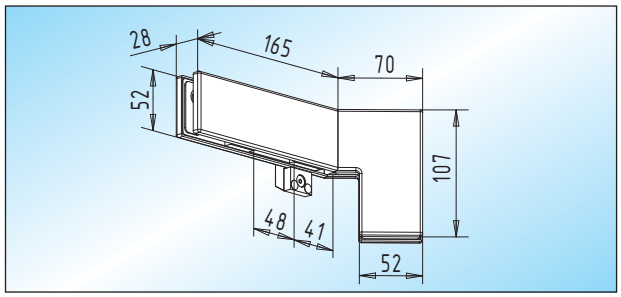

GK 42.3 - Winkel-Gegenkasten / 135°
Winkel-Gegenkasten 135° abgewinkelt **mit Anschlag**

Glas	Anschlag	links	rechts
8-12 mm	innen	32.138.0613.___	32.138.0623.___
8-12 mm	**außen**	32.138.0614.___	**32.138.0624.___**
15 mm	innen	32.138.1213.___	32.138.1223.___
15 mm	außen	32.138.1214.___	32.138.1224.___
19 mm	innen	32.138.1313.___	32.138.1323.___
19 mm	außen	32.138.1314.___	32.138.1324.___

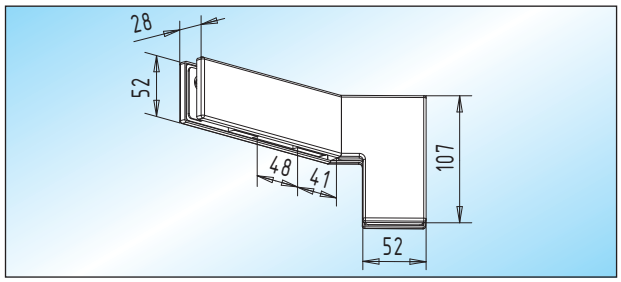

GK 42.4 - Winkel-Gegenkasten / 91°-134° / 136°-179°
Winkel-Gegenkasten 91°-134° / 136°-179° abgewinkelt
Angabe zum Winkel erforderlich!

Glas	links	rechts
8-12 mm	32.140.0610.___	**32.140.0620.___**
15 mm	32.140.1210.___	32.140.1220.___
19 mm	32.140.1310.___	32.140.1320.___

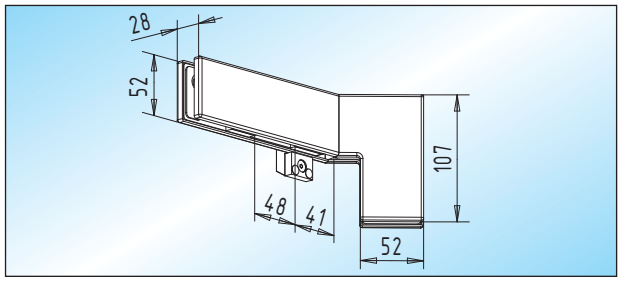

GK 42.5 - Winkel-Gegenkasten / 91°-134° / 136°-179°
Winkel-Gegenkasten 91°-134° / 136°-179° abgewinkelt
mit Anschlag. Angabe zum Winkel erforderlich!

Glas	Anschlag	links	rechts
8-12 mm	innen	32.142.0613.___	32.142.0623.___
8-12 mm	**außen**	32.142.0614.___	**32.142.0624.___**
15 mm	innen	32.142.1213.___	32.142.1223.___
15 mm	außen	32.142.1214.___	32.142.1224.___
19 mm	innen	32.142.1313.___	32.142.1323.___
19 mm	außen	32.142.1314.___	32.142.1324.___

Seite 252 – 255
Seite 256
Seite 269 – 281

Universal-Mittelschlösser und -Gegenkasten

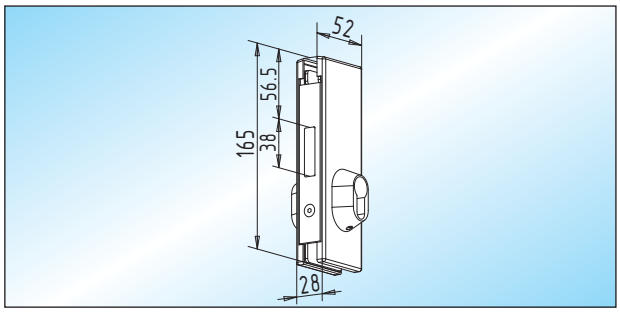

US 20 - Universal-Mittelschloss

Universal-Mittelschloss **mit Flachriegel**,
vorgerichtet für Profilzylinder

Glas	
8-12 mm	**32.200.0600.___**
15 mm	32.200.1200.___
19 mm	32.200.1300.___

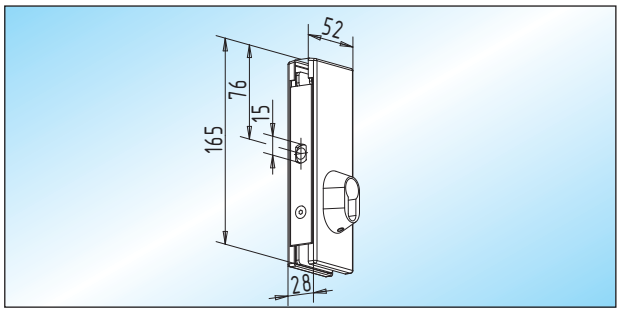

US 20.3 - Universal-Mittelschloss / Profilhalbzylinder

Universal-Mittelschloss **mit Rundriegel**,
vorgerichtet für Profilhalbzylinder

Glas	links	rechts
8-12 mm	32.206.0610.___	**32.206.0620.___**
15 mm	32.206.1210.___	32.206.1220.___
19 mm	32.206.1310.___	32.206.1320.___

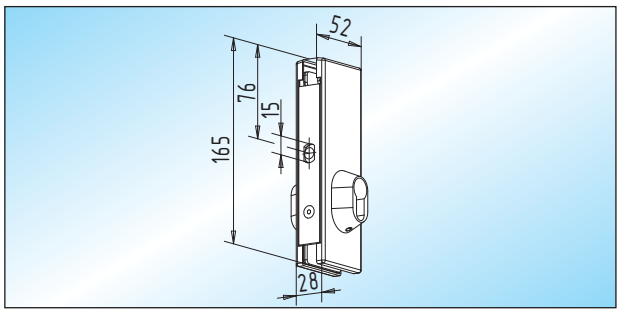

US 20.1 - Universal-Mittelschloss

Universal-Mittelschloss **mit Rundriegel**,
vorgerichtet für Profilzylinder

Glas	
8-12 mm	**32.202.0600.___**
15 mm	32.202.1200.___
19 mm	32.202.1300.___

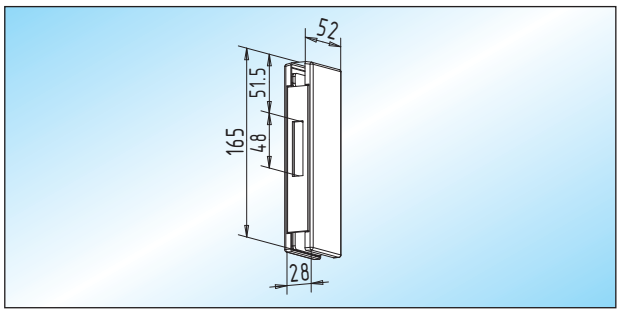

GK 50 - Universal-Gegenkasten

Universal-Gegenkasten

Glas	
8-12 mm	**32.208.0600.___**
15 mm	32.208.1200.___
19 mm	32.208.1300.___

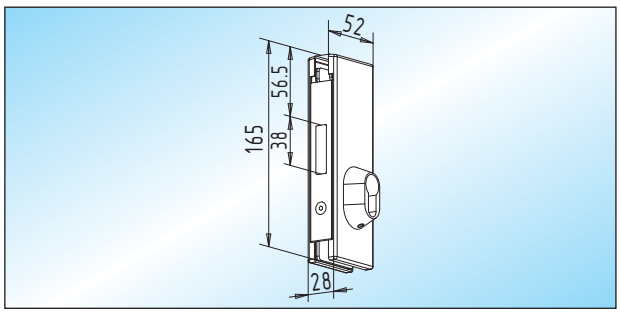

US 20.2 - Universal-Mittelschloss / Profilhalbzylinder

Universal-Mittelschloss **mit Flachriegel**,
vorgerichtet für Profilhalbzylinder

Glas	links	rechts
8-12 mm	32.204.0610.___	**32.204.0620.___**
15 mm	32.204.1210.___	32.204.1220.___
19 mm	32.204.1310.___	32.204.1320.___

Seite 252 – 255
Seite 256
Seite 269 – 281

Eckschloss und Gegenkästen

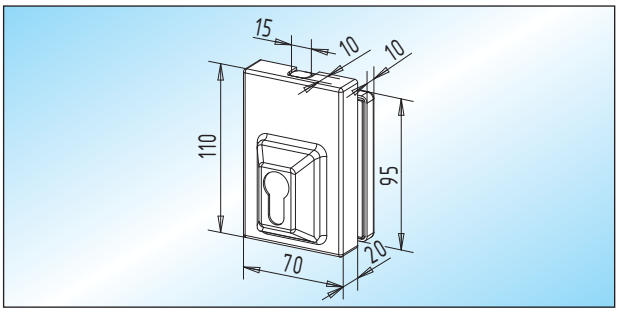

ES 30 - Eckschloss / 15 mm freie Glaskante
Eckschloss mit Rundriegel und 15 mm freier Glaskante vorgerichtet für Profilzylinder

Glas	
8-12 mm	**32.300.0600.___**
15 mm	32.300.1200.___
19 mm	32.300.1300.___

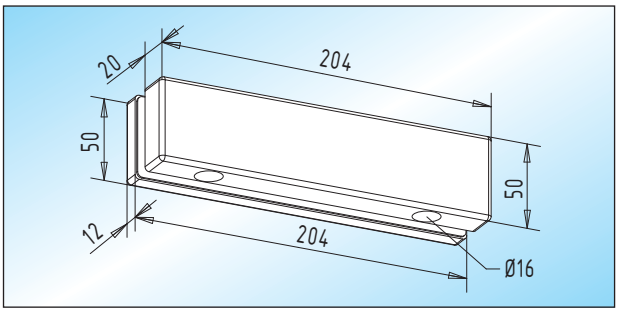

GK 35 - Oberlicht-Gegenkasten
doppelter Oberlicht-Gegenkasten
Lieferbar in Aluminium und Messing!

Glas	
8-12 mm	**32.306.0600.___**
15 mm	32.306.1200.___
19 mm	32.306.1300.___

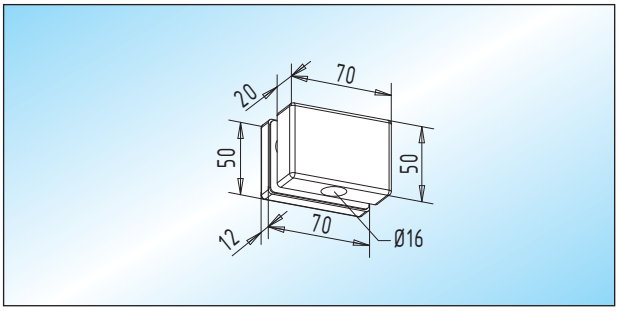

GK 33 - Oberlicht-Gegenkasten
Oberlicht-Gegenkasten
Lieferbar in Aluminium und Messing!

Glas	
8-12 mm	**32.302.0600.___**
15 mm	32.302.1200.___
19 mm	32.302.1300.___

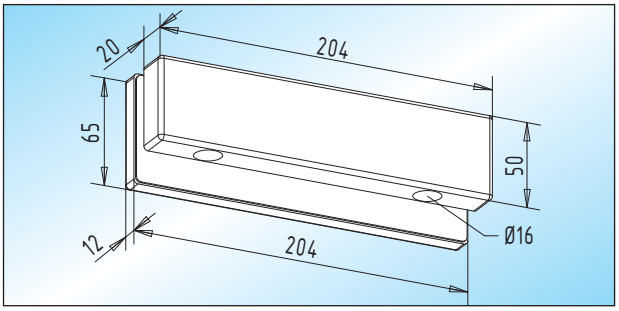

GK 36 - Oberlicht-Gegenkasten
doppelter Oberlicht-Gegenkasten **mit Anschlag**
Lieferbar in Aluminium und Messing!

Glas	
8-12 mm	**32.308.0600.___**
15 mm	32.308.1200.___
19 mm	32.308.1300.___

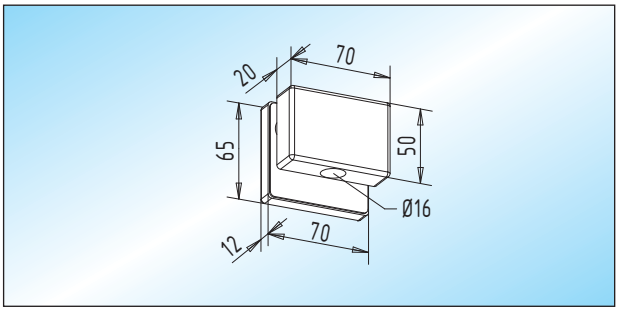

GK 34 - Oberlicht-Gegenkasten
Oberlicht-Gegenkasten **mit Anschlag**
Lieferbar in Aluminium und Messing!

Glas	
8-12 mm	**32.304.0600.___**
15 mm	32.304.1200.___
19 mm	32.304.1300.___

Seite 252 – 255
Seite 256
Seite 269 – 281

Sicherheits-Schlösser und Gegenkästen

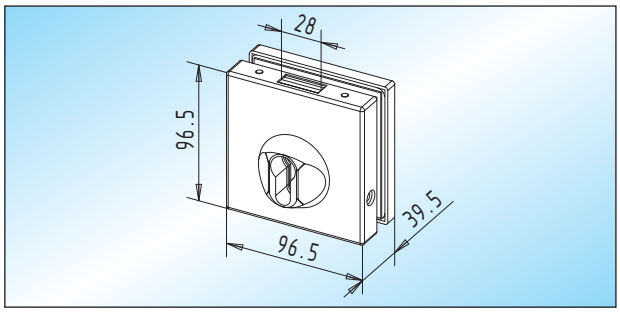

SL 10 - Sicherheits-Schloss
Sicherheits-Schloss mit Flachriegel, vorgerichtet für Profilzylinder

Glas	
8-12 mm	**32.400.0600.___**
15 mm	32.400.1200.___
19 mm	32.400.1300.___

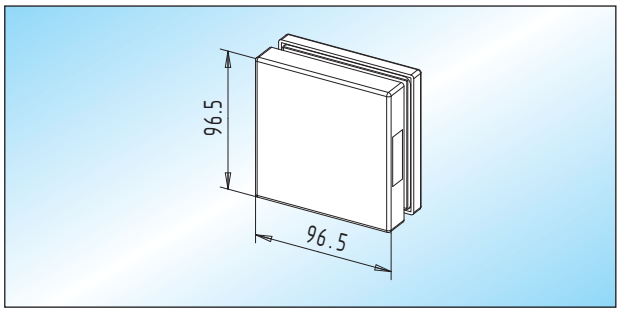

GK 12 - Gegenkasten
Gegenkasten

Glas	
8-12 mm	**32.406.0600.___**
15 mm	32.406.1200.___
19 mm	32.406.1300.___

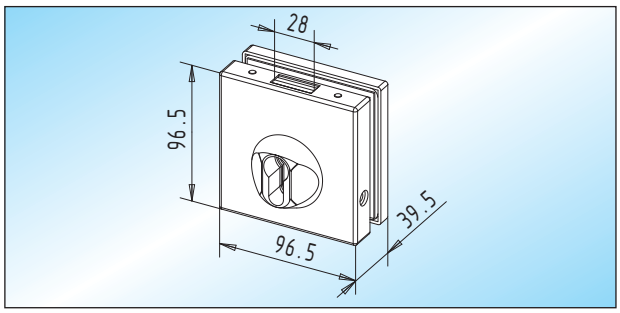

SL 10.1 - Sicherheits-Schloss / Profilhalbzylinder
Sicherheits-Schloss mit Flachriegel, vorgerichtet für Profilhalbzylinder

Glas	
8-12 mm	**32.402.0600.___**
15 mm	32.402.1200.___
19 mm	32.402.1300.___

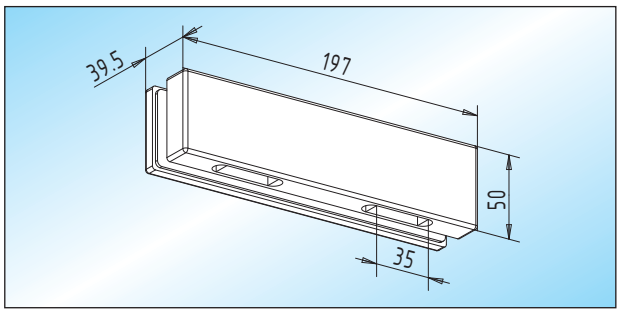

GK 14 - Oberlicht-Gegenkasten
doppelter Oberlicht-Gegenkasten. **Glasbearbeitung auf Anforderung! Lieferbar in Aluminium und Messing!**

Glas	
8-12 mm	**32.408.0600.___**
15 mm	32.408.1200.___
19 mm	32.408.1300.___

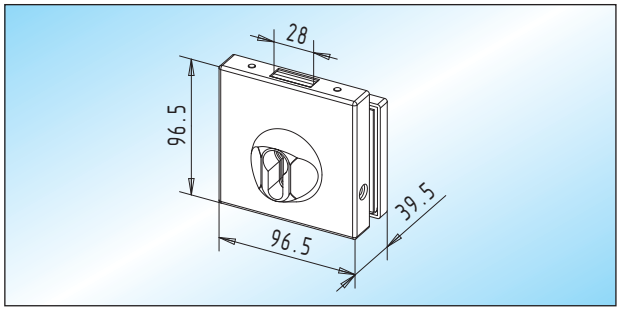

SL 11 - Sicherheits-Schloss / 15 mm freie Glaskante
Sicherheits-Schloss mit Flachriegel und 15 mm freier Glaskante, vorgerichtet für Profilzylinder

Glas	
8-12 mm	**32.404.0600.___**
15 mm	32.404.1200.___
19 mm	32.404.1300.___

Seite 252 – 255
Seite 256
Seite 269 – 281

Überschub-Schlösser und -Gegenkästen

■ **keine** Glasbearbeitung notwendig

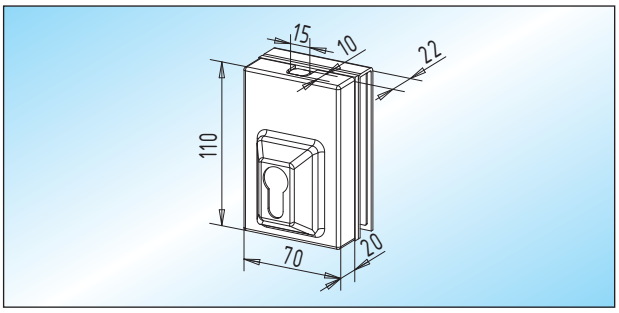

SO 30 - Überschub-Eckschloss

Überschub-Eckschloss mit Rundriegel und Edelstahl-Konsole, vorgerichtet für Profilhalbzylinder

Glas	
8-12 mm	**32.500.0600.___**

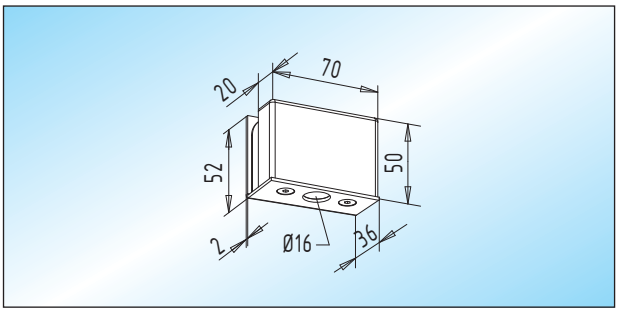

SO 38 - Überschub-Gegenkasten

Überschub-Gegenkasten mit Edelstahl-Konsole **passend zum Eckschloss ES 30. Lieferbar in Aluminium und Messing!**

Glas	
8-12 mm	**32.504.0600.___**

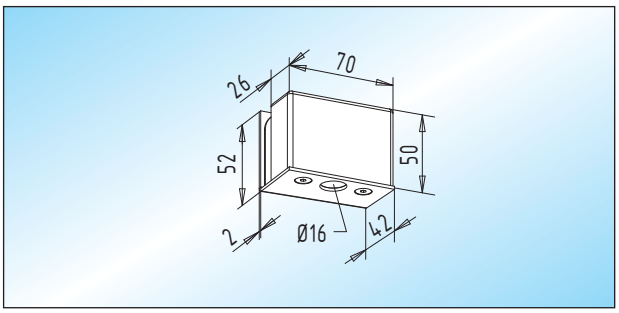

SO 37 - Überschub-Gegenkasten

Überschub-Gegenkasten mit Edelstahl-Konsole **passend zum Überschub-Eckschloss SO 30. Lieferbar in Aluminium und Messing!**

Glas	
8-12 mm	**32.502.0600.___**

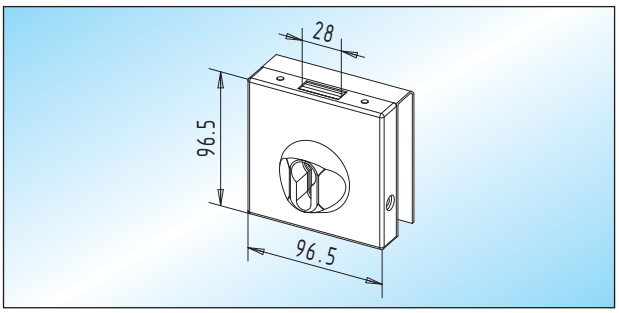

SO 10 - Überschub-Sicherheits-Schloss

Überschub-Sicherheits-Schloss mit Flachriegel und Edelstahl-Konsole, vorgerichtet für Profilhalbzylinder

Glas	
8-12 mm	**32.506.0600.___**

Seite 252 – 255
Seite 256

Zubehör

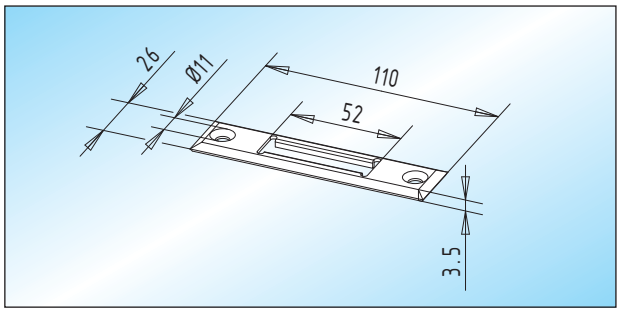

Schließblech
Schließblech mit Schrauben und Dübeln
Lieferbar in Messing und Edelstahl!

32.600.0000.___

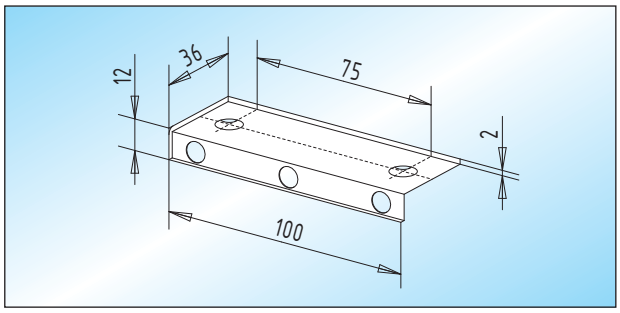

Anschlag
Anschlag aus Edelstahl mit Schrauben und Dübeln zur Deckenbefestigung

32.606.0600.426

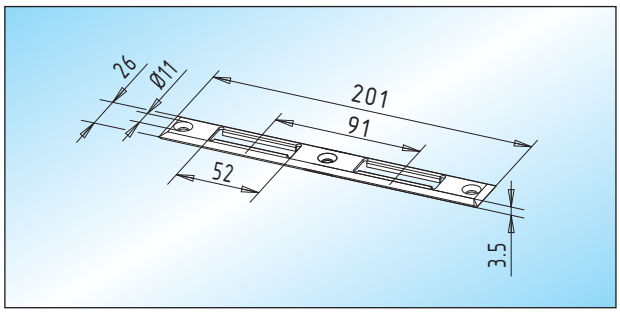

Schließblech
Schließblech mit Schrauben und Dübeln **passend zum Sicherheits-Schloss SL 10. Lieferbar in Messing und Edelstahl!**

32.602.0000.___

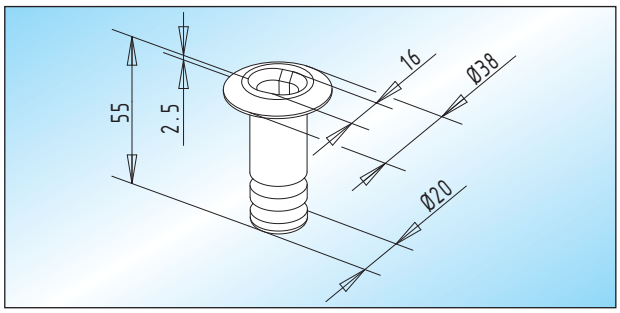

Bodenbuchse
verzinkte Messing-Bodenbuchse für Rundriegel bis ø 15 mm

32.610.0000.310

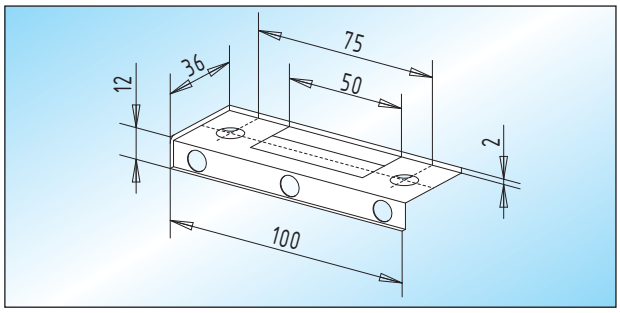

Schließblech / Anschlag
Schließblech aus Edelstahl mit Anschlag, Schrauben und Dübeln zur Deckenbefestigung

Glas	
8 - 12 mm	**32.604.0600.426**

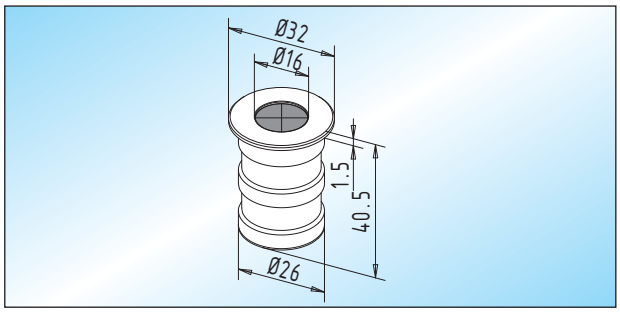

Bodenbuchse / Staubverschluss
Bodenbuchse mit federndem Staubverschluss und Edelstahl-Abdeckring, für Rundriegel bis ø 15 mm **in nicht rostender Ausführung**

32.612.0000.426

Zubehör

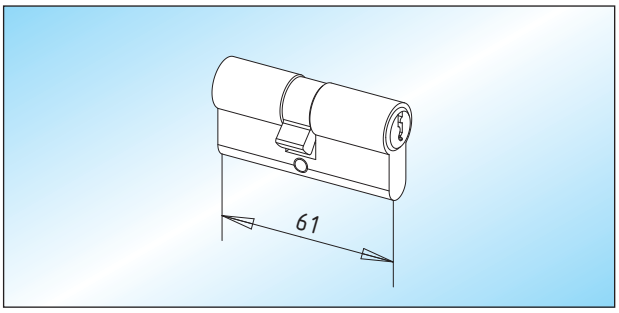

Profilzylinder
matt vernickelter Messing-Profilzylinder / DIN 18252, 61 mm lang, mit 3 Schlüsseln

Schließung	
verschiedenschließend	**26.500.0000.325**
gleichschließend	26.502.0000.325

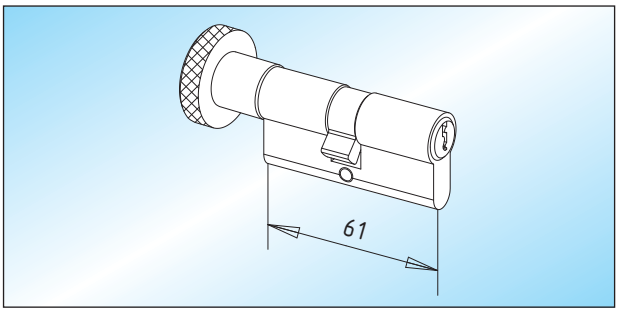

Profil-Knaufzylinder
matt vernickelter Messing-Profil-Knaufzylinder / DIN 18252, 61 mm lang, mit 3 Schlüsseln

Schließung	
verschiedenschließend	**26.520.0000.325**
gleichschließend	26.522.0000.325

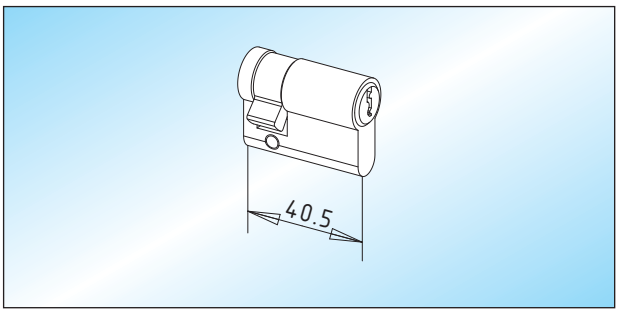

Profilhalbzylinder
matt vernickelter Messing-Profilhalbzylinder / DIN 18252, 40,5 mm lang, mit 3 Schlüsseln

Schließung	
verschiedenschließend	**26.510.0000.325**
gleichschließend	26.512.0000.325

Seite
252 – 255

Zubehör

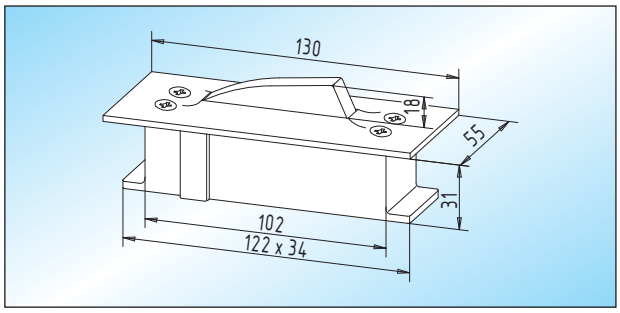

Türfeststeller

Türfeststeller für Bodeneinlass mit matt geschliffener Edelstahl-Abdeckplatte und Kunststoff-Gleitschiene.
Die Tür wird über die KS-Schiene geführt. Die wieder hochfedernde KS-Schiene bewirkt die Feststellung. Durch Druck auf die KS-Schiene wird die Tür freigegeben.

Glas	Türgewicht	
8-12 mm	**max. 80 kg**	**32.700.0600.426**

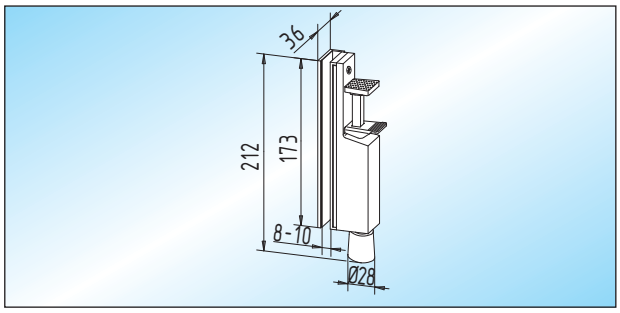

Türfeststeller / Klemmbügel

Türfeststeller in Edelstahl mit federndem Tretbolzen und Überschub-Klemmbügel.
Zum Feststellen der Tür wird der Tretbolzen heruntergedrückt. Zur Freigabe genügt ein leichter Druck auf die Sperrplatte.

Glas	Türgewicht	
8-12 mm	**max. 40 kg**	**32.720.0600.426**

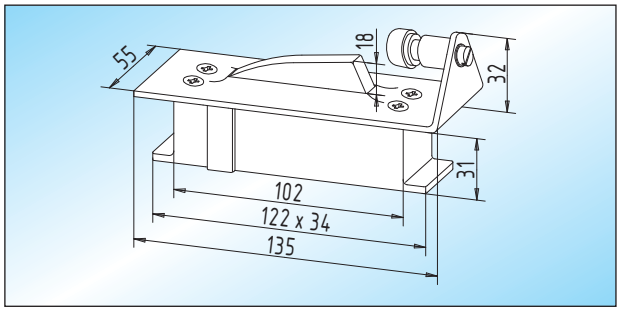

Türfeststeller / gefederter Endanschlag

Türfeststeller für Bodeneinlass mit matt geschliffener Edelstahl-Abdeckplatte, Kunststoff-Gleitschiene und gefedertem Puffer.
Die Tür wird über die KS-Schiene zum Anschlag geführt. Die wieder hochfedernde KS-Schiene bewirkt die Feststellung. Ein Druck auf die KS-Schiene gibt die Tür frei.

Glas	Türgewicht	
8-12 mm	**max. 60 kg**	**32.702.0600.426**

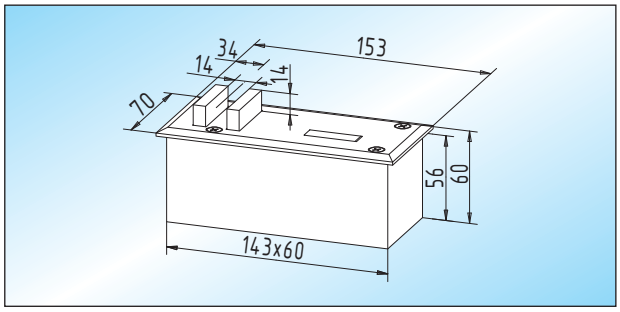

Bodenschloss

Bodenschloss mit 2 Schlüsseln und matt geschliffener Edelstahl-Abdeckplatte

Glas	Schließung	
8-12 mm	**verschiedenschließend**	**32.730.0600.426**
8-12 mm	gleichschließend	32.732.0600.426

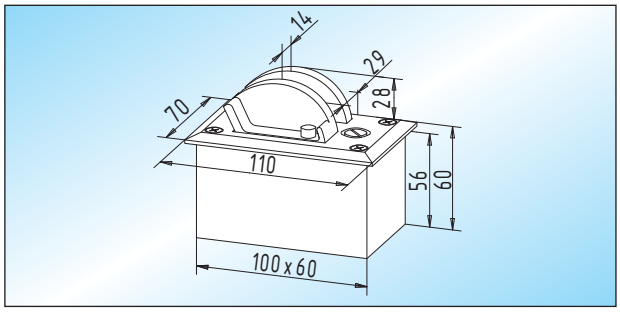

Türfeststeller / Schwenkriegel

Türfeststeller für Bodeneinlass mit matt geschliffener Edelstahl-Abdeckplatte, Schwenkriegel und Arretierung. Durch Druck auf den Schwenkriegel kommt dieser heraus und arretiert. Durch erneuten Druck auf den nun sichtbaren Bolzen wird der Schwenkriegel gelöst.

Glas	Türgewicht	
8-12 mm	**max. 60 kg**	**32.710.0600.426**

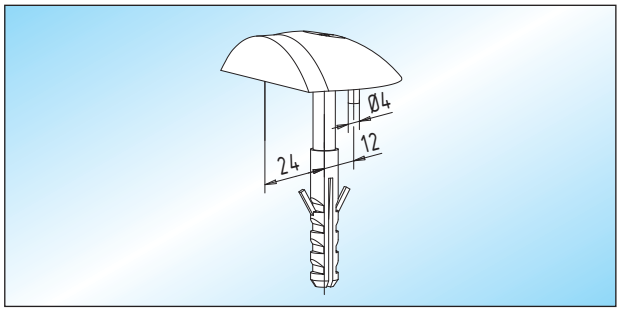

Türpuffer

Türpuffer mit Schraube und Dübel.
Der Türpuffer sollte mit dem größtmöglichen Abstand zur Bandseite auf den Boden geschraubt werden.

		26.402.0000.___

Glasbearbeitungen

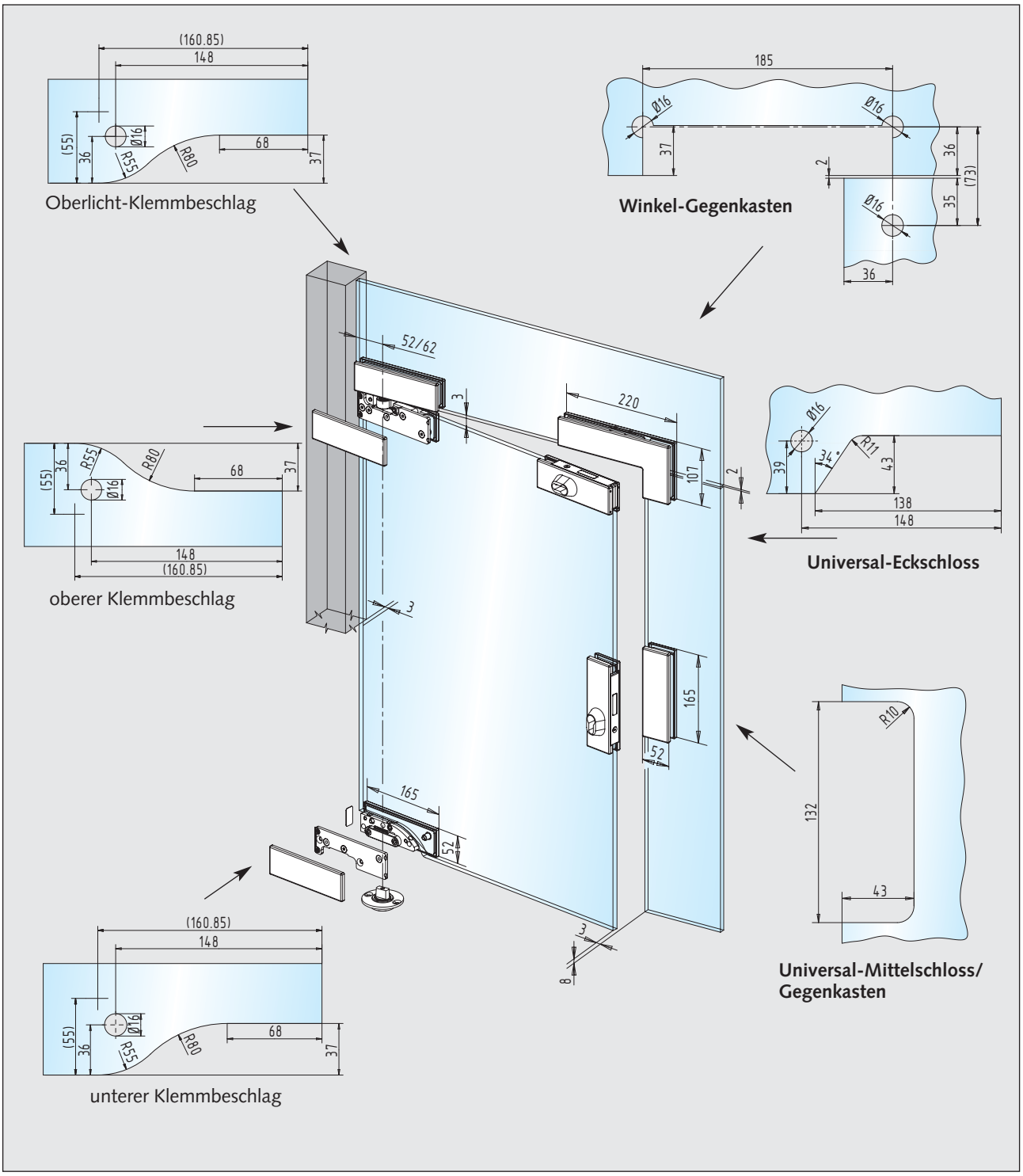

Hinweise:

Die dargestellten Glasbearbeitungen gelten für 8-12 mm ESG.

Bei 15 und 19 mm Glasstärke ist es empfehlenswert die Glasbohrungen zu schlitzen und auf ø 20 mm zu vergrößern.

Bei Bestellung von abgewinkelten Gegenkästen, speziell nach Kundenangabe gefertigt, werden die Zeichnungen der Glasbearbeitungen der Auftragsbestätigung beigefügt.

Glasbearbeitungen

■ Universal-Eckschlösser und -Gegenkästen Seite 257 – 258

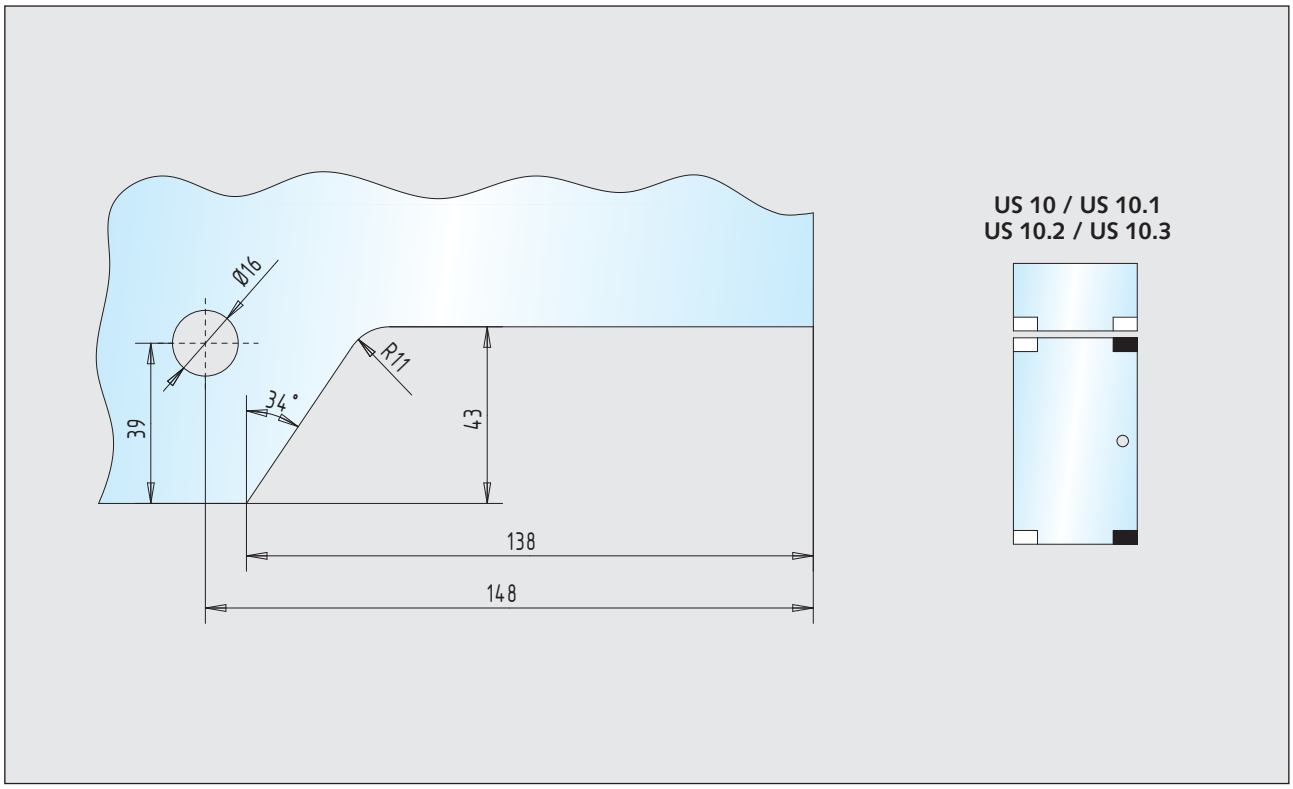

Universal-Eckschloss 32.100.0600.___ – 32.106.1320.___

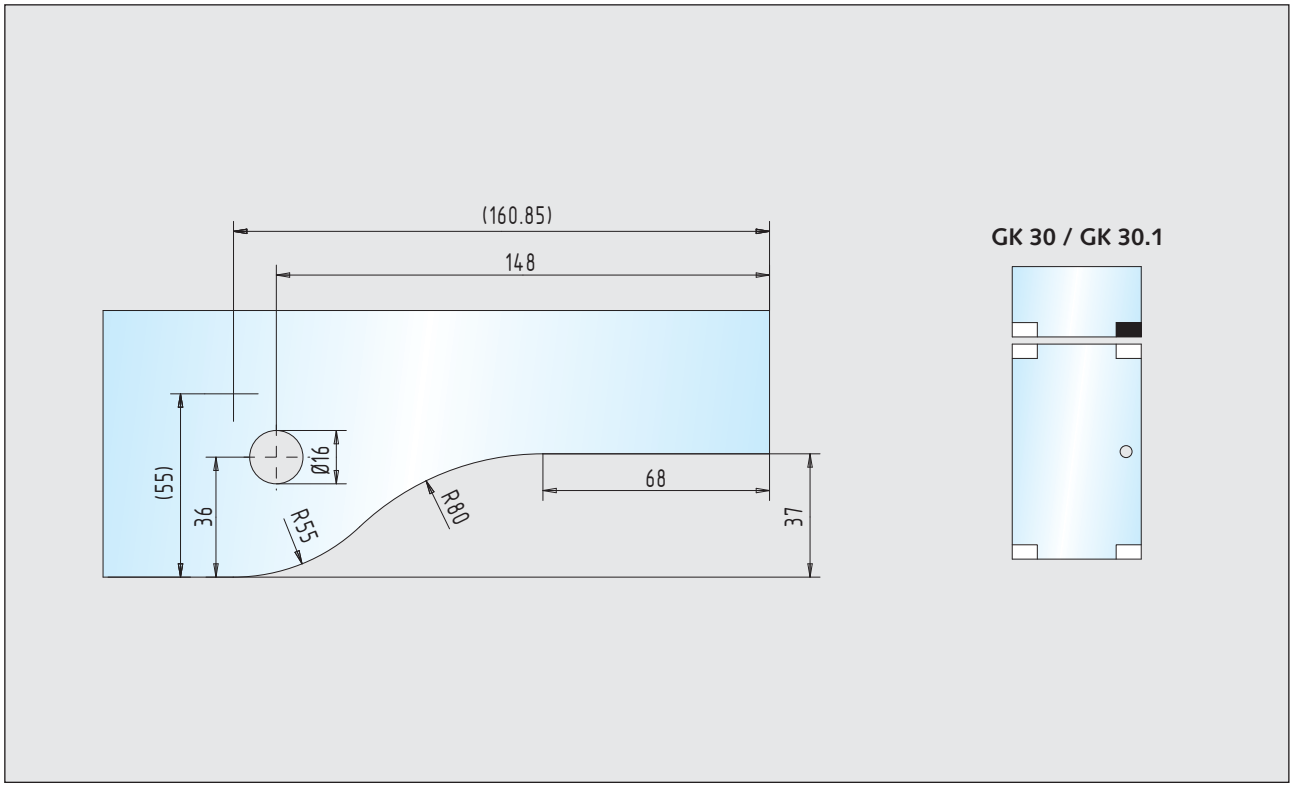

Oberlicht-Gegenkasten 32.108.0600.___ – 32.110.1320.___

Glasbearbeitungen

■ Universal-Gegenkästen Seite 259

GK 20 / GK 20.1 **durchgehendes Oberlicht**

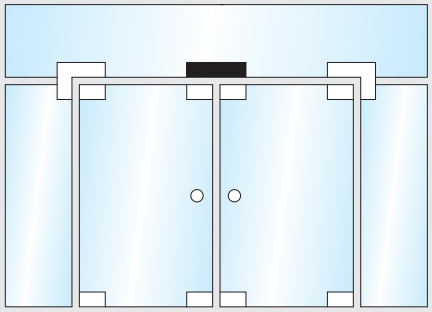

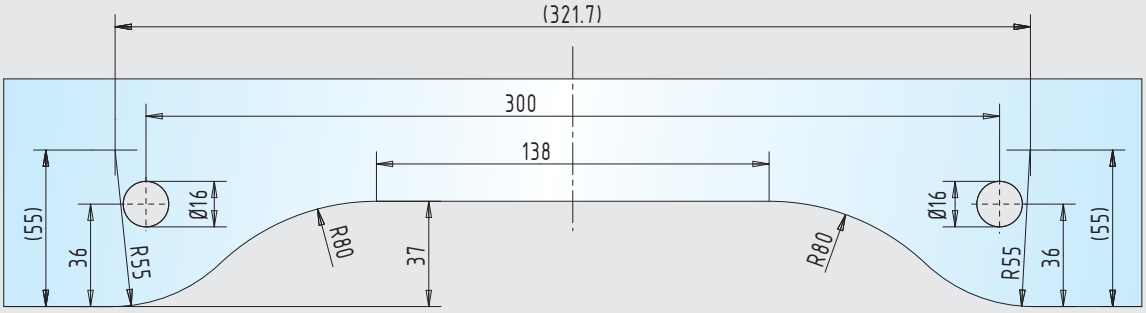

GK 20 / GK 20.1 **geteiltes Oberlicht**

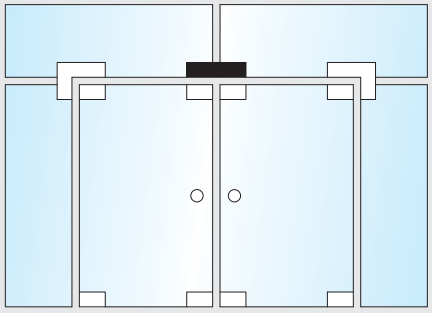

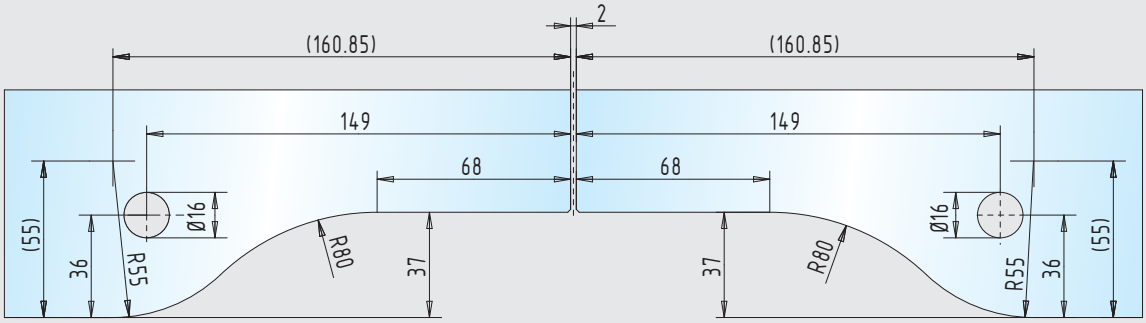

doppelter Oberlicht-Gegenkasten 32.112.0600.___ – 32.114.1300.___

Glasbearbeitungen

■ Universal-Gegenkästen Seite 259

durchgehendes Oberlicht

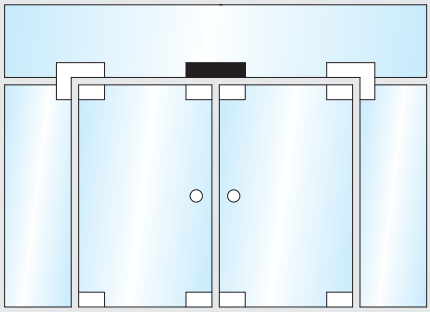

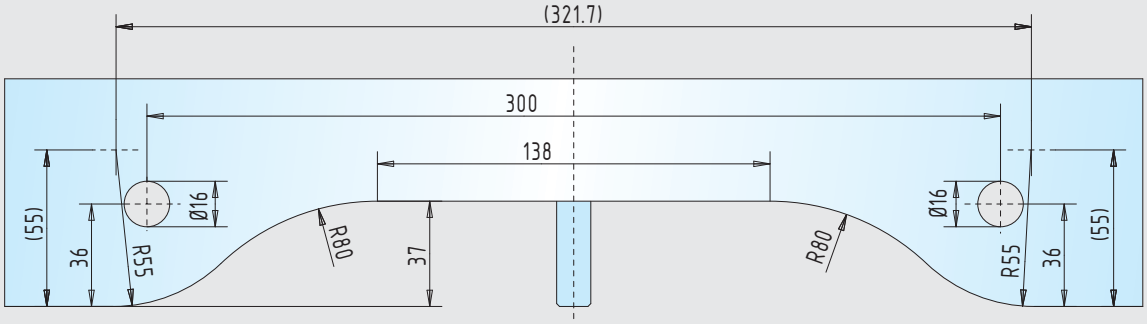

doppelter Oberlicht-Gegenkasten

GK 21 / GK 21.1

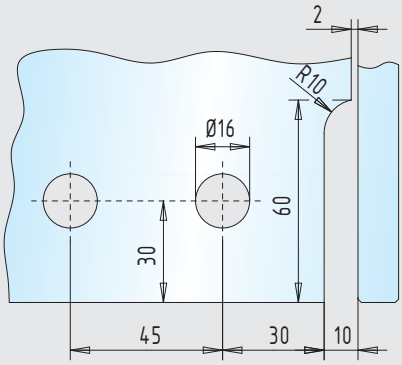

einseitige Aussteifung

doppelter Oberlicht-Gegenkasten / einseitige Aussteifung 32.116.0600.___ – 32.118.1300.___

Glasbearbeitungen

■ Universal-Gegenkästen Seite 259

geteiltes Oberlicht

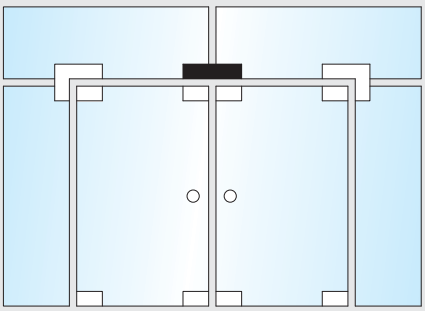

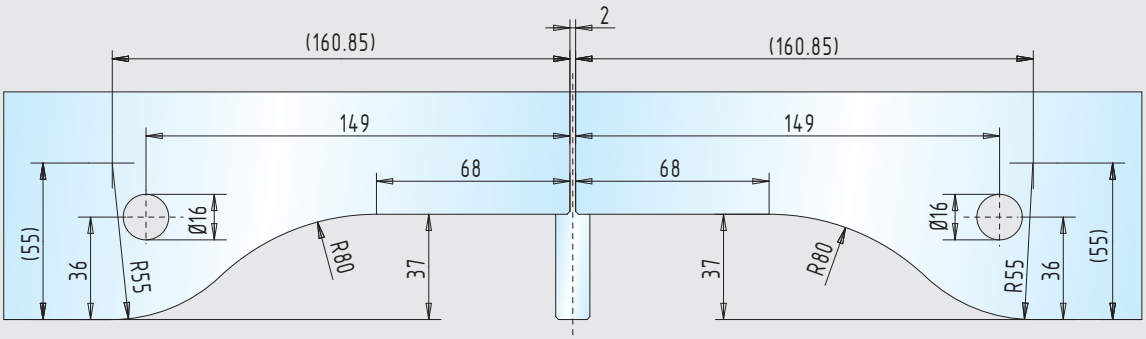

doppelter Oberlicht-Gegenkasten

GK 21 / GK 21.1

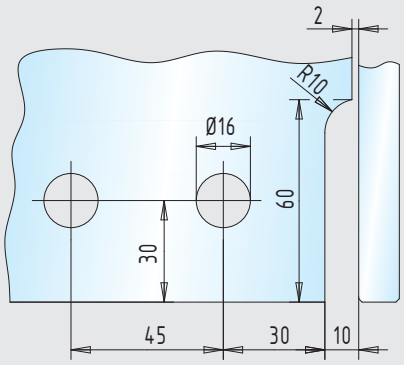

einseitige Aussteifung

doppelter Oberlicht-Gegenkasten / einseitige Aussteifung 32.116.0600.___ – 32.118.1300.___

Glasbearbeitungen

■ Universal-Gegenkästen Seite 260

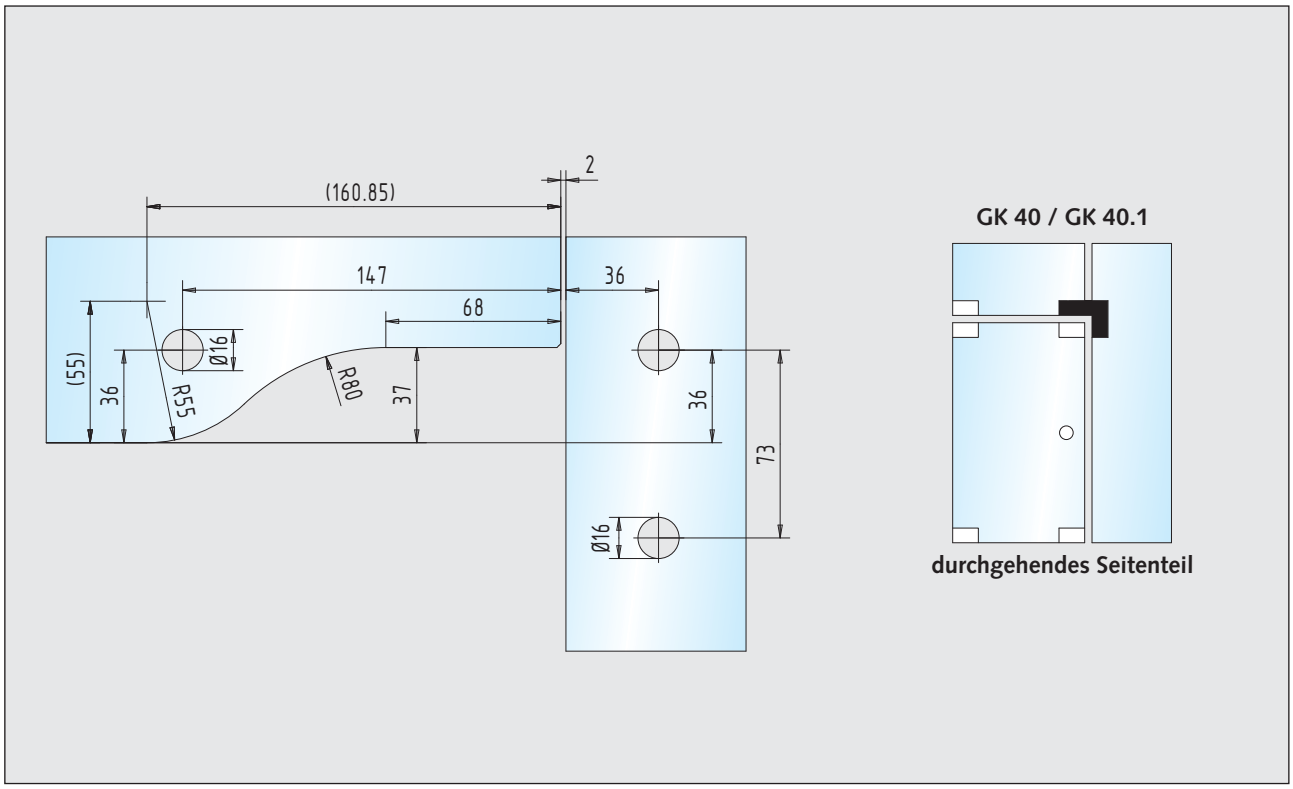

Winkel-Gegenkasten 32.120.0600.___ – 32.122.1320.___

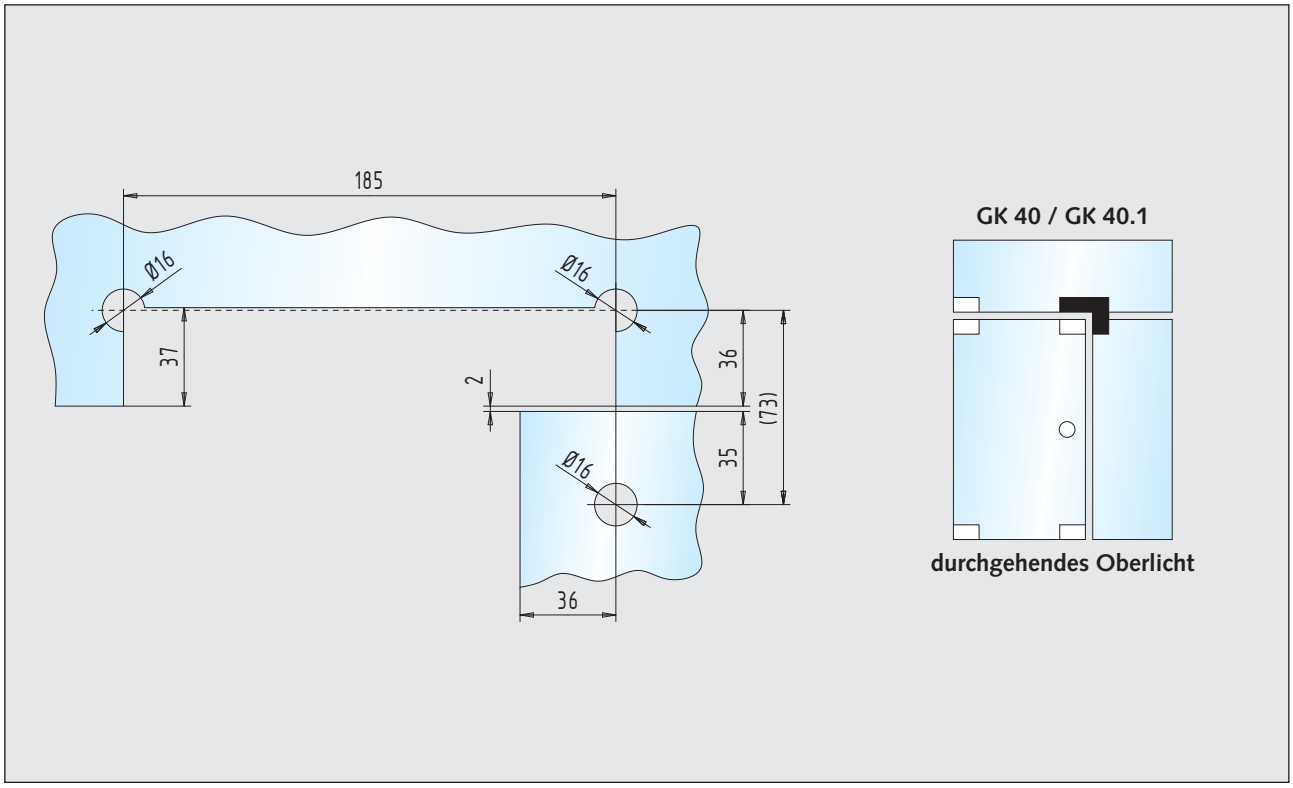

Winkel-Gegenkasten 32.120.0600.___ – 32.122.1320.___

Glasbearbeitungen

■ Universal-Gegenkästen Seite 260

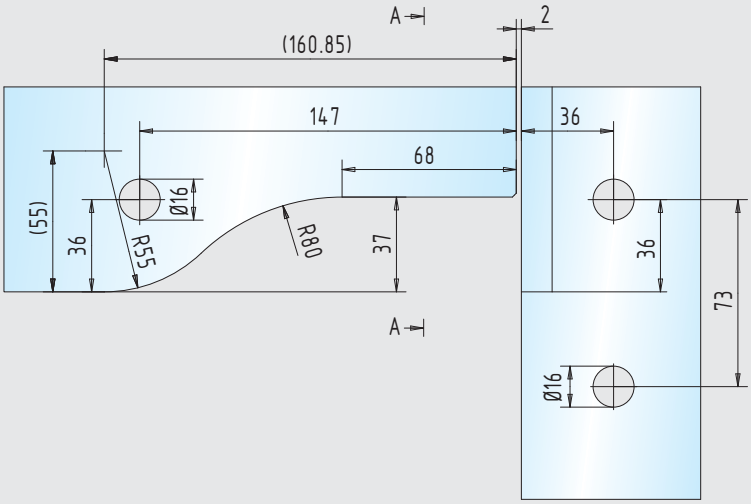

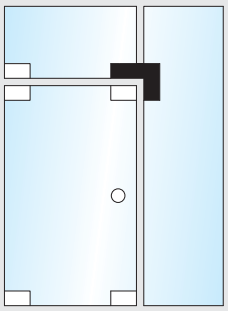

durchgehendes Seitenteil

Winkel-Gegenkasten

GK 41 / GK 41.1

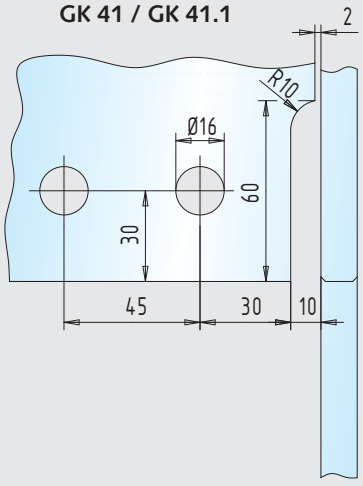

einseitige Aussteifung

A-A

GK 41.2 / GK 41.3

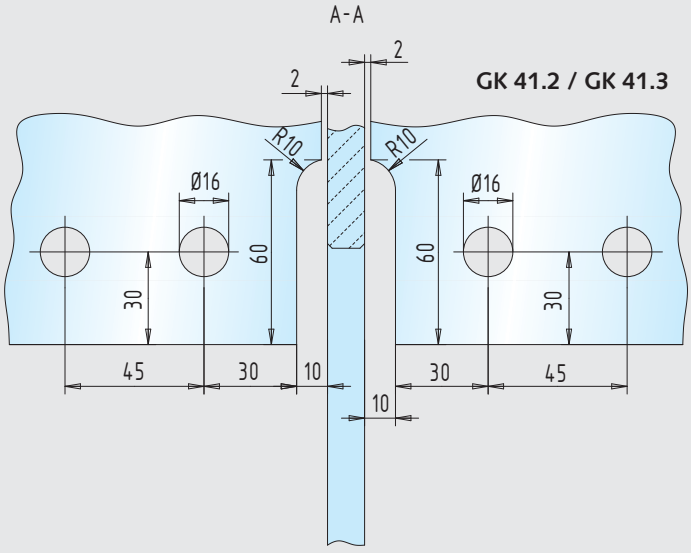

beidseitige Aussteifung

Winkel-Gegenkasten / einseitige Aussteifung	32.124.0610.___ – 32.126.1324.___
Winkel-Gegenkasten / beidseitige Aussteifung	32.128.0600.___ – 32.130.1320.___

Glasbearbeitungen

■ Universal-Gegenkästen Seite 260

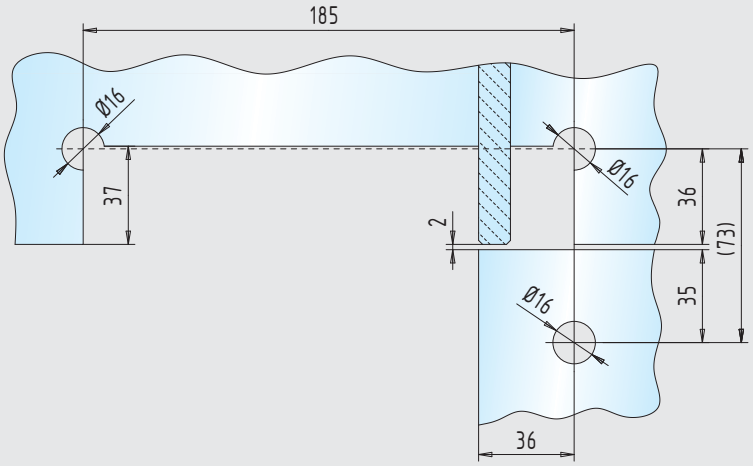

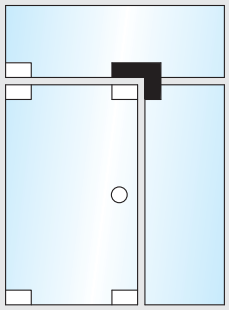

durchgehendes Oberlicht

Winkel-Gegenkasten

GK 41 / GK 41.1

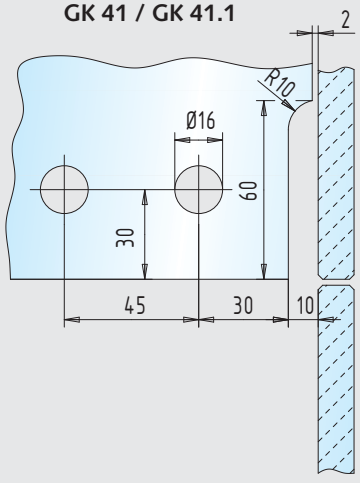

einseitige Aussteifung

GK 41.2 / GK 41.3

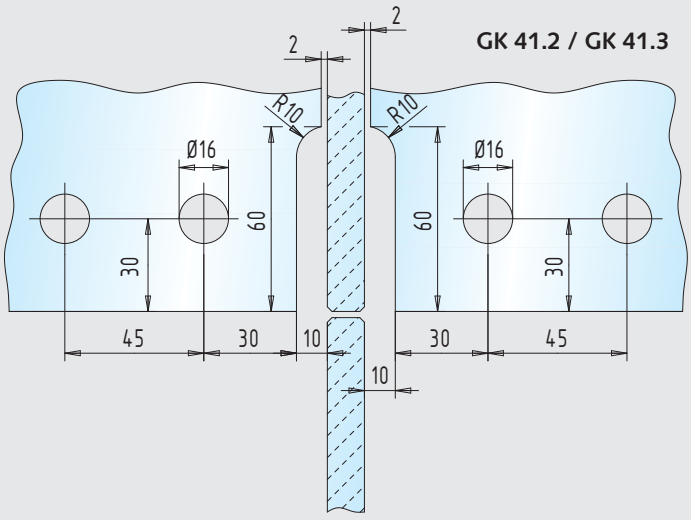

beidseitige Aussteifung

Winkel-Gegenkasten / einseitige Aussteifung	32.124.0610.___ – 32.126.1324.___
Winkel-Gegenkasten / beidseitige Aussteifung	32.128.0600.___ – 32.130.1320.___

Glasbearbeitungen

■ Universal-Gegenkästen Seite 261

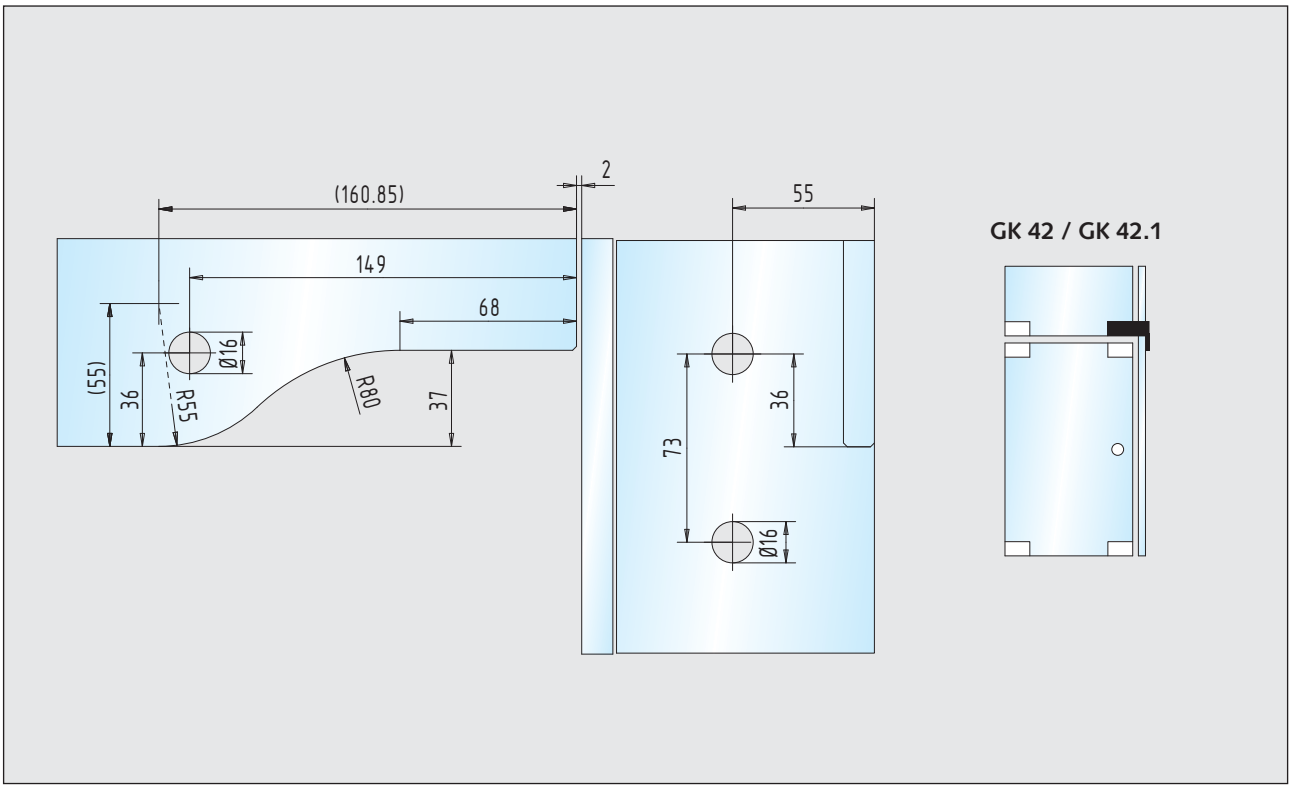

Winkel-Gegenkasten / 90° 32.132.0610.___ – 32.134.1324.___

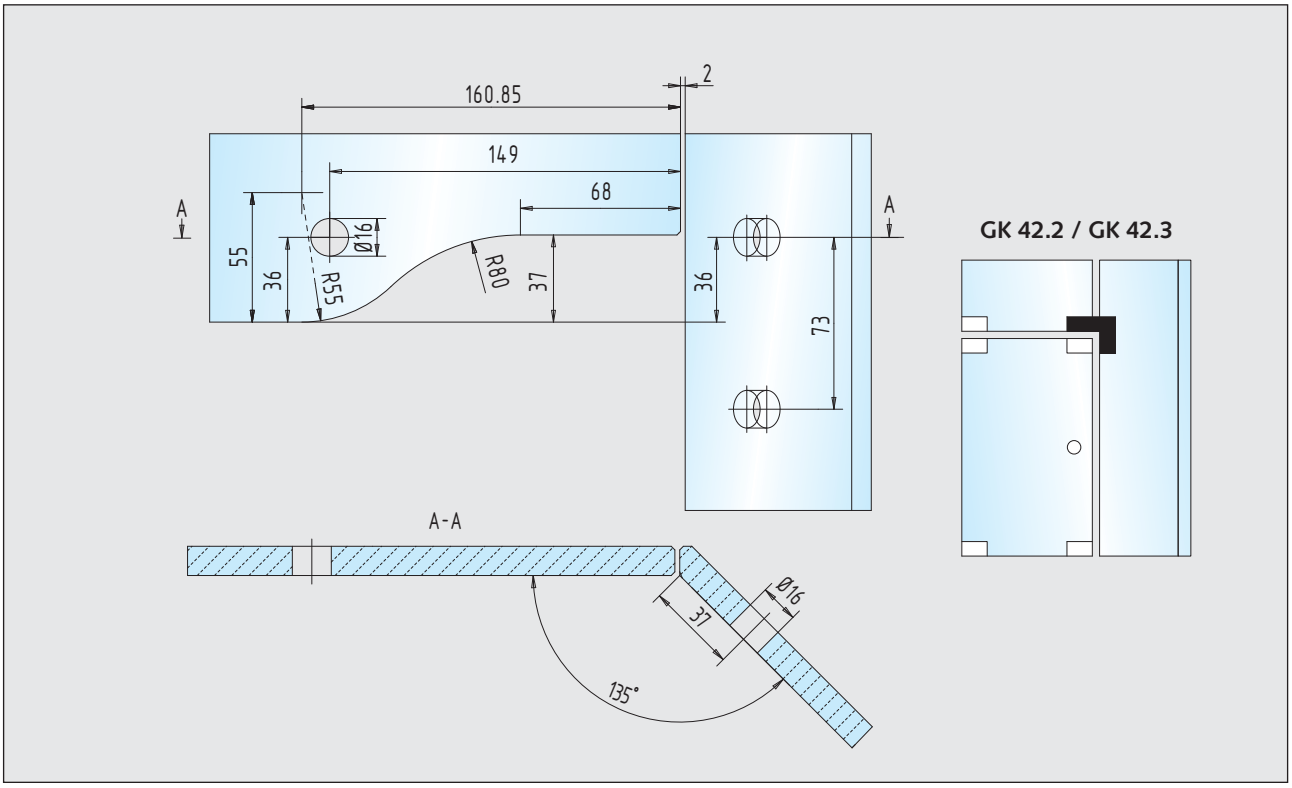

Winkel-Gegenkasten / 135° 32.136.0610.___ – 32.138.1324.___

Glasbearbeitungen

■ Universal-Mittelschlösser und -Gegenkasten Seite 262

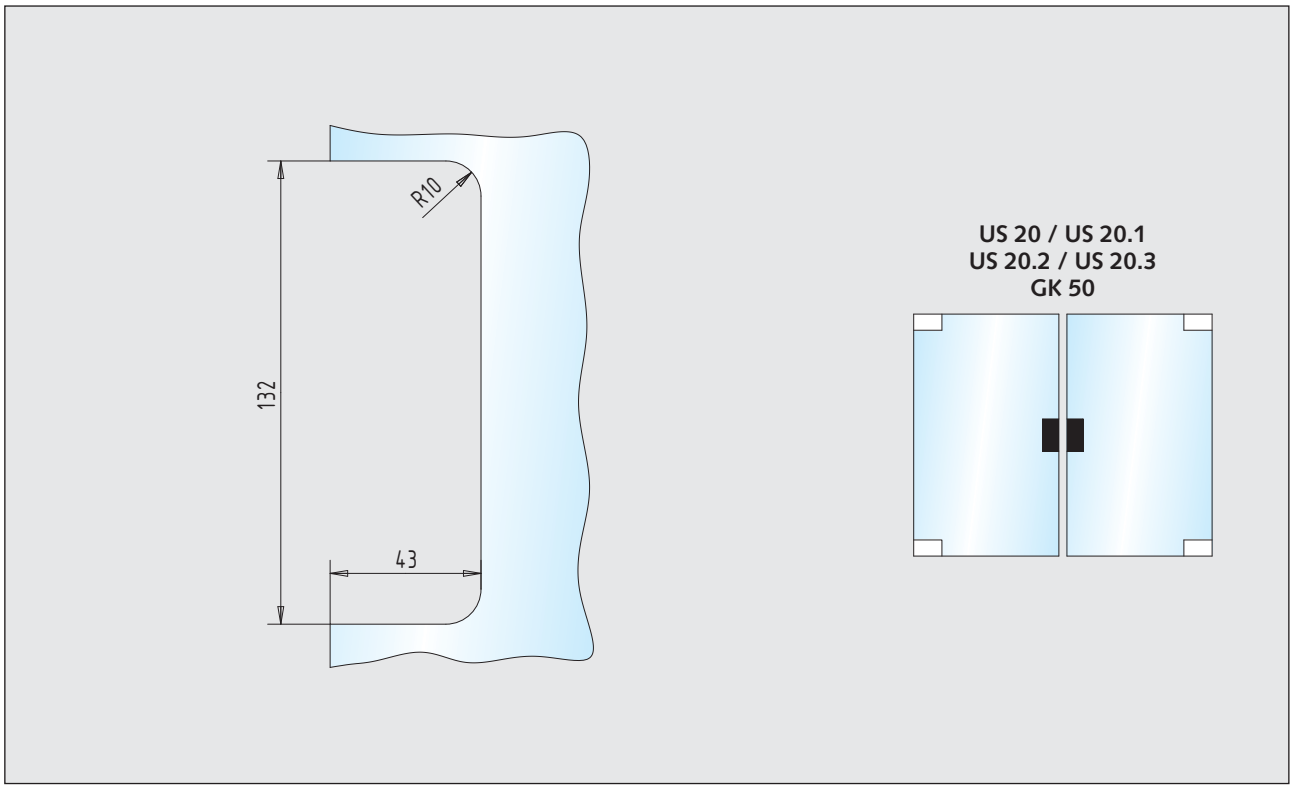

Universal-Mittelschloss	32.200.0600.___ – 32.206.1320.___
Universal-Gegenkasten	32.208.0600.___ – 32.208.1300.___

Glasbearbeitungen

■ Eckschloss und Gegenkästen Seite 263

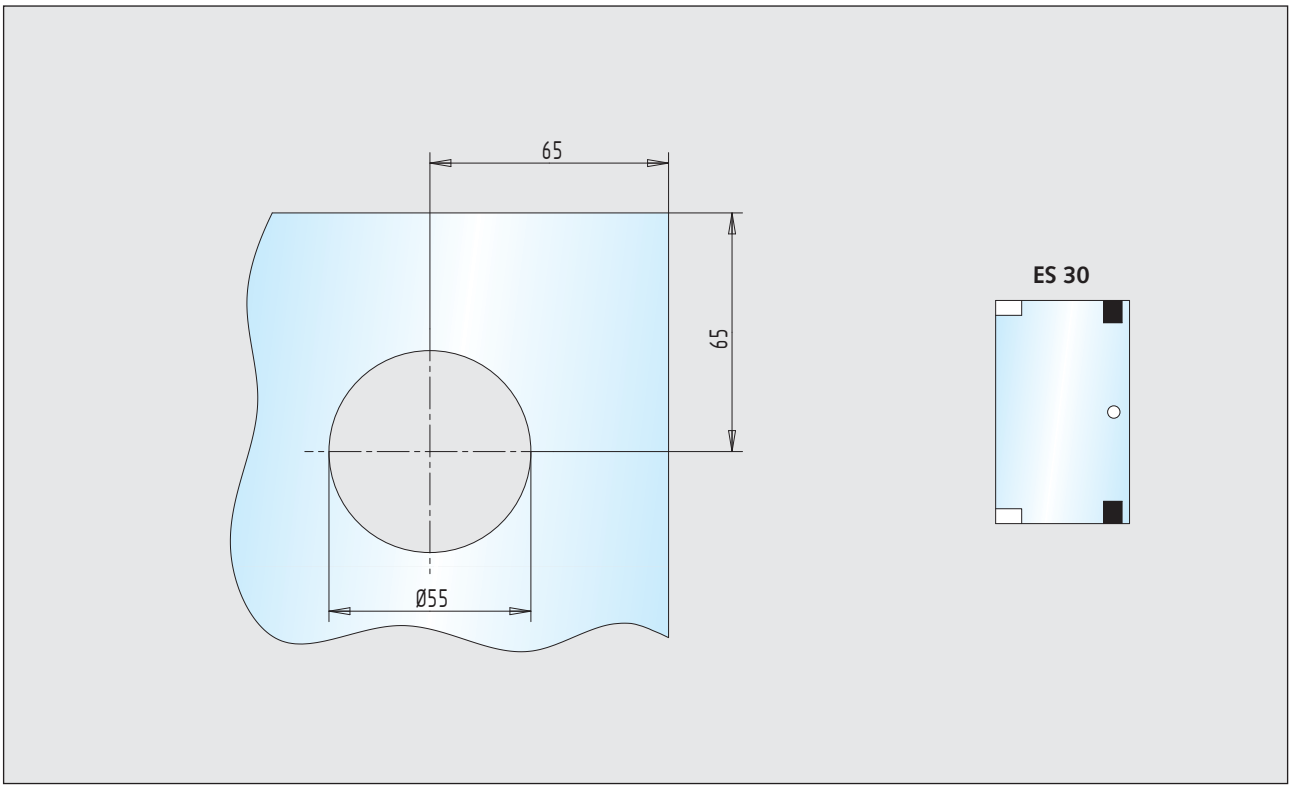

Eckschloss / 15 mm freie Glaskante 32.300.0600.___ – 32.300.1300.___

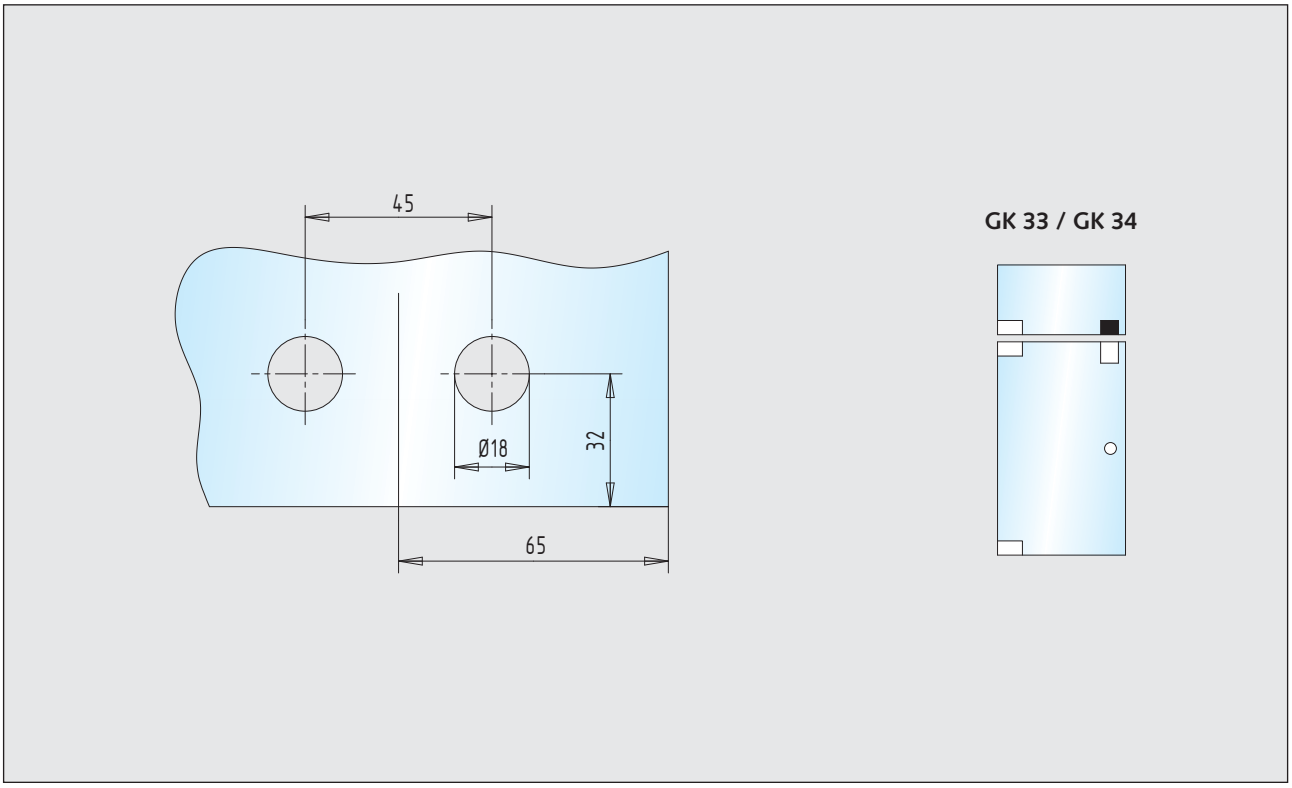

Oberlicht-Gegenkasten 32.302.0600.___ – 32.304.1300.___

Glasbearbeitungen

■ Gegenkästen Seite 263

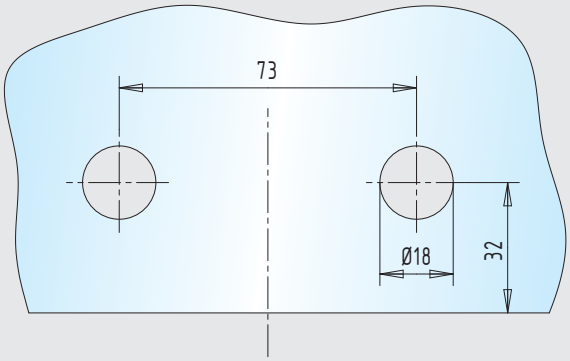

GK 35 / GK 36

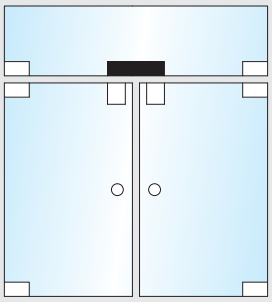

durchgehendes Oberlicht

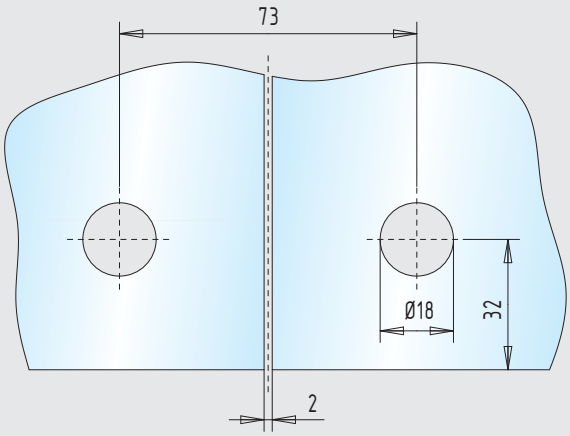

GK 35 / GK 36

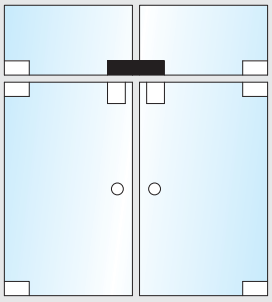

geteiltes Oberlicht

doppelter Oberlicht-Gegenkasten 32.306.0600.___ – 32.308.1300.___

Glasbearbeitungen

■ Sicherheits-Schlösser und Gegenkästen Seite 264

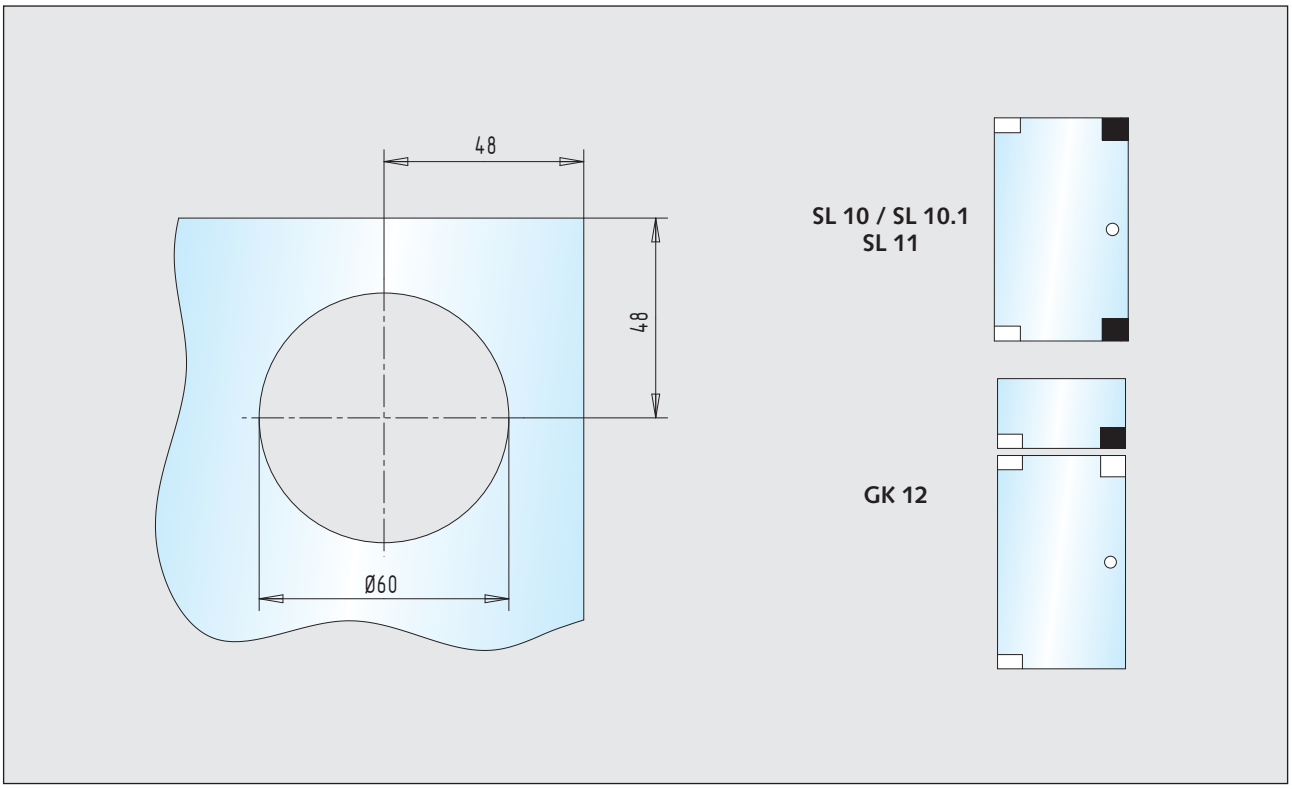

Sicherheits-Schloss	32.400.0600.___ – 32.404.1300.___
Gegenkasten	32.406.0600.___ – 32.406.1300.___

Notizen

Pendeltür-Klemmschienen



Pendeltür-Klemmschienen

Die Lösung für schwere Türen.
Überzeugend in Qualität und Design.







INHALT

Technische Hinweise 286 - 289

Werkstoffe und Oberflächen 290

Produktinformation

Klemmschienen / 105 mm:

55/65 mm Drehpunkt 291 - 292

22/24 mm Drehpunkt 293

55/65 mm Drehpunkt (E-Öffner) 294 - 295

Klemmschienen / 76 mm:

55/65 mm Drehpunkt 296

22 mm Drehpunkt 297

Zubehör 298 - 299

Seitenteilschienen 300 - 301

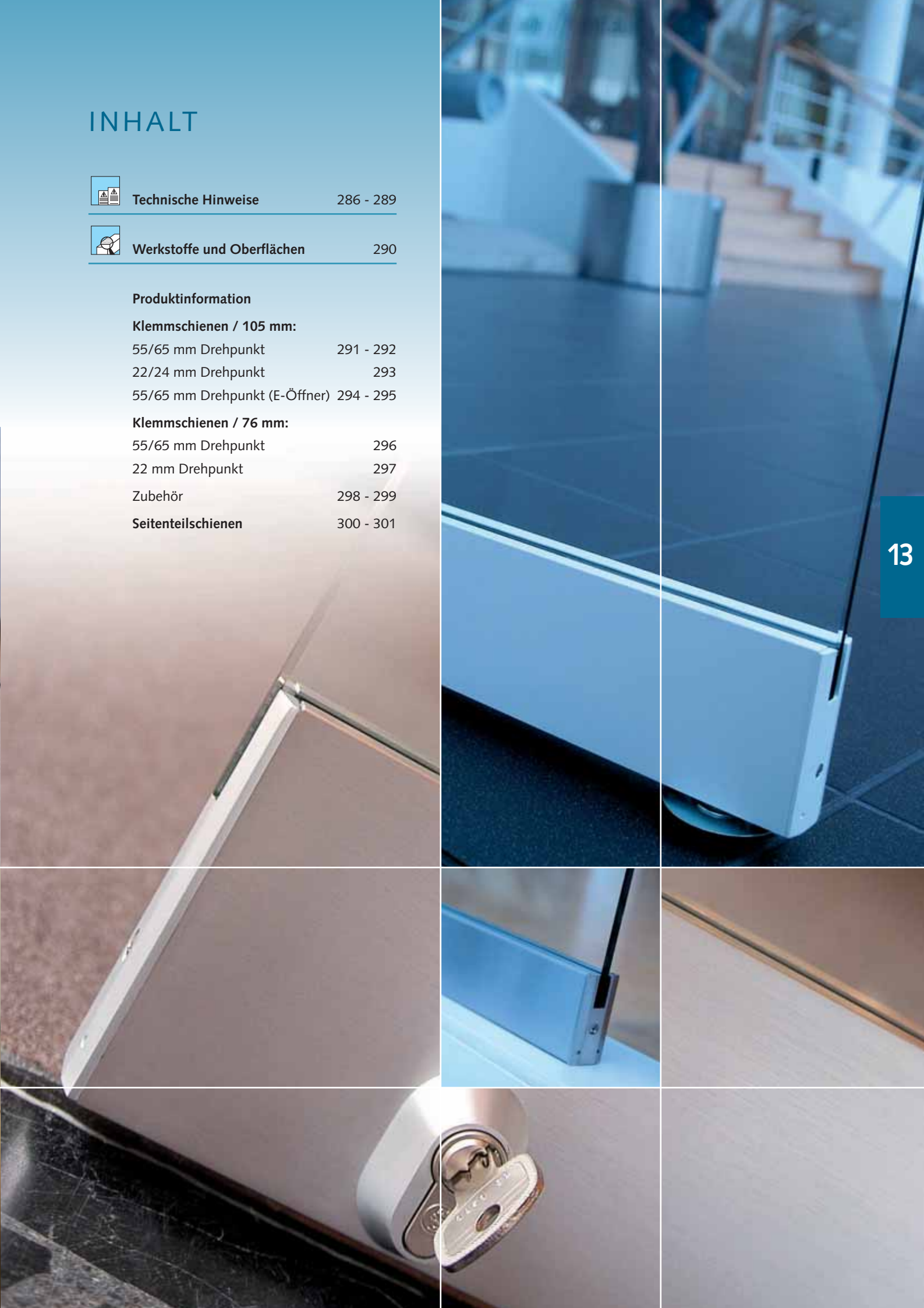

Technische Hinweise

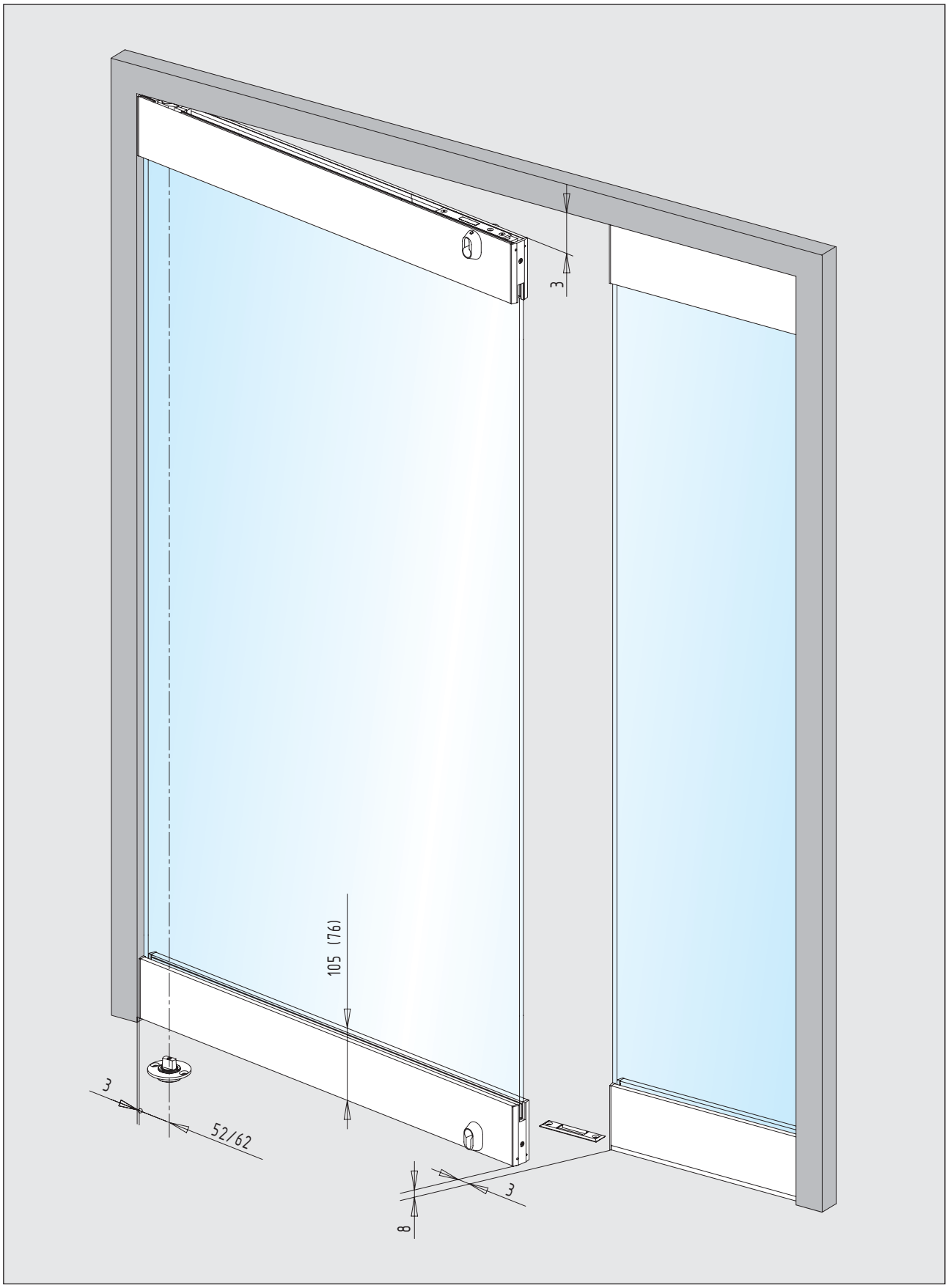

Technische Hinweise

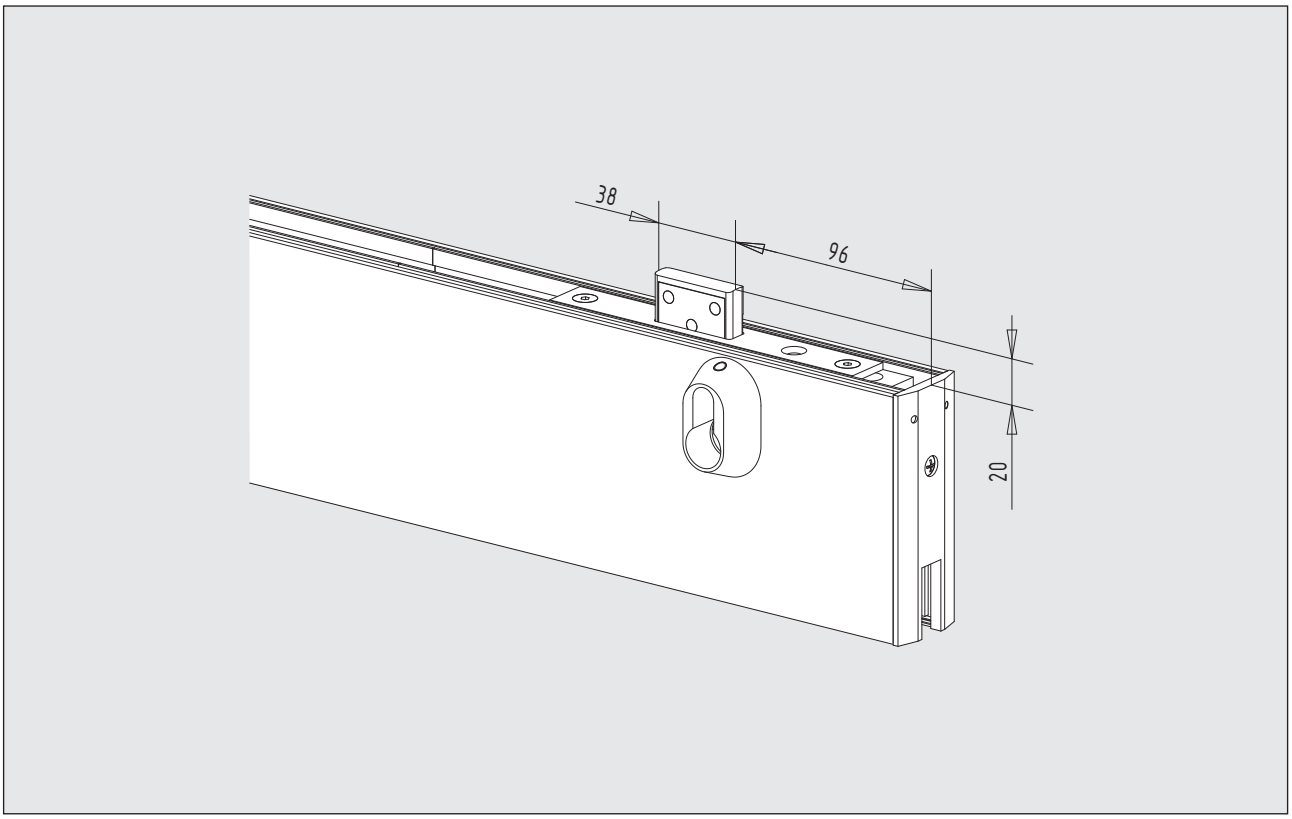

obere Klemmschiene mit senkrecht schließendem Flachriegelschloss (1-tourig)

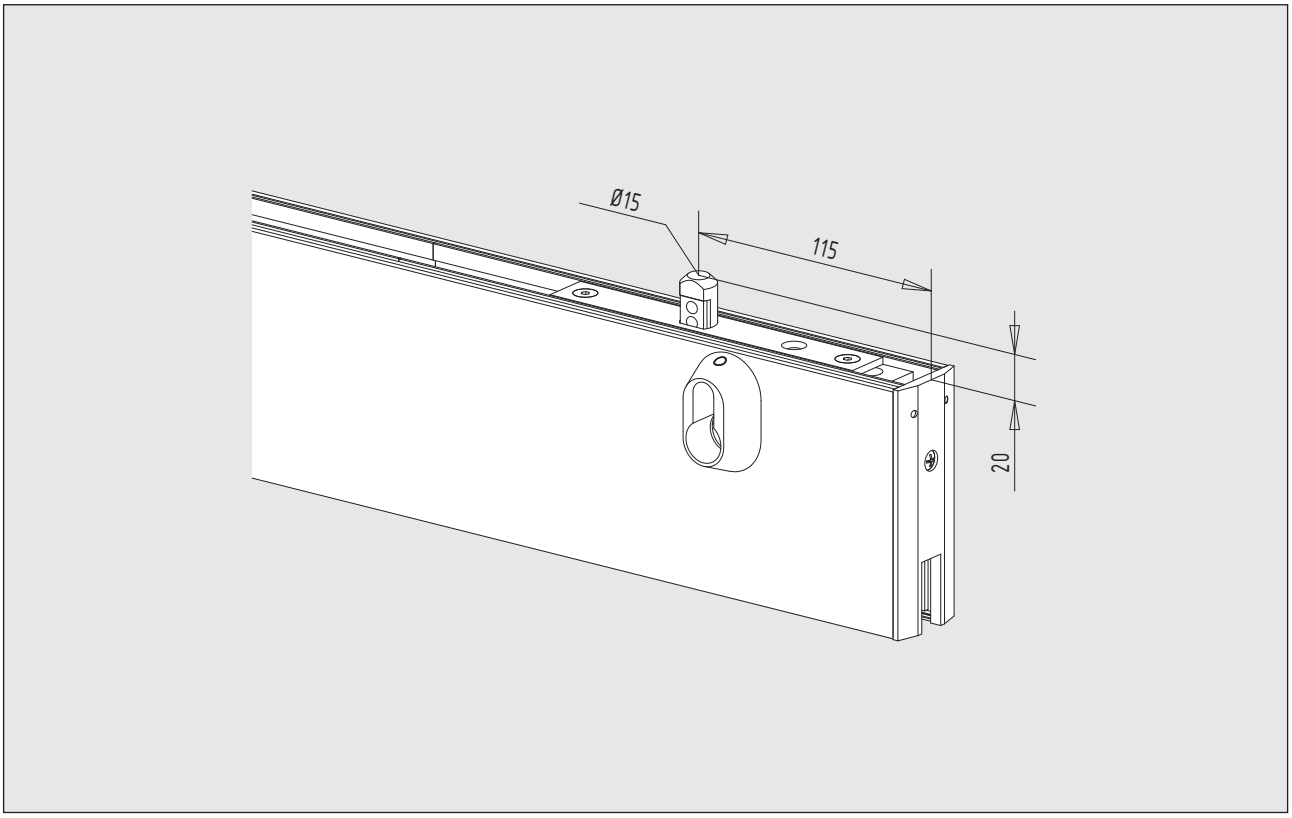

obere Klemmschiene mit senkrecht schließendem Rundriegelschloss (1-tourig)

Technische Hinweise

Schnittdarstellung

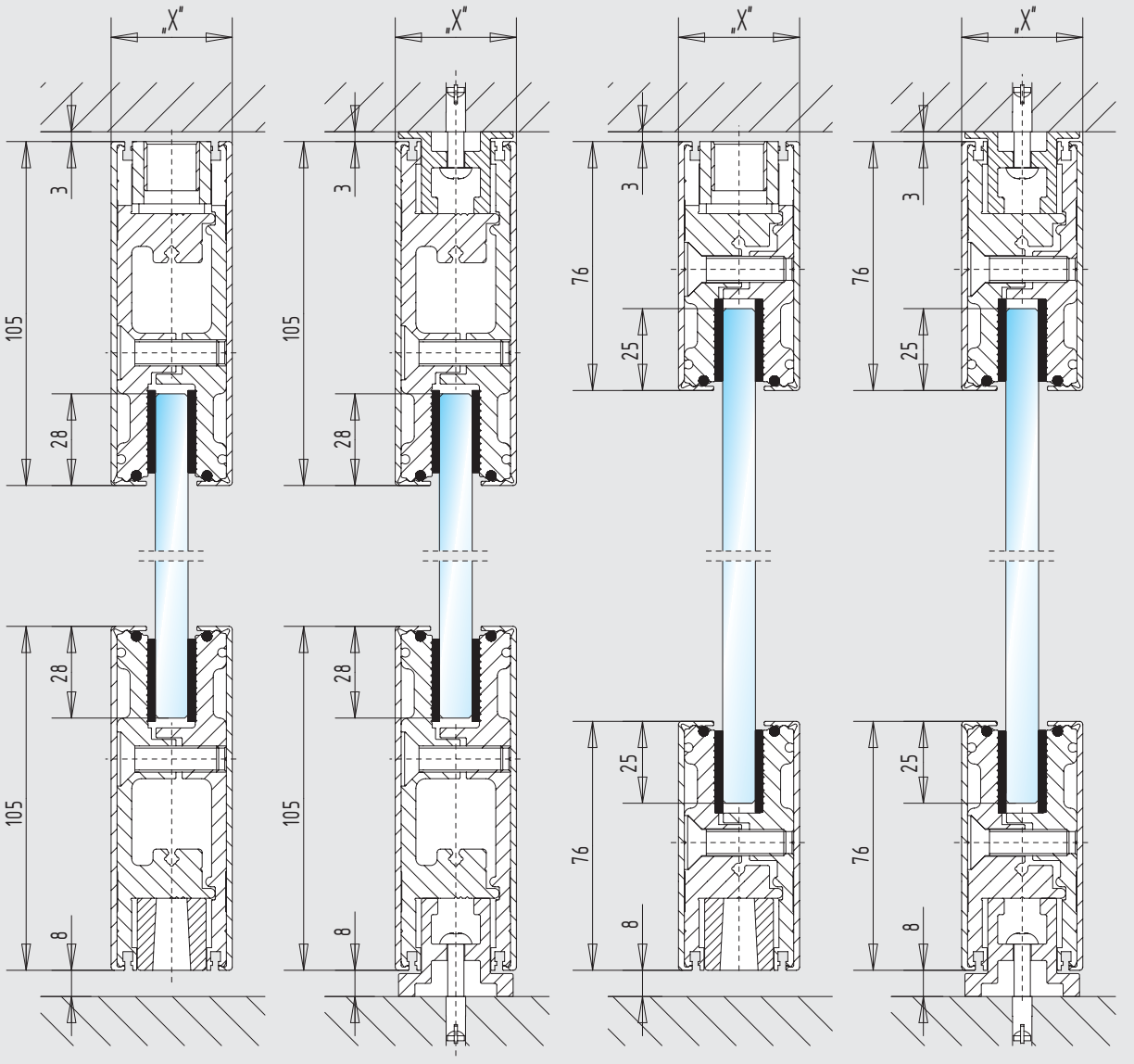

Klemmschienen (105 mm) | Seitenteilschienen (105 mm) | Klemmschienen (76 mm) | Seitenteilschienen (76 mm)

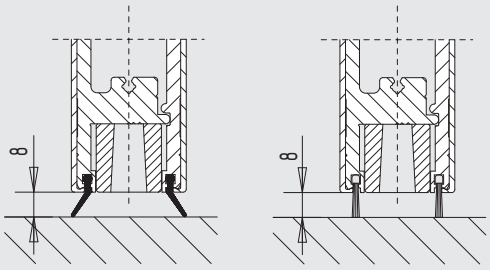

untere Klemmschiene
mit KS-Lippendichtungen

untere Klemmschiene
mit Dichtungsbürsten

Technische Hinweise

Angaben zur Gesamtstärke „X“

Türschienenhöhe	Glasstärke	Aluminium	Messing	Edelstahl
105 mm	8 / 10 / 12 mm	37 mm	35,5 mm	35,5 mm
105 mm	15 mm	40 mm	38,5 mm	38,5 mm
105 mm	19 mm	44 mm	42,5 mm	42,5 mm
76 mm	8 / 10 / 12 mm	37 mm	35,5 mm	35,5 mm

Hinweise zu Klemmschienen mit E-Öffner

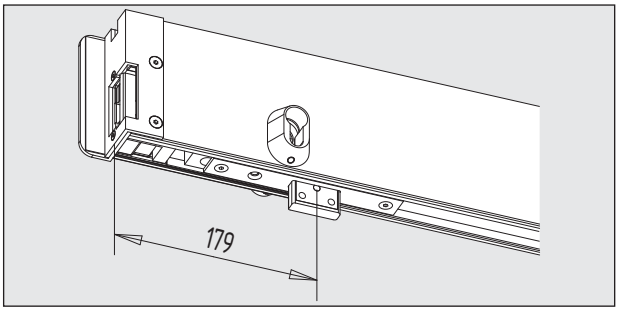

Arbeitsstrom-Funktion: Die Tür kann nur während der Kontaktgabe geöffnet werden. Bei Stromausfall bleibt die Tür verschlossen.

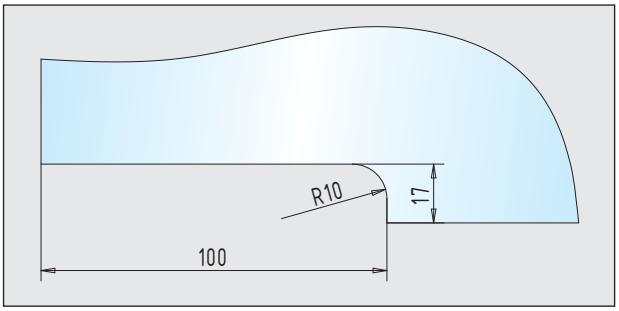

Glasbearbeitung - Klemmschiene mit E-Öffner

Merkmale

- **Verwendung bei 8 - 19 mm Glasstärke (Standard)**
- **55/65 mm Drehpunkt als Standard verfügbar**
- **22 mm Drehpunkt bei 8 - 15 mm Glasstärke (Standard)**
- **24 mm Drehpunkt bei 19 mm Glasstärke (Standard)**
- keine Glasbearbeitung notwendig (Ausnahme: E-Öffner)
- Abdeckbleche aus Aluminium, Messing und Edelstahl
- Grundprofil aus Aluminium
- Edelstahl-Schrauben M6/M8 (Anzugsmomente 10/16 Nm)
- durchgehende Dichtungsbürste / Lippendichtung möglich
- Prüfung mit über 1.000.000 Schließzyklen
- **max. Größe: 1.400 x 2.800 mm** (55/65 mm Drehpunkt) **max. Gewicht: 140 kg** (untere und obere Klemmschiene)
- **max. Größe: 1.400 x 2.800 mm** (55/65 mm Drehpunkt) **max. Gewicht: 140 kg** (untere Klemmschiene und oberer Klemmbeschlag)
- Profilzylinder mit 71 mm Länge notwendig
- bündiger Abschluss des Profilzylinders nach DIN 18257
- Bei Kombination einer unteren Klemmschiene und einem oberen Klemmbeschlag mit kurzem Drehpunktabstand bitten wir um Abstimmung mit unserem Hause.

Werkstoffe und Oberflächen

Werkstoffe	Oberflächen-Schlüssel		Klemmschienen / 105 mm	Klemmschienen / 76 mm
Aluminium	roh	… 105	●	●
	E4/C-0 silber	… 112	●	●
	RAL 9010 reinweiß	… 250	●	●
	RAL 9016 verkehrsweiß	… 255	●	●
	E4/S5/EV 5 goldfarbig	… 132	●	●
	E4/C 34 dunkelbronze	… 152	●	●
	E4/C 31 edelstahlfarbig	… 137	●	●
	Sondereloxal	… 199	●	●
	RAL-beschichtet	… 295	●	●
Messing	poliert	… 318	●	●
	matt gebürstet	… 328	●	●
Edelstahl	matt geschliffen	… 426	●	●
	poliert	… 416	●	●

Hinweise:

Bei Verwendung der Klemmschienen mit Edelstahl-Abdeckblechen werden die Endabdeckungen in Messing geliefert. Die Oberfläche wird farblich den Abdeckblechen angepasst.

Das Sockelprofil der Seitenteilschienen wird bei Verwendung von Messing- bzw. Edelstahl-Abdeckblechen in Aluminium (farblich angepasst) geliefert.

55/65 mm Drehpunkt

- **unten:** Achseinsatz für flachkonische Bodentürschließerachse
- **oben:** Achseinsatz für ø 15 mm Achslagerbolzen
- max. 1.400 mm Flügelbreite **(Maß nach Angabe)**

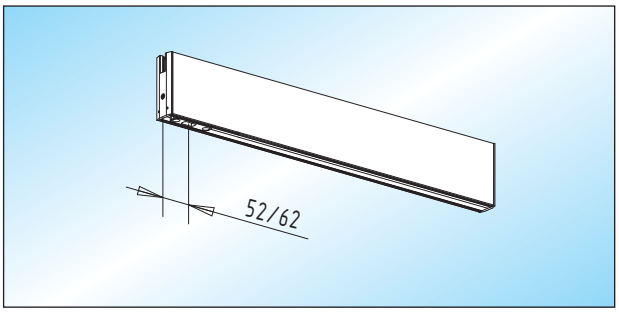

PS 10 / PS 20 - Klemmschiene (105 mm)
Klemmschiene ohne Schloss

Glas	unten	oben
8 mm	33.100.0400.___	33.200.0400.___
10 mm	**33.100.0900.**___	33.200.0900.___
12 mm	33.100.1100.___	33.200.1100.___
15 mm	33.100.1200.___	33.200.1200.___
19 mm	33.100.1300.___	33.200.1300.___

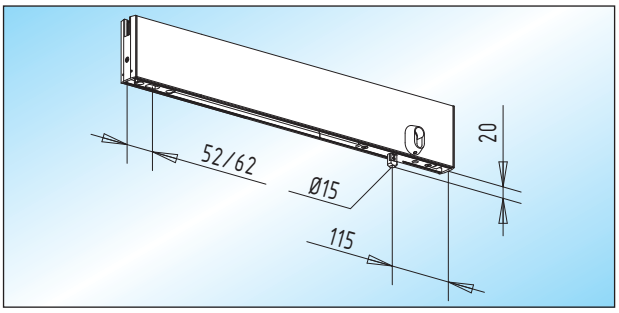

PS 12 / PS 22 - Klemmschiene (105 mm) / mit Schloss
Klemmschiene mit **senkrecht** schließendem
Rundriegelschloss

Glas	unten	oben
8 mm	33.104.0400.___	33.204.0400.___
10 mm	**33.104.0900.**___	33.204.0900.___
12 mm	33.104.1100.___	33.204.1100.___
15 mm	33.104.1200.___	33.204.1200.___
19 mm	33.104.1300.___	33.204.1300.___

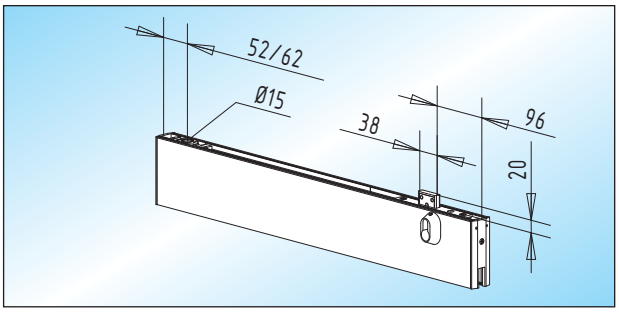

PS 11 / PS 21 - Klemmschiene (105 mm) / mit Schloss
Klemmschiene mit **senkrecht** schließendem
Flachriegelschloss

Glas	unten	**oben**
8 mm	33.102.0400.___	33.202.0400.___
10 mm	33.102.0900.___	**33.202.0900.**___
12 mm	33.102.1100.___	33.202.1100.___
15 mm	33.102.1200.___	33.202.1200.___
19 mm	33.102.1300.___	33.202.1300.___

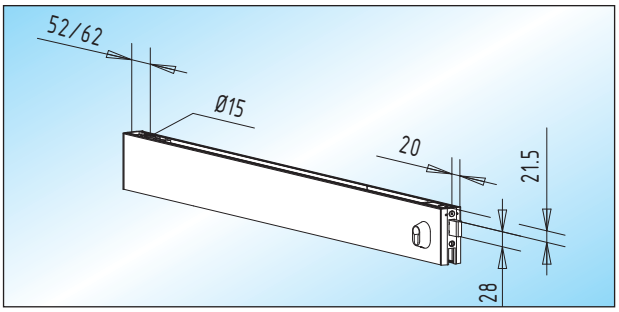

PS 14 / PS 24 - Klemmschiene (105 mm) / mit Schloss
Klemmschiene mit **waagerecht** schließendem
Flachriegelschloss

Glas	unten	**oben**
8 mm	33.106.0400.___	33.206.0400.___
10 mm	33.106.0900.___	**33.206.0900.**___
12 mm	33.106.1100.___	33.206.1100.___
15 mm	33.106.1200.___	33.206.1200.___
19 mm	33.106.1300.___	33.206.1300.___

Seite 286 – 289
Seite 290

55/65 mm Drehpunkt

- **oben: Achseinsatz für Rahmentürschließer (RTS)**
- max. 1.200 mm Flügelbreite **(Maß nach Angabe)**

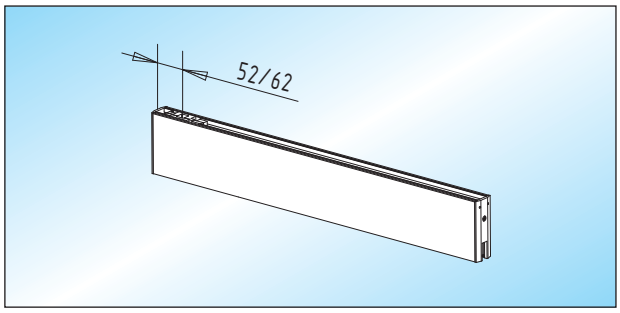

PS 20.1 - Klemmschiene (105 mm - RTS)
Klemmschiene ohne Schloss,
für Rahmentürschließer (RTS)

Glas	
8 mm	33.210.0400.___
10 mm	**33.210.0900.___**
12 mm	33.210.1100.___
15 mm	33.210.1200.___
19 mm	33.210.1300.___

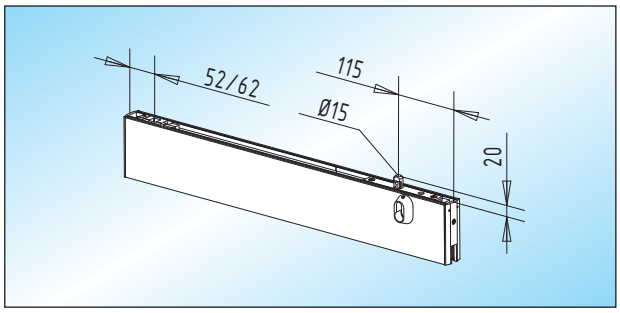

PS 22.1 - Klemmschiene (105 mm - RTS) / mit Schloss
Klemmschiene mit **senkrecht** schließendem
Rundriegelschloss, für Rahmentürschließer (RTS)

Glas	
8 mm	33.214.0400.___
10 mm	**33.214.0900.___**
12 mm	33.214.1100.___
15 mm	33.214.1200.___
19 mm	33.214.1300.___

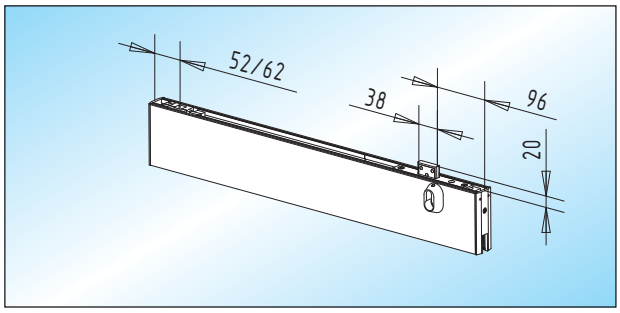

PS 21.1 - Klemmschiene (105 mm - RTS) / mit Schloss
Klemmschiene mit **senkrecht** schließendem
Flachriegelschloss, für Rahmentürschließer (RTS)

Glas	
8 mm	33.212.0400.___
10 mm	**33.212.0900.___**
12 mm	33.212.1100.___
15 mm	33.212.1200.___
19 mm	33.212.1300.___

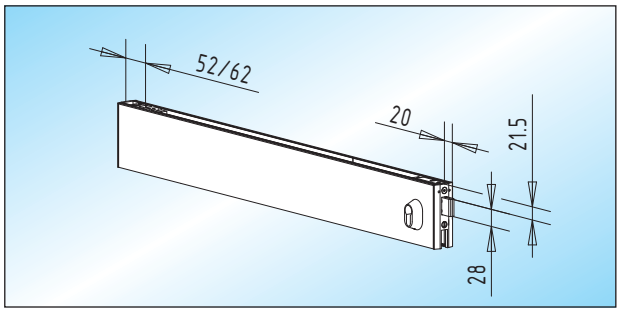

PS 24.1 - Klemmschiene (105 mm - RTS) / mit Schloss
Klemmschiene mit **waagerecht** schließendem
Flachriegelschloss, für Rahmentürschließer (RTS)

Glas	
8 mm	33.216.0400.___
10 mm	**33.216.0900.___**
12 mm	33.216.1100.___
15 mm	33.216.1200.___
19 mm	33.216.1300.___

22/24 mm Drehpunkt

- **unten:** Achseinsatz für flachkonische Bodentürschließerachse
- **oben:** Achseinsatz für ø 15 mm Achslagerbolzen
- max. 1.400 mm Flügelbreite **(Maß nach Angabe)**

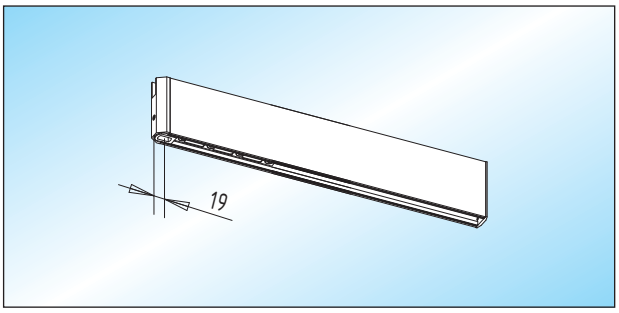

PS 10.2 / PS 20.2 - Klemmschiene (105 mm)
Klemmschiene ohne Schloss

Glas	unten	oben
8 mm	33.120.0400.___	33.220.0400.___
10 mm	**33.120.0900.___**	33.220.0900.___
12 mm	33.120.1100.___	33.220.1100.___
15 mm	33.120.1200.___	33.220.1200.___
19 mm	33.120.1300.___	33.220.1300.___

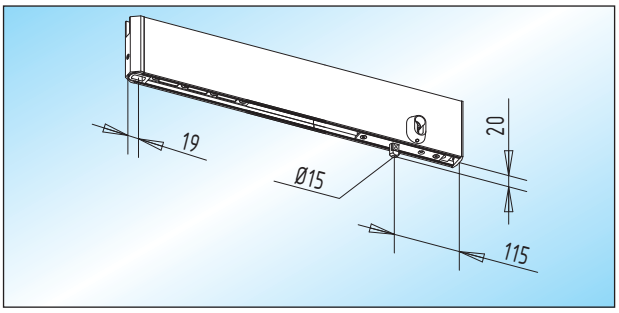

PS 12.2 / PS 22.2 - Klemmschiene (105 mm) / mit Schloss
Klemmschiene mit **senkrecht** schließendem
Rundriegelschloss

Glas	unten	oben
8 mm	33.124.0400.___	33.224.0400.___
10 mm	**33.124.0900.___**	33.224.0900.___
12 mm	33.124.1100.___	33.224.1100.___
15 mm	33.124.1200.___	33.224.1200.___
19 mm	33.124.1300.___	33.224.1300.___

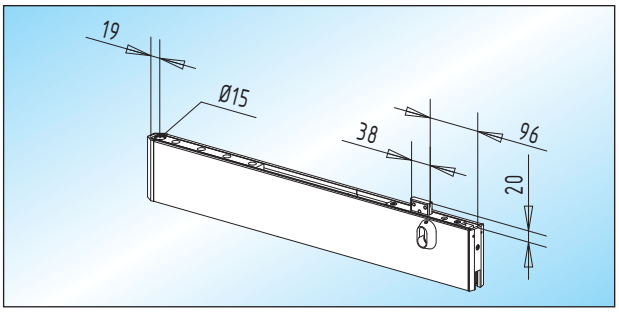

PS 11.2 / PS 21.2 - Klemmschiene (105 mm) / mit Schloss
Klemmschiene mit **senkrecht** schließendem
Flachriegelschloss

Glas	unten	**oben**
8 mm	33.122.0400.___	33.222.0400.___
10 mm	33.122.0900.___	**33.222.0900.___**
12 mm	33.122.1100.___	33.222.1100.___
15 mm	33.122.1200.___	33.222.1200.___
19 mm	33.122.1300.___	33.222.1300.___

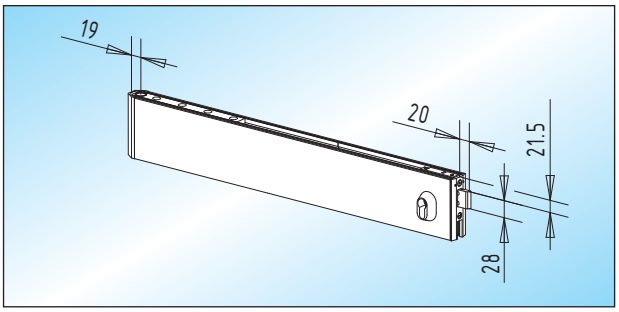

PS 14.2 / PS 24.2 - Klemmschiene (105 mm) / mit Schloss
Klemmschiene mit **waagerecht** schließendem
Flachriegelschloss

Glas	unten	**oben**
8 mm	33.126.0400.___	33.226.0400.___
10 mm	33.126.0900.___	**33.226.0900.___**
12 mm	33.126.1100.___	33.226.1100.___
15 mm	33.126.1200.___	33.226.1200.___
19 mm	33.126.1300.___	33.226.1300.___

Seite 286 – 289
Seite 290

55/65 mm Drehpunkt (für E-Öffner)

- **unten:** Achseinsatz für flachkonische Bodentürschließerachse
- **oben:** Achseinsatz für ø 15 mm Achslagerbolzen
- mit waagerecht schließendem PZ-Fallenschloss **(für E-Öffner)**
- max. 1.400 mm Flügelbreite **(Maß nach Angabe)**

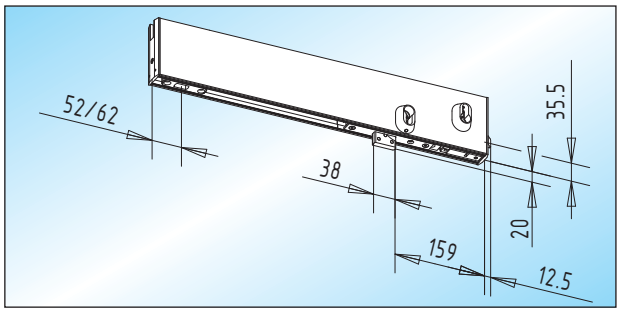

PS 11.3 - untere Klemmschiene (105 mm)
untere Klemmschiene mit **senkrecht** schließendem **Flachriegelschloss**

Glas	links	rechts
8 mm	33.132.0410.___	33.132.0420.___
10 mm	33.132.0910.___	**33.132.0920.___**
12 mm	33.132.1110.___	33.132.1120.___
15 mm	33.132.1210.___	33.132.1220.___

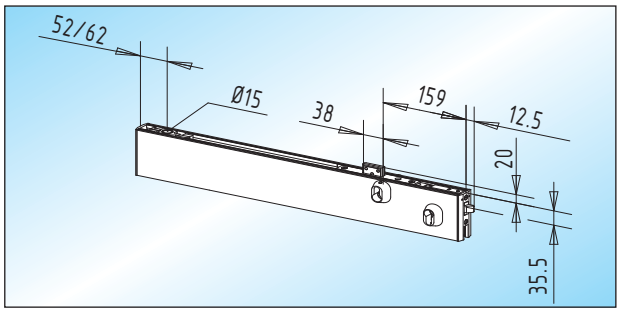

PS 21.3 - obere Klemmschiene (105 mm)
obere Klemmschiene mit **senkrecht** schließendem **Flachriegelschloss**

Glas	links	rechts
8 mm	33.232.0410.___	33.232.0420.___
10 mm	33.232.0910.___	**33.232.0920.___**
12 mm	33.232.1110.___	33.232.1120.___
15 mm	33.232.1210.___	33.232.1220.___

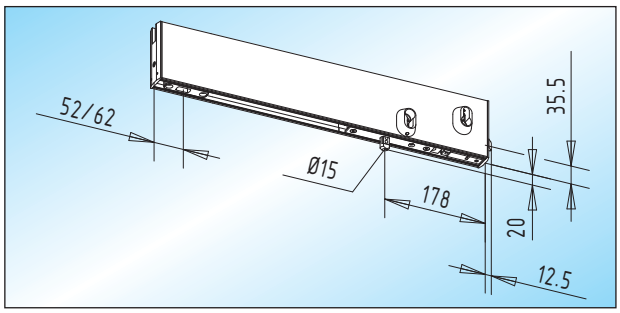

PS 12.3 - untere Klemmschiene (105 mm)
untere Klemmschiene mit **senkrecht** schließendem **Rundriegelschloss**

Glas	links	rechts
8 mm	33.134.0410.___	33.134.0420.___
10 mm	33.134.0910.___	**33.134.0920.___**
12 mm	33.134.1110.___	33.134.1120.___
15 mm	33.134.1210.___	33.134.1220.___

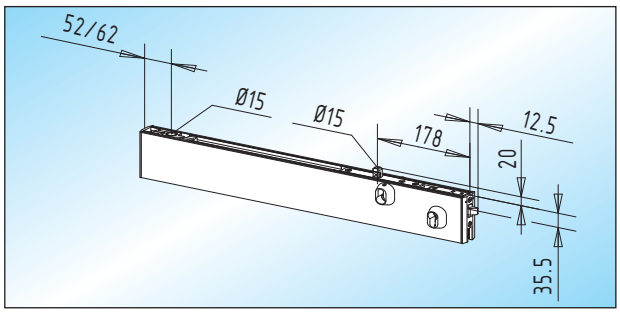

PS 22.3 - obere Klemmschiene (105 mm)
obere Klemmschiene mit **senkrecht** schließendem **Rundriegelschloss**

Glas	links	rechts
8 mm	33.234.0410.___	33.234.0420.___
10 mm	33.234.0910.___	**33.234.0920.___**
12 mm	33.234.1110.___	33.234.1120.___
15 mm	33.234.1210.___	33.234.1220.___

55/65 mm Drehpunkt (mit E-Öffner)

- **unten:** Achseinsatz für flachkonische Bodentürschließerachse
- **oben:** Achseinsatz für ø 15 mm Achslagerbolzen

- **mit E-Öffner** (Arbeitsstrom) und Anschlag
- max. 1.400 mm Flügelbreite **(Maß nach Angabe)**
- **Glasbearbeitung beachten!**

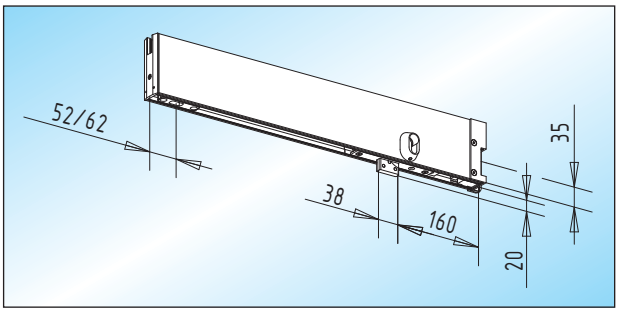

PS 11.4 - untere Klemmschiene (105 mm)
untere Klemmschiene mit **senkrecht** schließendem **Flachriegelschloss**

Glas	links	rechts
8 mm	33.142.0410.___	33.142.0420.___
10 mm	33.142.0910.___	**33.142.0920.___**
12 mm	33.142.1110.___	33.142.1120.___
15 mm	33.142.1210.___	33.142.1220.___

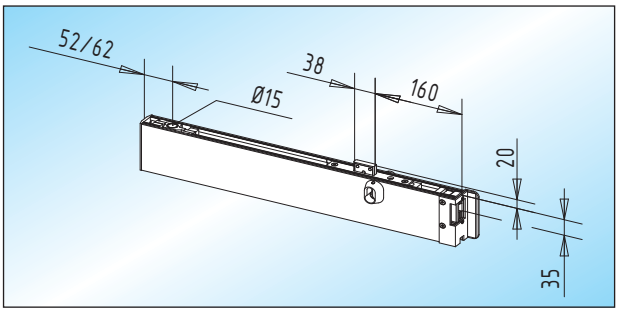

PS 21.4 - obere Klemmschiene (105 mm)
obere Klemmschiene mit **senkrecht** schließendem **Flachriegelschloss**

Glas	links	rechts
8 mm	33.242.0410.___	33.242.0420.___
10 mm	33.242.0910.___	**33.242.0920.___**
12 mm	33.242.1110.___	33.242.1120.___
15 mm	33.242.1210.___	33.242.1220.___

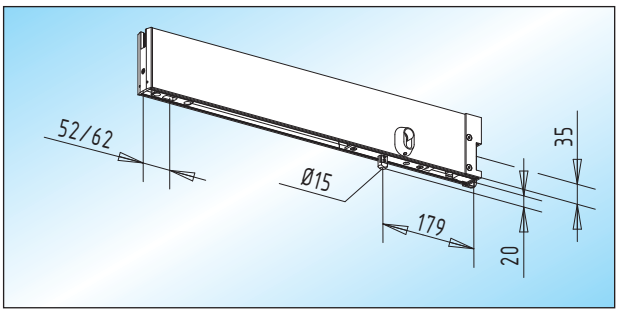

PS 12.4 - untere Klemmschiene (105 mm)
untere Klemmschiene mit **senkrecht** schließendem **Rundriegelschloss**

Glas	links	rechts
8 mm	33.144.0410.___	33.144.0420.___
10 mm	33.144.0910.___	**33.144.0920.___**
12 mm	33.144.1110.___	33.144.1120.___
15 mm	33.144.1210.___	33.144.1220.___

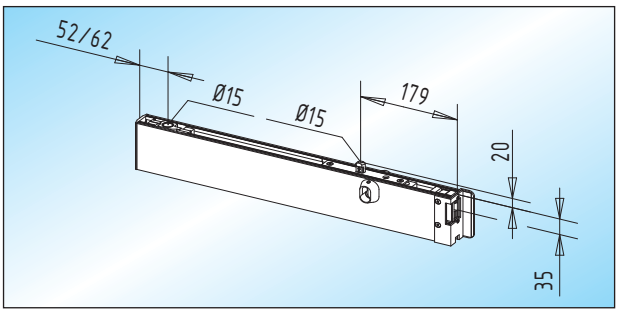

PS 22.4 - obere Klemmschiene (105 mm)
obere Klemmschiene mit **senkrecht** schließendem **Rundriegelschloss**

Glas	links	rechts
8 mm	33.244.0410.___	33.244.0420.___
10 mm	33.244.0910.___	**33.244.0920.___**
12 mm	33.244.1110.___	33.244.1120.___
15 mm	33.244.1210.___	33.244.1220.___

13

Seite 286 – 289
Seite 290
Seite 289

55/65 mm Drehpunkt

- **unten:** Achseinsatz für flachkonische Bodentürschließerachse
- **oben:** Achseinsatz für ø 15 mm Achslagerbolzen
- max. 1.400 mm Flügelbreite **(Maß nach Angabe)**

- **oben: Achseinsatz für Rahmentürschließer (RTS)**
- max. 1.200 mm Flügelbreite **(Maß nach Angabe)**

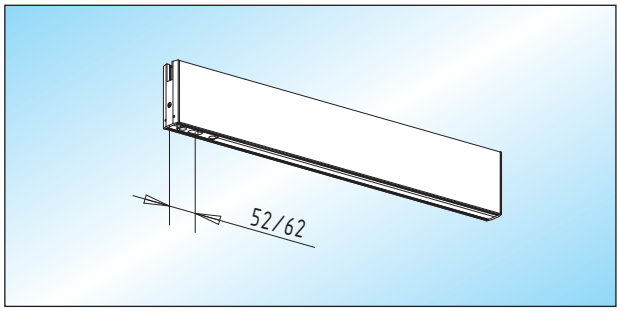

PS 15 / PS 25 - Klemmschiene (76 mm)
Klemmschiene ohne Schloss

Glas	unten	oben
8 mm	33.300.0400.___	33.400.0400.___
10 mm	**33.300.0900.___**	33.400.0900.___
12 mm	33.300.1100.___	33.400.1100.___

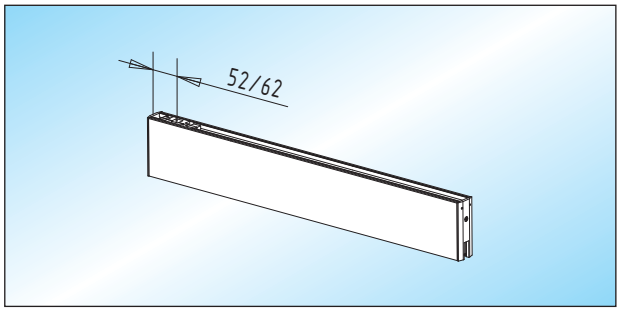

PS 25.1 - Klemmschiene (76 mm - RTS)
Klemmschiene ohne Schloss,
für Rahmentürschließer (RTS)

Glas	
8 mm	33.410.0400.___
10 mm	**33.410.0900.___**
12 mm	33.410.1100.___

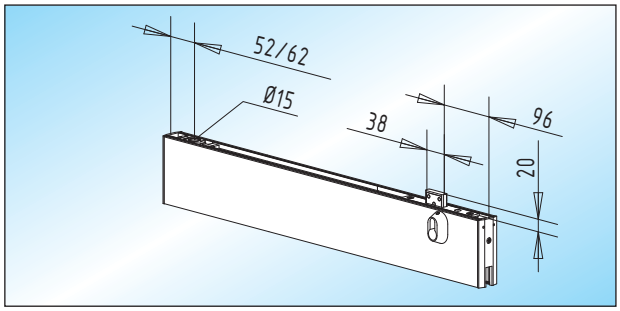

PS 16 / PS 26 - Klemmschiene (76 mm) / mit Schloss
Klemmschiene mit **senkrecht** schließendem
Flachriegelschloss

Glas	unten	**oben**
8 mm	33.302.0400.___	33.402.0400.___
10 mm	33.302.0900.___	**33.402.0900.___**
12 mm	33.302.1100.___	33.402.1100.___

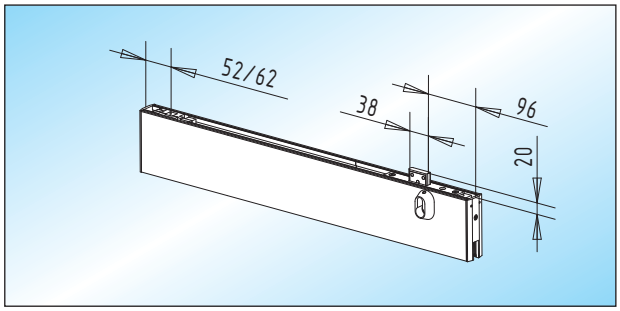

PS 26.1 - Klemmschiene (76 mm - RTS) / mit Schloss
Klemmschiene mit **senkrecht** schließendem
Flachriegelschloss, für Rahmentürschließer (RTS)

Glas	
8 mm	33.412.0400.___
10 mm	**33.412.0900.___**
12 mm	33.412.1100.___

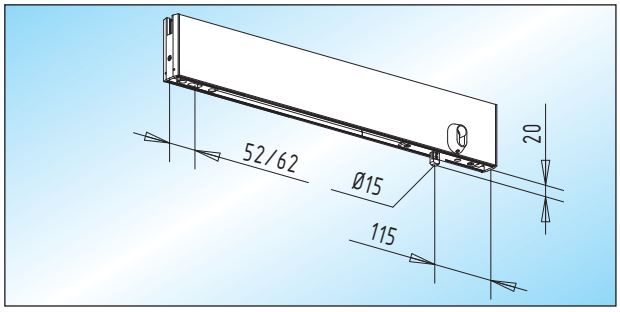

PS 17 / PS 27 - Klemmschiene (76 mm) / mit Schloss
Klemmschiene mit **senkrecht** schließendem
Rundriegelschloss

Glas	unten	oben
8 mm	33.304.0400.___	33.404.0400.___
10 mm	**33.304.0900.___**	33.404.0900.___
12 mm	33.304.1100.___	33.404.1100.___

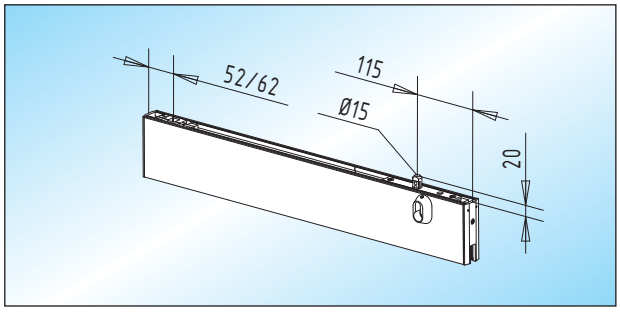

PS 27.1 - Klemmschiene (76 mm - RTS) / mit Schloss
Klemmschiene mit **senkrecht** schließendem
Rundriegelschloss, für Rahmentürschließer (RTS)

Glas	
8 mm	33.414.0400.___
10 mm	**33.414.0900.___**
12 mm	33.414.1100.___

22 mm Drehpunkt

- **unten:** Achseinsatz für flachkonische Bodentürschließerachse
- **oben:** Achseinsatz für ø 15 mm Achslagerbolzen
- max. 1.400 mm Flügelbreite **(Maß nach Angabe)**

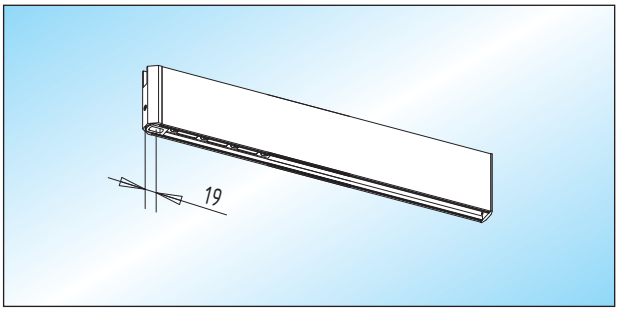

PS 15.2 / PS 25.2 - Klemmschiene (76 mm)
Klemmschiene ohne Schloss

Glas	unten	oben
8 mm	33.320.0400.___	33.420.0400.___
10 mm	**33.320.0900.___**	33.420.0900.___
12 mm	33.320.1100.___	33.420.1100.___

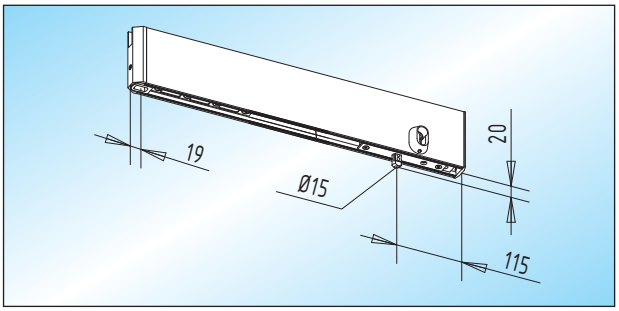

PS 17.2 / PS 27.2 - Klemmschiene (76 mm) / mit Schloss
Klemmschiene mit **senkrecht** schließendem
Rundriegelschloss

Glas	unten	oben
8 mm	33.324.0400.___	33.424.0400.___
10 mm	**33.324.0900.___**	33.424.0900.___
12 mm	33.324.1100.___	33.424.1100.___

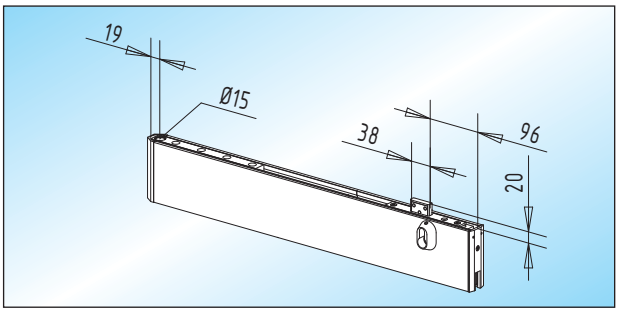

PS 16.2 / PS 26.2 - Klemmschiene (76 mm) / mit Schloss
Klemmschiene mit **senkrecht** schließendem
Flachriegelschloss

Glas	unten	oben
8 mm	33.322.0400.___	33.422.0400.___
10 mm	33.322.0900.___	**33.422.0900.___**
12 mm	33.322.1100.___	33.422.1100.___

Seite 286 – 289
Seite 290

Zubehör

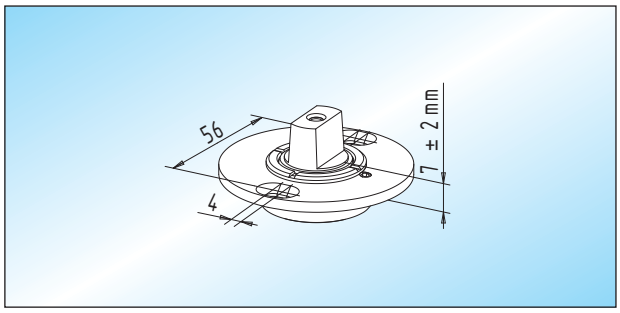

PT 11 - Bodenlager
höhenverstellbares, verzinktes Bodenlager

30.122.0000.010

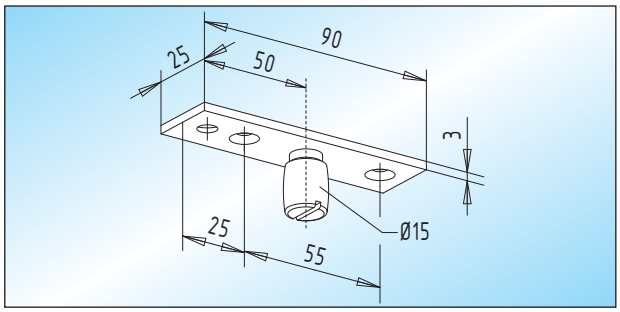

PT 24 - oberes Drehlager
oberes Drehlager mit Anschraubplatte in Edelstahl

30.126.0000.426

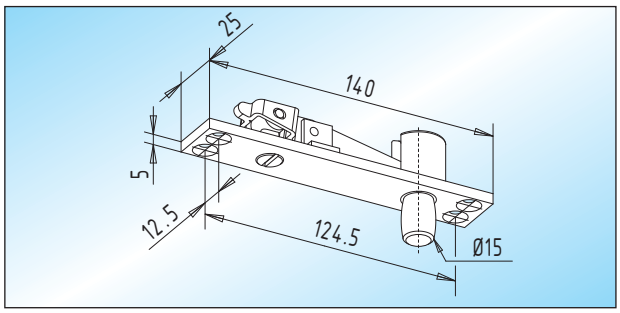

PT 21 - oberes Drehlager / verstellbar
oberes, verzinktes Drehlager mit verstellbarem Zapfen und Anschraubplatte

30.124.0000.010

Zubehör

■ **Dichtungen max. 3.000 mm Länge**

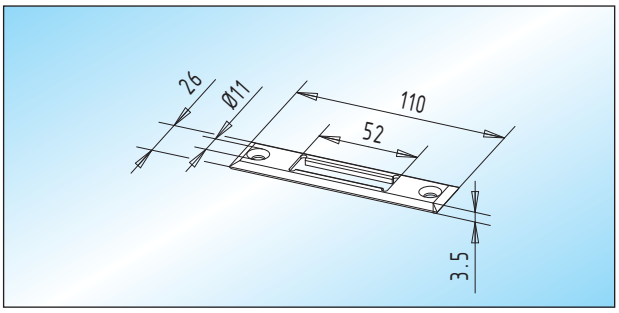

Schließblech
Schließblech mit Schrauben und Dübeln
Lieferbar in Messing und Edelstahl!

	32.600.0000.___

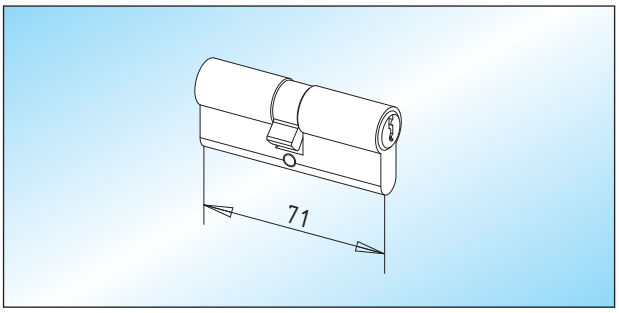

Profilzylinder
matt vernickelter Messing-Profilzylinder / DIN 18252, 71 mm lang, mit 3 Schlüsseln

Schließung	
verschiedenschließend	**26.530.0000.325**
gleichschließend	26.532.0000.325

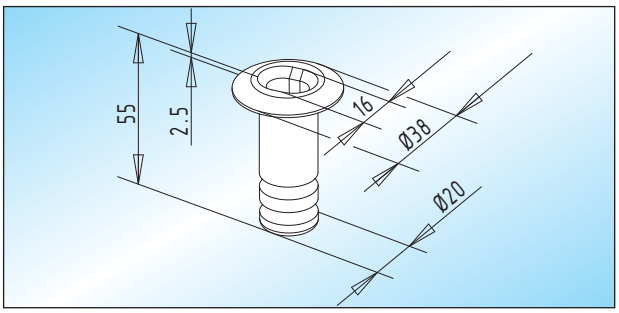

Bodenbuchse
verzinkte Messing-Bodenbuchse für Rundriegel bis ø 15 mm

	32.610.0000.310

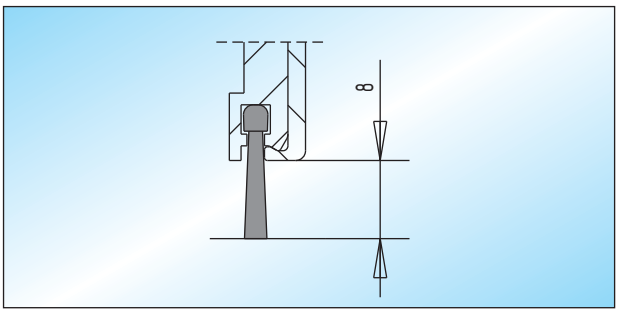

Dichtungsbürste
untere / obere Dichtungsbürste

Lagerlänge:	33.500.0000.505
Fixlänge:	**33.502.0000.505**

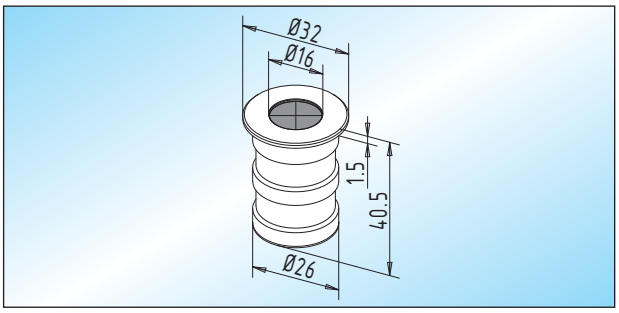

Bodenbuchse / Staubverschluss
Bodenbuchse mit federndem Staubverschluss und Edelstahl-Abdeckring, für Rundriegel bis ø 15 mm, **in nicht rostender Ausführung**

	32.612.0000.426

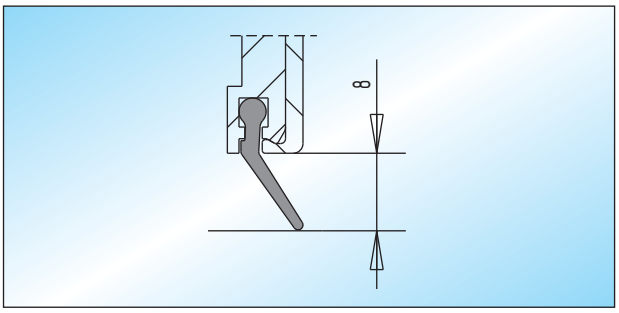

Kunststoff-Lippendichtung
untere / obere KS-Lippendichtung

Lagerlänge:	33.504.0000.505
Fixlänge:	**33.506.0000.505**

13

Seite 286 – 289
Seite 290

Seitenteilschienen

- max. 6.000 mm Länge **(Maß nach Angabe)**
- Abdeckbleche aus Aluminium max. 6.000 mm Länge
- Abdeckbleche aus Messing / Edelstahl max. 2.000 mm Länge

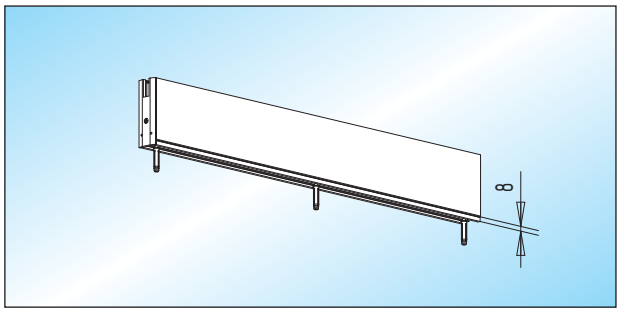

SK 10 - untere Seitenteilschiene (105 mm)
untere Seitenteilschiene mit 8 mm Sockelprofil

Glas	
8 mm	33.600.0400.___
10 mm	**33.600.0900.___**
12 mm	33.600.1100.___
15 mm	33.600.1200.___
19 mm	33.600.1300.___

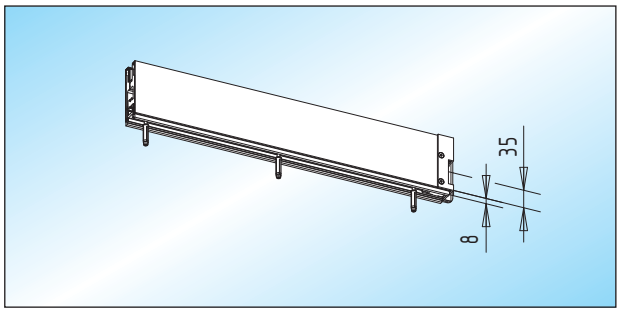

SK 12 - untere Seitenteilschiene (105 mm)
untere Seitenteilschiene mit **E-Öffner** (Arbeitsstrom) und Anschlag, mit 8 mm Sockelprofil.
Glasbearbeitung: Seite 289

Glas	links	rechts
8 mm	33.604.0410.___	33.604.0420.___
10 mm	33.604.0910.___	**33.604.0920.___**
12 mm	33.604.1110.___	33.604.1120.___
15 mm	33.604.1210.___	33.604.1220.___

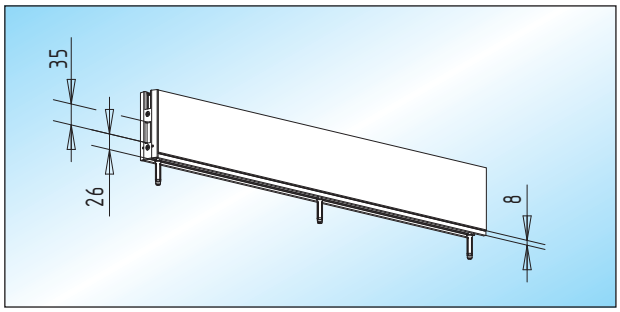

SK 11 - untere Seitenteilschiene (105 mm)
untere Seitenteilschiene **mit Gegenkasten** für waagerecht schließendes Flachriegelschloss, mit 8 mm Sockelprofil

Glas	
8 mm	33.602.0400.___
10 mm	**33.602.0900.___**
12 mm	33.602.1100.___
15 mm	33.602.1200.___
19 mm	33.602.1300.___

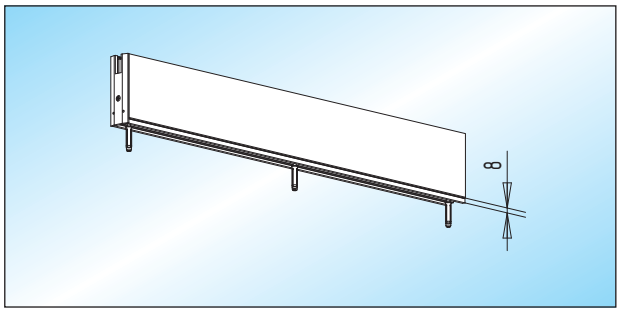

SK 15 - untere Seitenteilschiene (76 mm)
untere Seitenteilschiene mit 8 mm Sockelprofil

Glas	
8 mm	33.800.0400.___
10 mm	**33.800.0900.___**
12 mm	33.800.1100.___

Seitenteilschienen

- max. 6.000 mm Länge **(Maß nach Angabe)**
- Abdeckbleche aus Aluminium max. 6.000 mm Länge
- Abdeckbleche aus Messing / Edelstahl max. 2.000 mm Länge

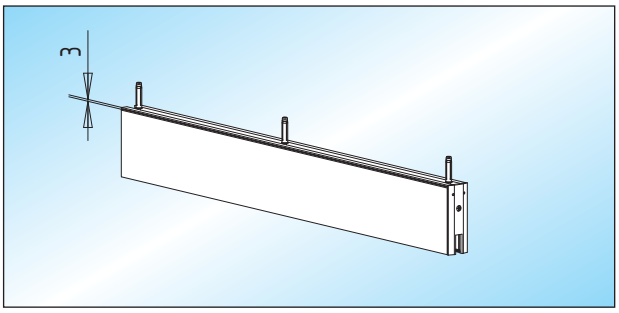

SK 20 - obere Seitenteilschiene (105 mm)
obere Seitenteilschiene mit 3 mm Ausgleichsprofil

Glas	
8 mm	33.700.0400.___
10 mm	**33.700.0900.___**
12 mm	33.700.1100.___
15 mm	33.700.1200.___
19 mm	33.700.1300.___

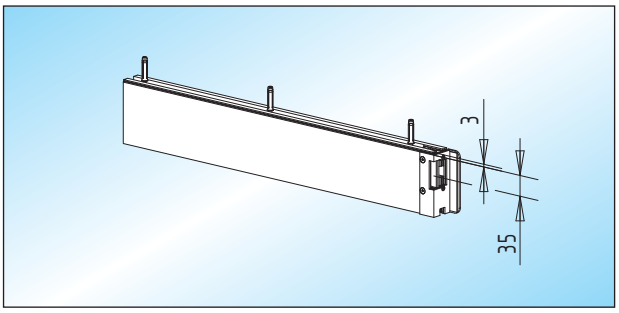

SK 22 - obere Seitenteilschiene (105 mm)
obere Seitenteilschiene **mit E-Öffner** (Arbeitsstrom) und Anschlag, mit 3 mm Ausgleichsprofil.
Glasbearbeitung: Seite 289

Glas	links	rechts
8 mm	33.704.0410.___	33.704.0420.___
10 mm	33.704.0910.___	**33.704.0920.___**
12 mm	33.704.1110.___	33.704.1120.___
15 mm	33.704.1210.___	33.704.1220.___

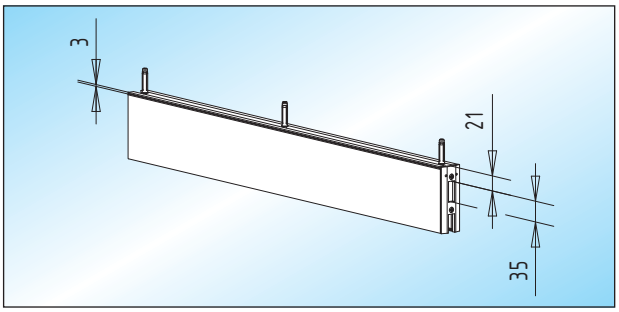

SK 21 - obere Seitenteilschiene (105 mm)
obere Seitenteilschiene **mit Gegenkasten** für waagerecht schließendes Flachriegelschloss, mit 3 mm Ausgleichsprofil

Glas	
8 mm	33.702.0400.___
10 mm	**33.702.0900.___**
12 mm	33.702.1100.___
15 mm	33.702.1200.___
19 mm	33.702.1300.___

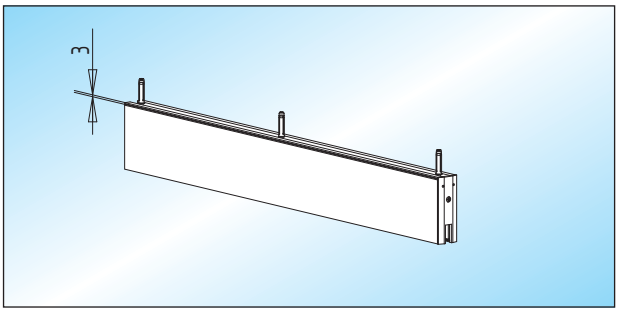

SK 25 - obere Seitenteilschiene (76 mm)
obere Seitenteilschiene mit 3 mm Ausgleichsprofil

Glas	
8 mm	33.900.0400.___
10 mm	**33.900.0900.___**
12 mm	33.900.1100.___

Seite 286 – 289
Seite 290

Notizen

Anschlagtür-Klemmschienen



Anschlagtür-Klemmschienen

Die Lösung für schwere Türen im zeitgemäßen Design.



INHALT

Technische Hinweise 306 - 309

Werkstoffe und Oberflächen 310

Produktinformation

Klemmschienen / 105 mm:

ohne Falzzarge 311 - 312

24 mm Falztiefe 313 - 315

ohne Falzzarge (E-Öffner) 316 - 317

24 mm Falztiefe (E-Öffner) 318 - 319

Klemmschienen / 76 mm:

ohne Falzzarge 320

24 mm Falztiefe 321 - 322

Zubehör 323 - 324







Technische Hinweise

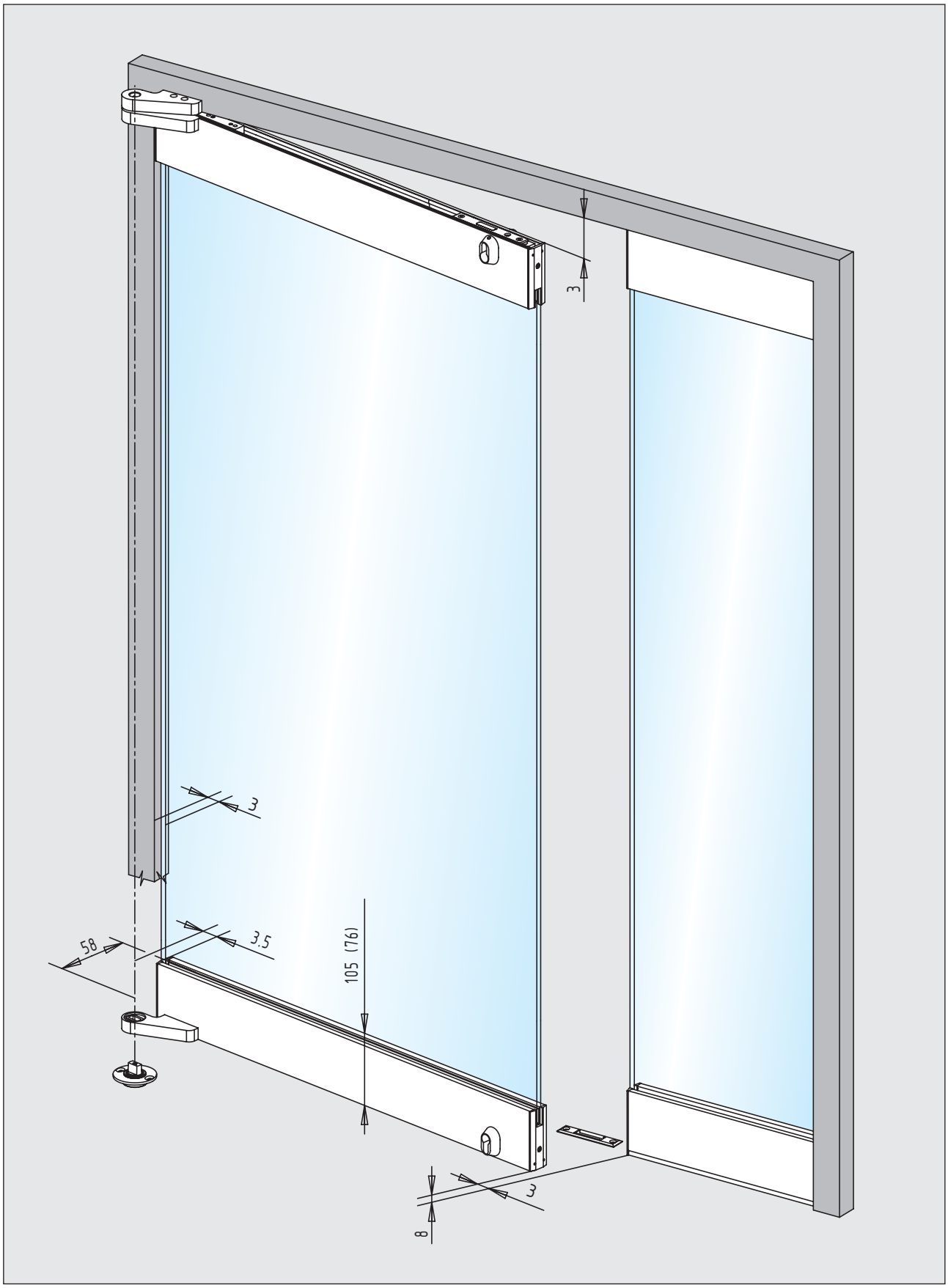

Technische Hinweise

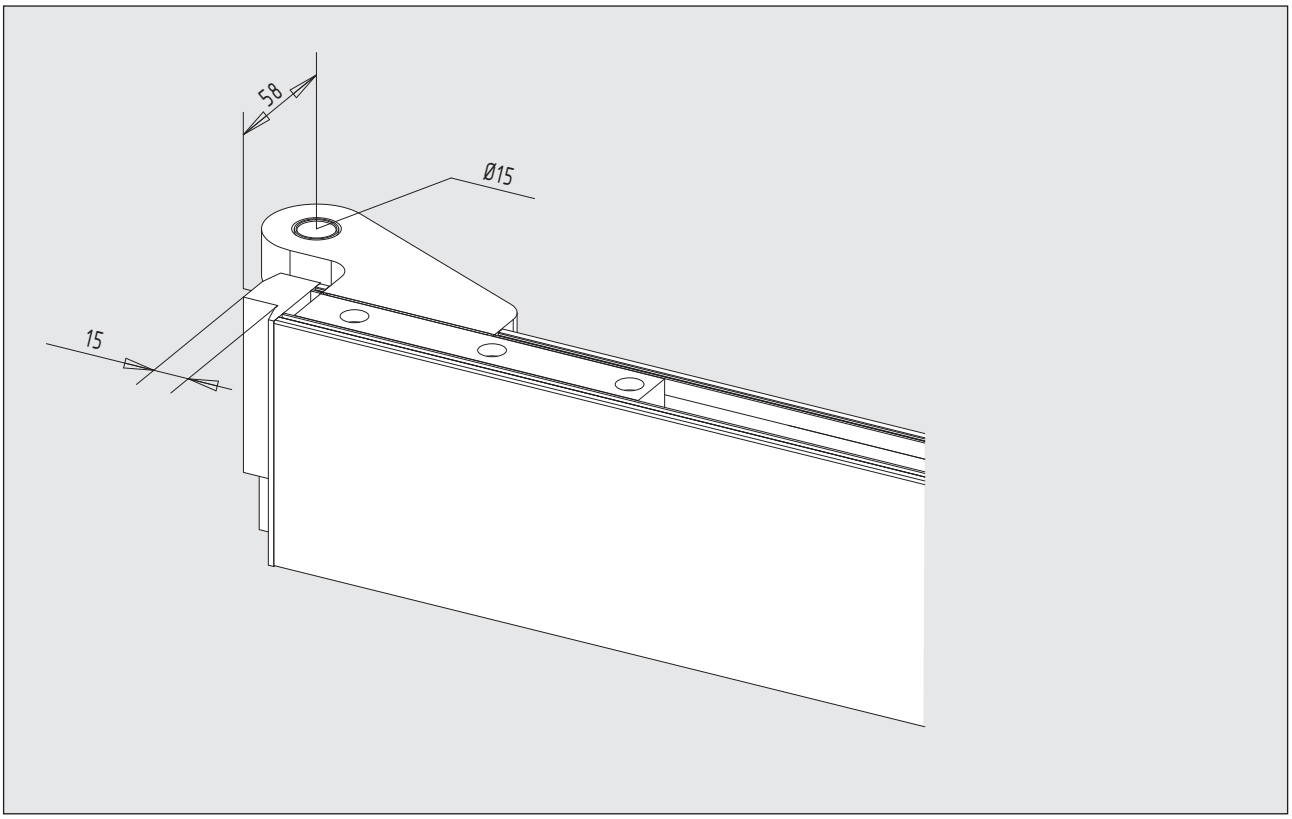

obere Klemmschiene mit 15 mm freier Glaskante

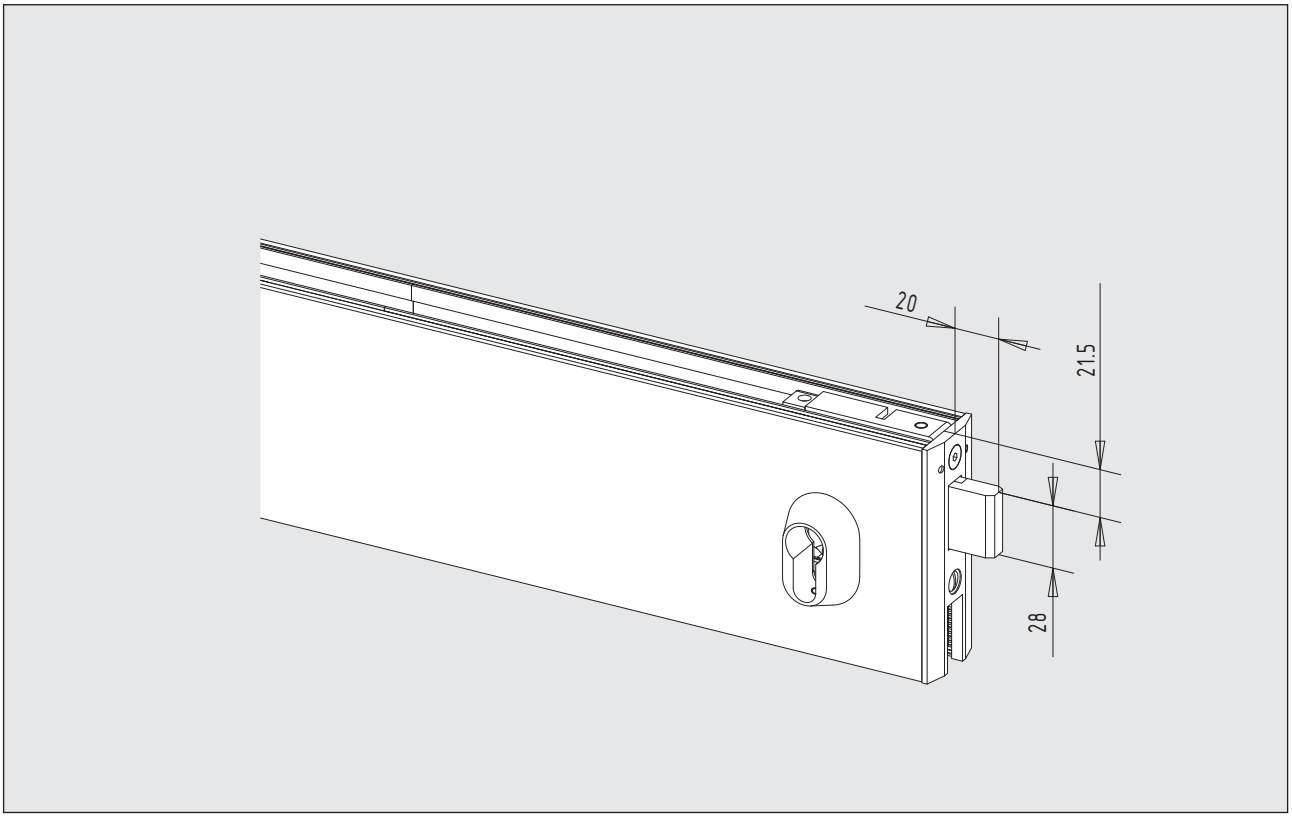

obere Klemmschiene mit waagerecht schließendem Flachriegelschloss (1-tourig)

Technische Hinweise

Einbaubeispiele

Anschlagtür
ohne Falzzarge

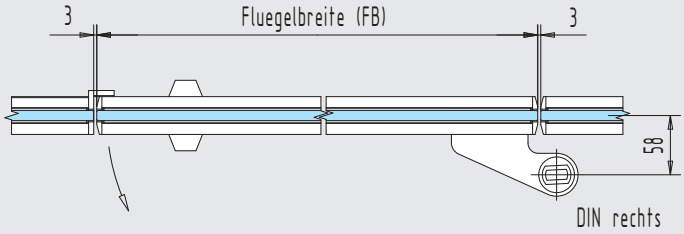

Anschlagtür
mit 24 mm Falzzarge

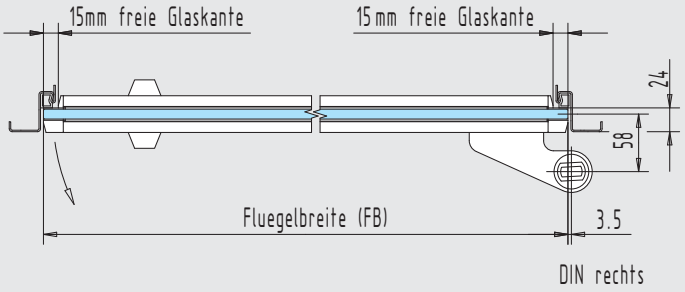

2-flügelige Anschlagtür
mit 24 mm Falzzarge

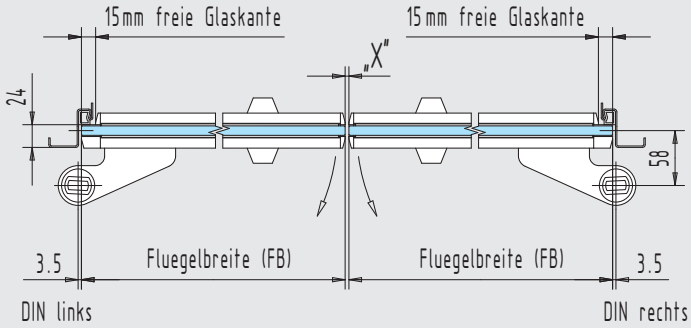

2-flügelige Anschlagtür
mit 24 mm Falzzarge,
Fallenschloss und
E-Öffner

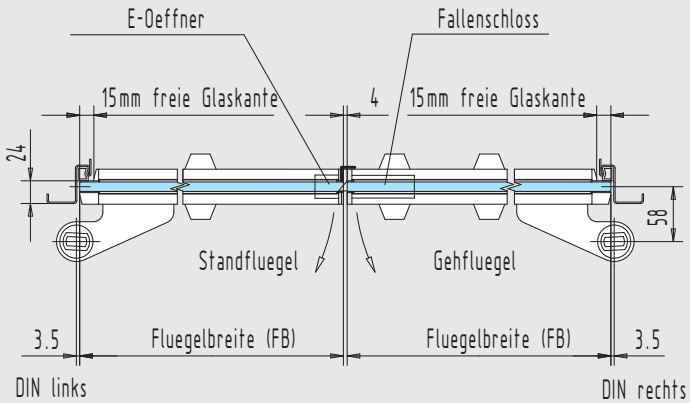

Technische Hinweise

Einbauhinweise

Angaben zur Mittenluft	Flügelbreiten (FB)	Mittenluft „X“
Diese Maße gelten bei 8 - 15 mm Glasstärke, 24 mm Falztiefe und gleichzeitigem Öffnen der Türflügel. Beispiel für 2-flügelige Ganzglasanlage: Ein Türflügel von **1.200 mm** Flügelbreite und ein zweiter Türflügel von **800 mm** (FB) erfordern eine Mittenluft „X“ von **7 mm**.	1.200 / 1.200 mm	6 mm
	1.200 / 1.000 mm	6 mm
	1.200 / 800 mm	**7 mm**
	1.200 / 600 mm	8 mm
	1.200 / 400 mm	10 mm
	1.000 / 1.000 mm	7 mm
	1.000 / 800 mm	7 mm
	1.000 / 600 mm	8 mm
	1.000 / 400 mm	10 mm
	800 / 800 mm	8 mm
	800 / 600 mm	9 mm
	800 / 400 mm	11 mm
	600 / 600 mm	10 mm
	600 / 400 mm	12 mm

Hinweise zu Klemmschienen mit E-Öffner

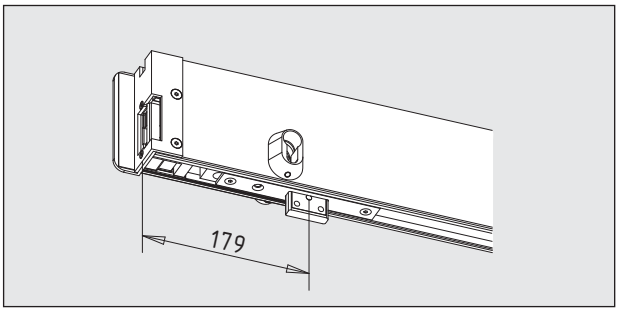

Arbeitsstrom-Funktion: Die Tür kann nur während der Kontaktgabe geöffnet werden. Bei Stromausfall bleibt die Tür verschlossen.

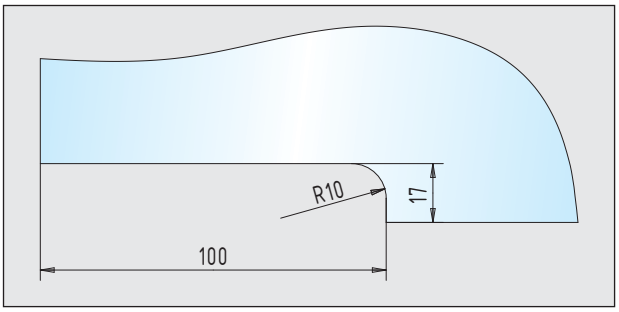

Glasbearbeitung - Klemmschiene mit E-Öffner

Merkmale

- **Verwendung bei 8 - 15 mm Glasstärke (Standard)**
- **ohne Falzzarge / 24 mm Falztiefe lieferbar**
- keine Glasbearbeitung notwendig (Außnahme: E-Öffner)
- Abdeckbleche aus Aluminium, Messing und Edelstahl
- Türhebel aus Aluminium und Messing
- Grundprofil aus Aluminium
- Edelstahl-Schrauben M6/M8 (Anzugsmomente 10/16 Nm)
- durchgehende Dichtungsbürste / Lippendichtung möglich
- Prüfung mit über 500.000 Schließzyklen
- **max. Größe: 1.200 x 2.400 mm** (24 mm Falztiefe) **max. Gewicht: 120 kg** (untere und obere Klemmschiene)
- **max. Größe: 1.200 x 2.400 mm** (24 mm Falztiefe) **max. Gewicht: 120 kg** (untere Klemmschiene und oberer Klemmbeschlag)
- Profilzylinder mit 71 mm Länge notwendig
- bündiger Abschluss des Profilzylinders nach DIN 18257

Werkstoffe und Oberflächen

Werkstoffe	Oberflächen-Schlüssel		Klemmschienen / 105 mm	Klemmschienen / 76 mm
Aluminium	roh	… 105	●	●
	E4/C-0 silber	… 112	●	●
	RAL 9010 reinweiß	… 250	●	●
	RAL 9016 verkehrsweiß	… 255	●	●
	E4/S5/EV 5 goldfarbig	… 132	●	●
	E4/C 34 dunkelbronze	… 152	●	●
	E4/C 31 edelstahlfarbig	… 137	●	●
	Sondereloxal	… 199	●	●
	RAL-beschichtet	… 295	●	●
Messing	poliert	… 318	●	●
	matt gebürstet	… 328	●	●
Edelstahl	matt geschliffen	… 426	●	●
	poliert	… 416	●	●

Hinweis:

Bei Verwendung der Klemmschienen mit Edelstahl-Abdeckblechen werden die Türhebel und Endabdeckungen in Messing geliefert. Die Oberflächen werden farblich den Abdeckblechen angepasst.

Seite 352 – 353

ohne Falzzarge

- Türhebel für flachkonische Bodentürschließerachse
- max. 1.200 mm Flügelbreite **(Maß nach Angabe)**

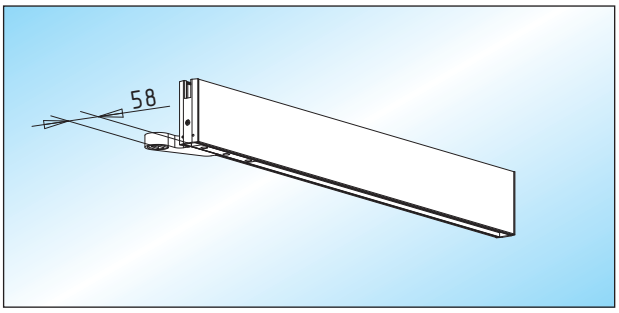

AS 10 - untere Klemmschiene (105 mm)

untere Klemmschiene ohne Schloss

Glas	DIN links	DIN rechts
8 mm	34.100.0410.___	34.100.0420.___
10 mm	34.100.0910.___	**34.100.0920**.___
12 mm	34.100.1110.___	34.100.1120.___
15 mm	34.100.1210.___	34.100.1220.___

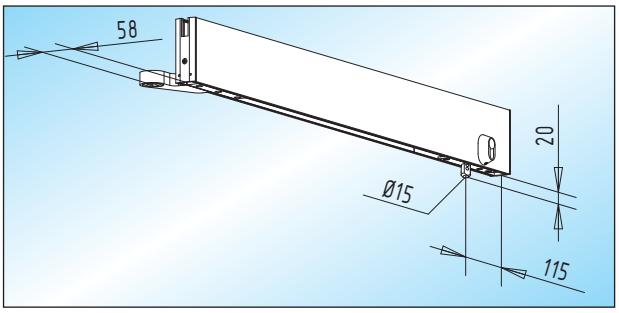

AS 12 - untere Klemmschiene (105 mm) / mit Schloss

untere Klemmschiene mit **senkrecht** schließendem **Rundriegelschloss**

Glas	DIN links	DIN rechts
8 mm	34.104.0410.___	34.104.0420.___
10 mm	34.104.0910.___	**34.104.0920**.___
12 mm	34.104.1110.___	34.104.1120.___
15 mm	34.104.1210.___	34.104.1220.___

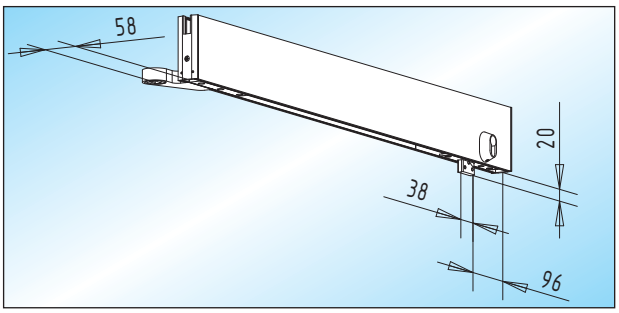

AS 11 - untere Klemmschiene (105 mm) / mit Schloss

untere Klemmschiene mit **senkrecht** schließendem **Flachriegelschloss**

Glas	DIN links	DIN rechts
8 mm	34.102.0410.___	34.102.0420.___
10 mm	34.102.0910.___	**34.102.0920**.___
12 mm	34.102.1110.___	34.102.1120.___
15 mm	34.102.1210.___	34.102.1220.___

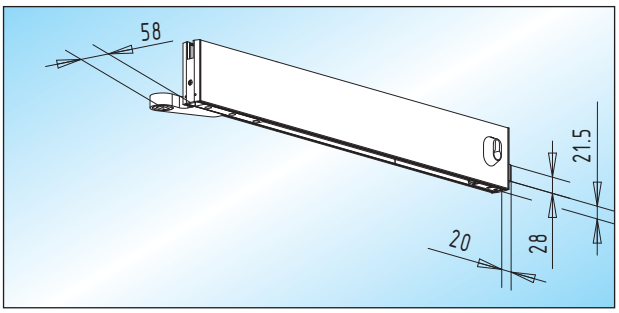

AS 14 - untere Klemmschiene (105 mm) / mit Schloss

untere Klemmschiene mit **waagerecht** schließendem **Flachriegelschloss**

Glas	DIN links	DIN rechts
8 mm	34.106.0410.___	34.106.0420.___
10 mm	34.106.0910.___	**34.106.0920**.___
12 mm	34.106.1110.___	34.106.1120.___
15 mm	34.106.1210.___	34.106.1220.___

Seite 306 – 309
Seite 310

ohne Falzzarge

- Türhebel für ø 15 mm Achslagerbolzen
- max. 1.200 mm Flügelbreite **(Maß nach Angabe)**

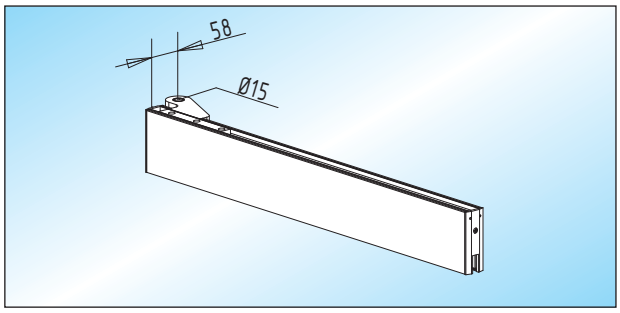

AS 20 - obere Klemmschiene (105 mm)
obere Klemmschiene ohne Schloss

Glas	DIN links	DIN rechts
8 mm	34.200.0410.___	34.200.0420.___
10 mm	34.200.0910.___	**34.200.0920.___**
12 mm	34.200.1110.___	34.200.1120.___
15 mm	34.200.1210.___	34.200.1220.___

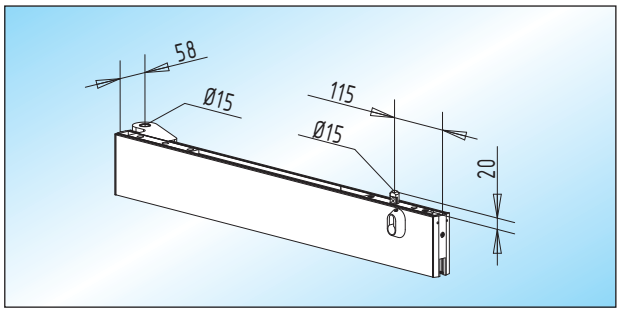

AS 22 - obere Klemmschiene (105 mm) / mit Schloss
obere Klemmschiene mit **senkrecht** schließendem **Rundriegelschloss**

Glas	DIN links	DIN rechts
8 mm	34.204.0410.___	34.204.0420.___
10 mm	34.204.0910.___	**34.204.0920.___**
12 mm	34.204.1110.___	34.204.1120.___
15 mm	34.204.1210.___	34.204.1220.___

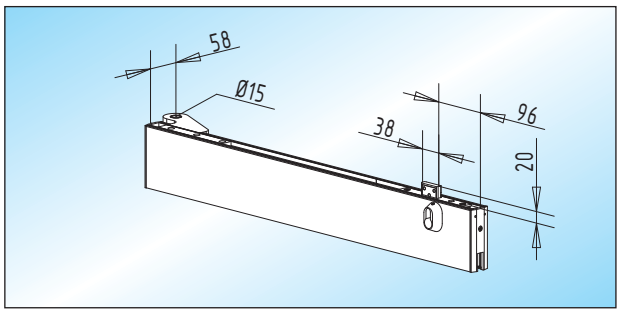

AS 21 - obere Klemmschiene (105 mm) / mit Schloss
obere Klemmschiene mit **senkrecht** schließendem **Flachriegelschloss**

Glas	DIN links	DIN rechts
8 mm	34.202.0410.___	34.202.0420.___
10 mm	34.202.0910.___	**34.202.0920.___**
12 mm	34.202.1110.___	34.202.1120.___
15 mm	34.202.1210.___	34.202.1220.___

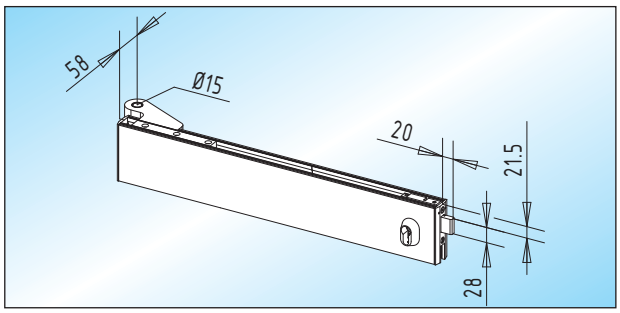

AS 24 - obere Klemmschiene (105 mm) / mit Schloss
obere Klemmschiene mit **waagerecht** schließendem **Flachriegelschloss**

Glas	DIN links	DIN rechts
8 mm	34.206.0410.___	34.206.0420.___
10 mm	34.206.0910.___	**34.206.0920.___**
12 mm	34.206.1110.___	34.206.1120.___
15 mm	34.206.1210.___	34.206.1220.___

Seite 306 – 309
Seite 310

24 mm Falztiefe

- Türhebel für flachkonische Bodentürschließerachse
- max. 1.200 mm Flügelbreite **(Maß nach Angabe)**

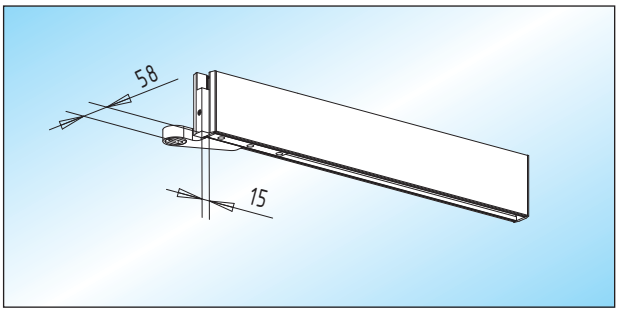

AS 10.1 - untere Klemmschiene (105 mm)
untere Klemmschiene ohne Schloss,
einseitig mit 15 mm freier Glaskante

Glas	DIN links	DIN rechts
8 mm	34.110.0410.___	34.110.0420.___
10 mm	34.110.0910.___	**34.110.0920**.___
12 mm	34.110.1110.___	34.110.1120.___
15 mm	34.110.1210.___	34.110.1220.___

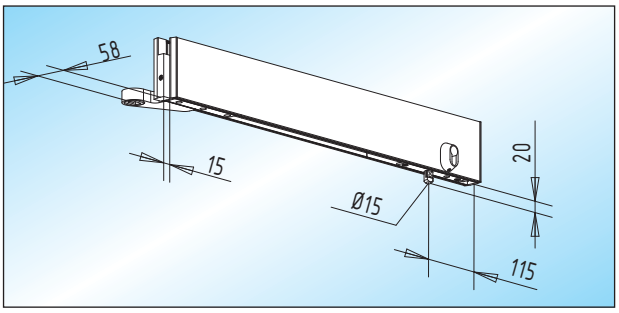

AS 12.1 - untere Klemmschiene (105 mm) / mit Schloss
untere Klemmschiene mit **senkrecht** schließendem
Rundriegelschloss, **einseitig** mit 15 mm freier Glaskante

Glas	DIN links	DIN rechts
8 mm	34.114.0410.___	34.114.0420.___
10 mm	34.114.0910.___	**34.114.0920**.___
12 mm	34.114.1110.___	34.114.1120.___
15 mm	34.114.1210.___	34.114.1220.___

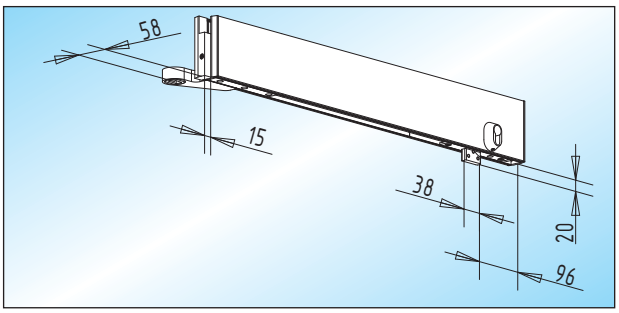

AS 11.1 - untere Klemmschiene (105 mm) / mit Schloss
untere Klemmschiene mit **senkrecht** schließendem
Flachriegelschloss, **einseitig** mit 15 mm freier Glaskante

Glas	DIN links	DIN rechts
8 mm	34.112.0410.___	34.112.0420.___
10 mm	34.112.0910.___	**34.112.0920**.___
12 mm	34.112.1110.___	34.112.1120.___
15 mm	34.112.1210.___	34.112.1220.___

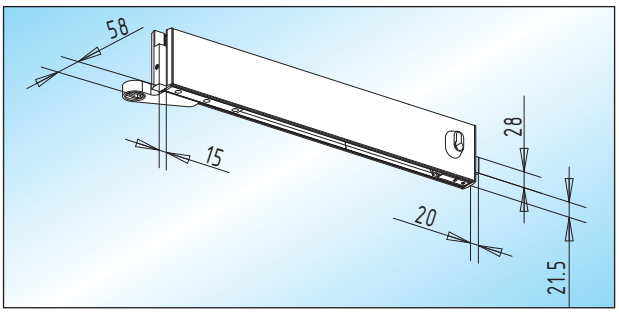

AS 14.1 - untere Klemmschiene (105 mm) / mit Schloss
untere Klemmschiene mit **waagerecht** schließendem
Flachriegelschloss, **einseitig** mit 15 mm freier Glaskante

Glas	DIN links	DIN rechts
8 mm	34.116.0410.___	34.116.0420.___
10 mm	34.116.0910.___	**34.116.0920**.___
12 mm	34.116.1110.___	34.116.1120.___
15 mm	34.116.1210.___	34.116.1220.___

Seite 306 – 309
Seite 310

24 mm Falztiefe

- Türhebel für ø 15 mm Achslagerbolzen
- max. 1.200 mm Flügelbreite **(Maß nach Angabe)**

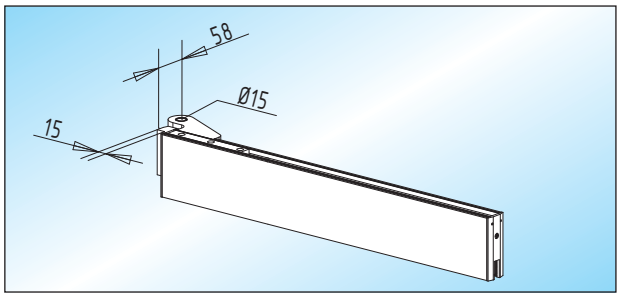

AS 20.1 - obere Klemmschiene (105 mm)
obere Klemmschiene ohne Schloss,
einseitig mit 15 mm freier Glaskante

Glas	DIN links	DIN rechts
8 mm	34.210.0410.___	34.210.0420.___
10 mm	34.210.0910.___	**34.210.0920.___**
12 mm	34.210.1110.___	34.210.1120.___
15 mm	34.210.1210.___	34.210.1220.___

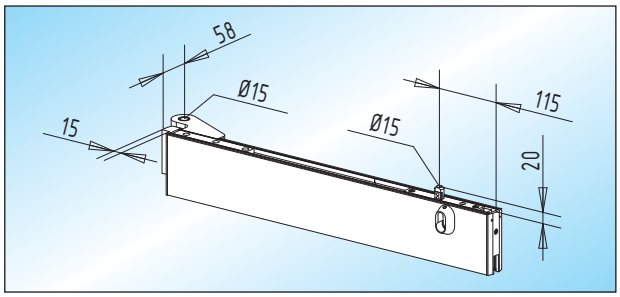

AS 22.1 - obere Klemmschiene (105 mm) / mit Schloss
obere Klemmschiene mit **senkrecht** schließendem
Rundriegelschloss, **einseitig** mit 15 mm freier Glaskante

Glas	DIN links	DIN rechts
8 mm	34.214.0410.___	34.214.0420.___
10 mm	34.214.0910.___	**34.214.0920.___**
12 mm	34.214.1110.___	34.214.1120.___
15 mm	34.214.1210.___	34.214.1220.___

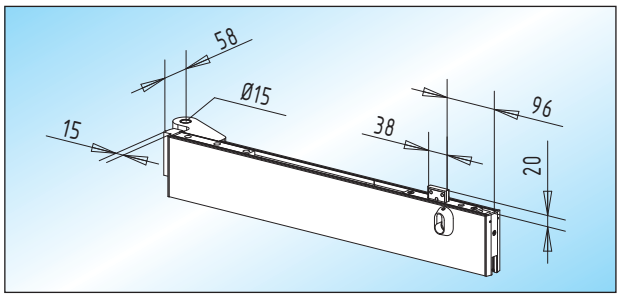

AS 21.1 - obere Klemmschiene (105 mm) / mit Schloss
obere Klemmschiene mit **senkrecht** schließendem
Flachriegelschloss, **einseitig** mit 15 mm freier Glaskante

Glas	DIN links	DIN rechts
8 mm	34.212.0410.___	34.212.0420.___
10 mm	34.212.0910.___	**34.212.0920.___**
12 mm	34.212.1110.___	34.212.1120.___
15 mm	34.212.1210.___	34.212.1220.___

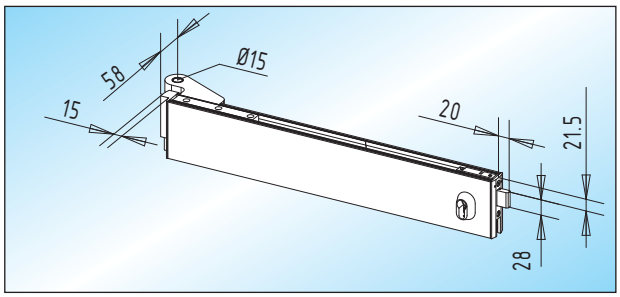

AS 24.1 - obere Klemmschiene (105 mm) / mit Schloss
obere Klemmschiene mit **waagerecht** schließendem
Flachriegelschloss, **einseitig** mit 15 mm freier Glaskante

Glas	DIN links	DIN rechts
8 mm	34.216.0410.___	34.216.0420.___
10 mm	34.216.0910.___	**34.216.0920.___**
12 mm	34.216.1110.___	34.216.1120.___
15 mm	34.216.1210.___	34.216.1220.___

Seite 306 – 309
Seite 310

24 mm Falztiefe

- **unten:** Türhebel für flachkonische Bodentürschließerachse
- **oben:** Türhebel für ø 15 mm Achslagerbolzen
- max. 1.200 mm Flügelbreite **(Maß nach Angabe)**

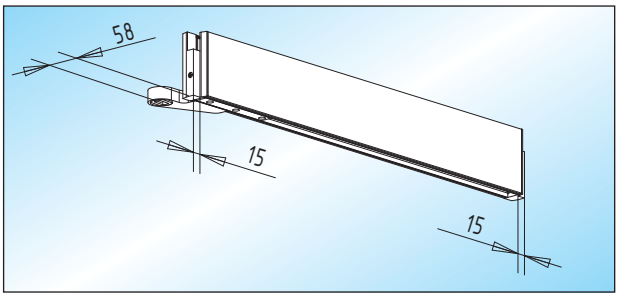

AS 10.2 - untere Klemmschiene (105 mm)
untere Klemmschiene ohne Schloss,
beidseitig mit 15 mm freier Glaskante

Glas	DIN links	DIN rechts
8 mm	34.120.0410.___	34.120.0420.___
10 mm	34.120.0910.___	**34.120.0920.**___
12 mm	34.120.1110.___	34.120.1120.___
15 mm	34.120.1210.___	34.120.1220.___

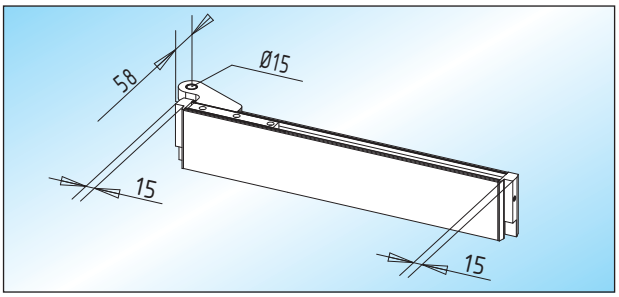

AS 20.2 - obere Klemmschiene (105 mm)
obere Klemmschiene ohne Schloss,
beidseitig mit 15 mm freier Glaskante

Glas	DIN links	DIN rechts
8 mm	34.220.0410.___	34.220.0420.___
10 mm	34.220.0910.___	**34.220.0920.**___
12 mm	34.220.1110.___	34.220.1120.___
15 mm	34.220.1210.___	34.220.1220.___

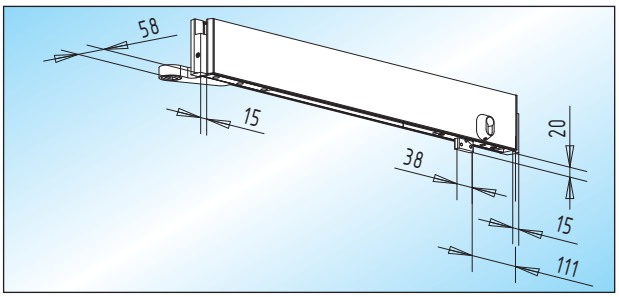

AS 11.2 - untere Klemmschiene (105 mm) / mit Schloss
untere Klemmschiene mit **senkrecht** schließendem
Flachriegelschloss, **beidseitig** mit 15 mm freier Glaskante

Glas	DIN links	DIN rechts
8 mm	34.122.0410.___	34.122.0420.___
10 mm	34.122.0910.___	**34.122.0920.**___
12 mm	34.122.1110.___	34.122.1120.___
15 mm	34.122.1210.___	34.122.1220.___

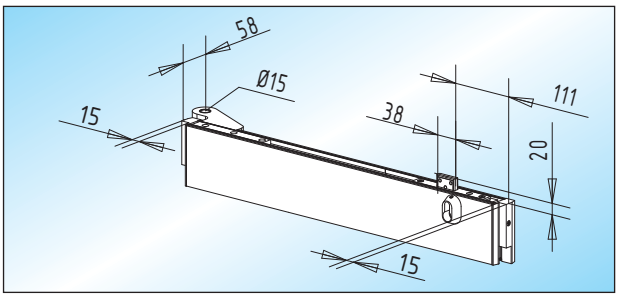

AS 21.2 - obere Klemmschiene (105 mm) / mit Schloss
obere Klemmschiene mit **senkrecht** schließendem
Flachriegelschloss, **beidseitig** mit 15 mm freier Glaskante

Glas	DIN links	DIN rechts
8 mm	34.222.0410.___	34.222.0420.___
10 mm	34.222.0910.___	**34.222.0920.**___
12 mm	34.222.1110.___	34.222.1120.___
15 mm	34.222.1210.___	34.222.1220.___

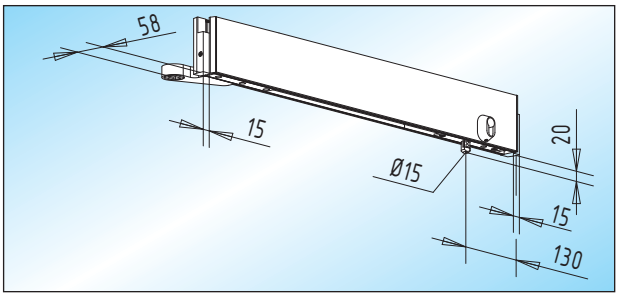

AS 12.2 - untere Klemmschiene (105 mm) / mit Schloss
untere Klemmschiene mit **senkrecht** schließendem
Rundriegelschloss, **beidseitig** mit 15 mm freier Glaskante

Glas	DIN links	DIN rechts
8 mm	34.124.0410.___	34.124.0420.___
10 mm	34.124.0910.___	**34.124.0920.**___
12 mm	34.124.1110.___	34.124.1120.___
15 mm	34.124.1210.___	34.124.1220.___

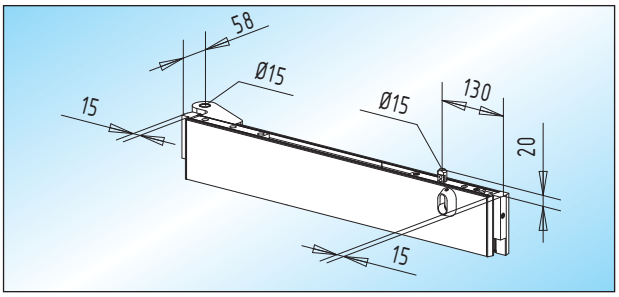

AS 22.2 - obere Klemmschiene (105 mm) / mit Schloss
obere Klemmschiene mit **senkrecht** schließendem
Rundriegelschloss, **beidseitig** mit 15 mm freier Glaskante

Glas	DIN links	DIN rechts
8 mm	34.224.0410.___	34.224.0420.___
10 mm	34.224.0910.___	**34.224.0920.**___
12 mm	34.224.1110.___	34.224.1120.___
15 mm	34.224.1210.___	34.224.1220.___

Seite 306 – 309
Seite 310

ohne Falzzarge (für E-Öffner)

- **unten:** Türhebel für flachkonische Bodentürschließerachse
- **oben:** Türhebel für ø 15 mm Achslagerbolzen
- mit waagerecht schließendem PZ-Fallenschloss **(für E-Öffner)**
- max. 1.200 mm Flügelbreite **(Maß nach Angabe)**

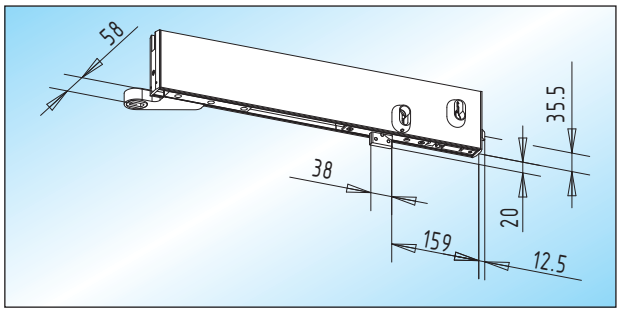

AS 11.3 - untere Klemmschiene (105 mm)

untere Klemmschiene mit **senkrecht** schließendem **Flachriegelschloss**

Glas	DIN links	DIN rechts
8 mm	34.132.0410.___	34.132.0420.___
10 mm	34.132.0910.___	**34.132.0920.___**
12 mm	34.132.1110.___	34.132.1120.___
15 mm	34.132.1210.___	34.132.1220.___

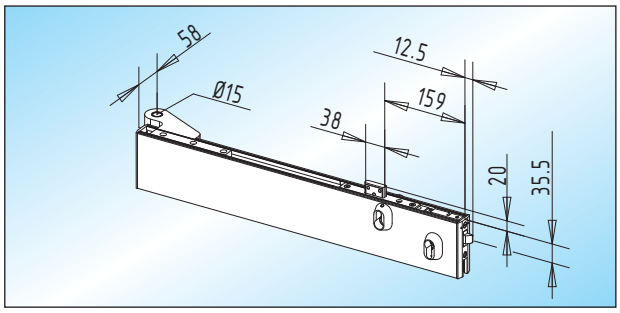

AS 21.3 - obere Klemmschiene (105 mm)

obere Klemmschiene mit **senkrecht** schließendem **Flachriegelschloss**

Glas	DIN links	DIN rechts
8 mm	34.232.0410.___	34.232.0420.___
10 mm	34.232.0910.___	**34.232.0920.___**
12 mm	34.232.1110.___	34.232.1120.___
15 mm	34.232.1210.___	34.232.1220.___

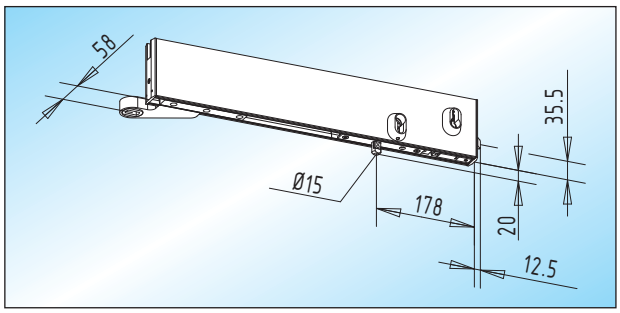

AS 12.3 - untere Klemmschiene (105 mm)

untere Klemmschiene mit **senkrecht** schließendem **Rundriegelschloss**

Glas	DIN links	DIN rechts
8 mm	34.134.0410.___	34.134.0420.___
10 mm	34.134.0910.___	**34.134.0920.___**
12 mm	34.134.1110.___	34.134.1120.___
15 mm	34.134.1210.___	34.134.1220.___

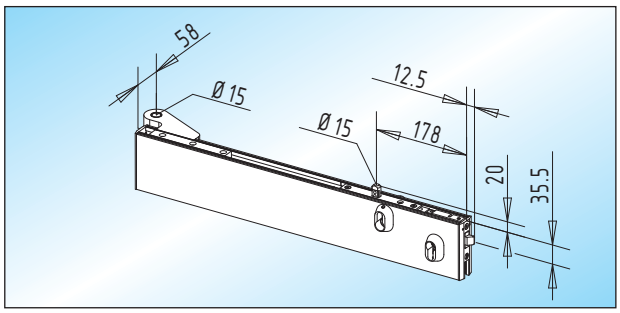

AS 22.3 - obere Klemmschiene (105 mm)

obere Klemmschiene mit **senkrecht** schließendem **Rundriegelschloss**

Glas	DIN links	DIN rechts
8 mm	34.234.0410.___	34.234.0420.___
10 mm	34.234.0910.___	**34.234.0920.___**
12 mm	34.234.1110.___	34.234.1120.___
15 mm	34.234.1210.___	34.234.1220.___

Seite 306 – 309
Seite 310

ohne Falzzarge (mit E-Öffner)

- **unten:** Türhebel für flachkonische Bodentürschließerachse
- **oben:** Türhebel für ø 15 mm Achslagerbolzen

- **mit E-Öffner** (Arbeitsstrom) und Anschlag
- max. 1.200 mm Flügelbreite **(Maß nach Angabe)**
- **Glasbearbeitung beachten!**

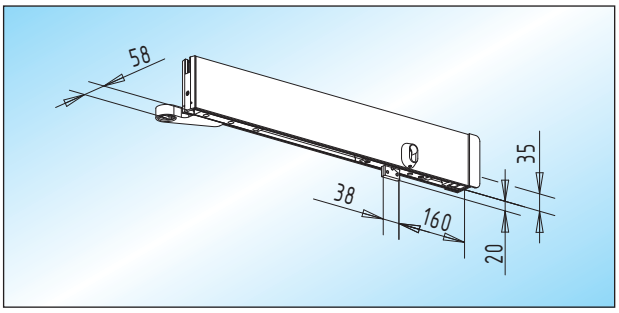

AS 11.4 - untere Klemmschiene (105 mm)

untere Klemmschiene mit **senkrecht** schließendem **Flachriegelschloss**

Glas	DIN links	DIN rechts
8 mm	34.142.0410.___	34.142.0420.___
10 mm	34.142.0910.___	**34.142.0920.**___
12 mm	34.142.1110.___	34.142.1120.___
15 mm	34.142.1210.___	34.142.1220.___

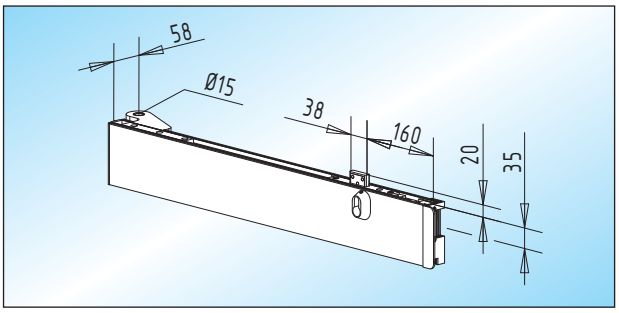

AS 21.4 - obere Klemmschiene (105 mm)

obere Klemmschiene mit **senkrecht** schließendem **Flachriegelschloss**

Glas	DIN links	DIN rechts
8 mm	34.242.0410.___	34.242.0420.___
10 mm	34.242.0910.___	**34.242.0920.**___
12 mm	34.242.1110.___	34.242.1120.___
15 mm	34.242.1210.___	34.242.1220.___

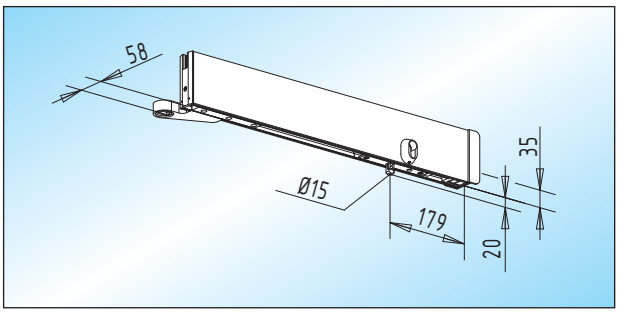

AS 12.4 - untere Klemmschiene (105 mm)

untere Klemmschiene mit **senkrecht** schließendem **Rundriegelschloss**

Glas	DIN links	DIN rechts
8 mm	34.144.0410.___	34.144.0420.___
10 mm	34.144.0910.___	**34.144.0920.**___
12 mm	34.144.1110.___	34.144.1120.___
15 mm	34.144.1210.___	34.144.1220.___

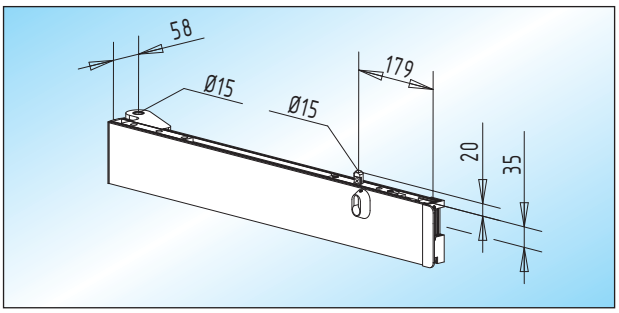

AS 22.4 - obere Klemmschiene (105 mm)

obere Klemmschiene mit **senkrecht** schließendem **Rundriegelschloss**

Glas	DIN links	DIN rechts
8 mm	34.244.0410.___	34.244.0420.___
10 mm	34.244.0910.___	**34.244.0920.**___
12 mm	34.244.1110.___	34.244.1120.___
15 mm	34.244.1210.___	34.244.1220.___

Seite 306 – 309
Seite 310
Seite 309

24 mm Falztiefe (für E-Öffner)

- **unten:** Türhebel für flachkonische Bodentürschließerachse
- **oben:** Türhebel für ø 15 mm Achslagerbolzen
- mit waagerecht schließendem PZ-Fallenschloss **(für E-Öffner)**
- max. 1.200 mm Flügelbreite **(Maß nach Angabe)**

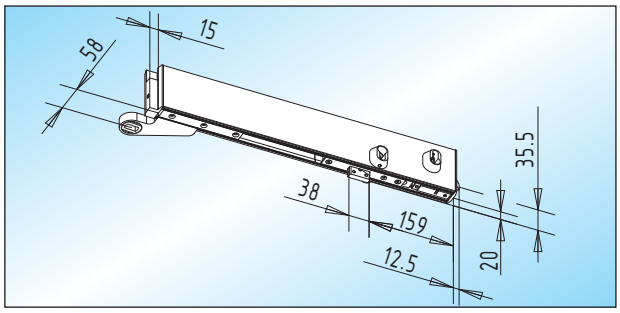

AS 11.5 - untere Klemmschiene (105 mm)
untere Klemmschiene mit **senkrecht** schließendem **Flachriegelschloss**, **einseitig** mit 15 mm freier Glaskante

Glas	DIN links	DIN rechts
8 mm	34.152.0410.___	34.152.0420.___
10 mm	34.152.0910.___	**34.152.0920.___**
12 mm	34.152.1110.___	34.152.1120.___
15 mm	34.152.1210.___	34.152.1220.___

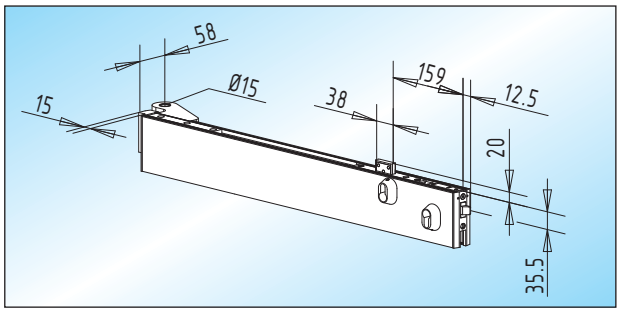

AS 21.5 - obere Klemmschiene (105 mm)
obere Klemmschiene mit **senkrecht** schließendem **Flachriegelschloss**, **einseitig** mit 15 mm freier Glaskante

Glas	DIN links	DIN rechts
8 mm	34.252.0410.___	34.252.0420.___
10 mm	34.252.0910.___	**34.252.0920.___**
12 mm	34.252.1110.___	34.252.1120.___
15 mm	34.252.1210.___	34.252.1220.___

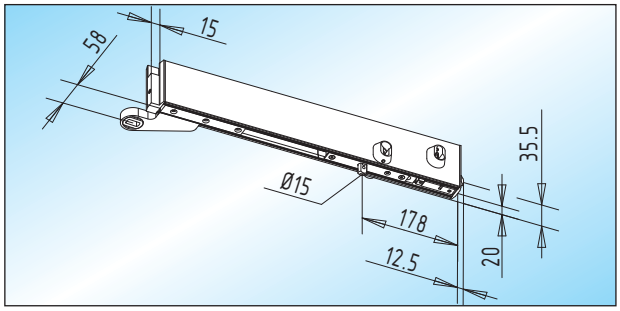

AS 12.5 - untere Klemmschiene (105 mm)
untere Klemmschiene mit **senkrecht** schließendem **Rundriegelschloss**, **einseitig** mit 15 mm freier Glaskante

Glas	DIN links	DIN rechts
8 mm	34.154.0410.___	34.154.0420.___
10 mm	34.154.0910.___	**34.154.0920.___**
12 mm	34.154.1110.___	34.154.1120.___
15 mm	34.154.1210.___	34.154.1220.___

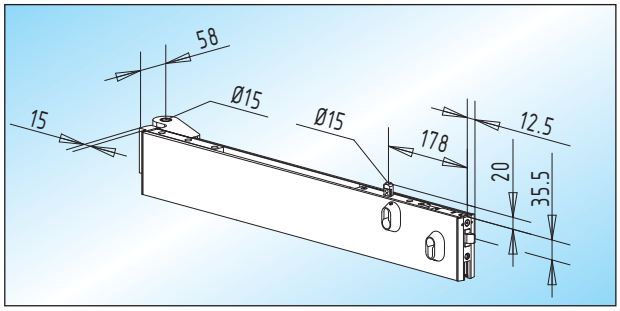

AS 22.5 - obere Klemmschiene (105 mm)
obere Klemmschiene mit **senkrecht** schließendem **Rundriegelschloss**, **einseitig** mit 15 mm freier Glaskante

Glas	DIN links	DIN rechts
8 mm	34.254.0410.___	34.254.0420.___
10 mm	34.254.0910.___	**34.254.0920.___**
12 mm	34.254.1110.___	34.254.1120.___
15 mm	34.254.1210.___	34.254.1220.___

Seite 306 – 309
Seite 310

24 mm Falztiefe (mit E-Öffner)

- **unten:** Türhebel für flachkonische Bodentürschließerachse
- **oben:** Türhebel für ø 15 mm Achslagerbolzen

- **mit E-Öffner** (Arbeitsstrom) und Anschlag
- max. 1.200 mm Flügelbreite **(Maß nach Angabe)**
- **Glasbearbeitung beachten!**

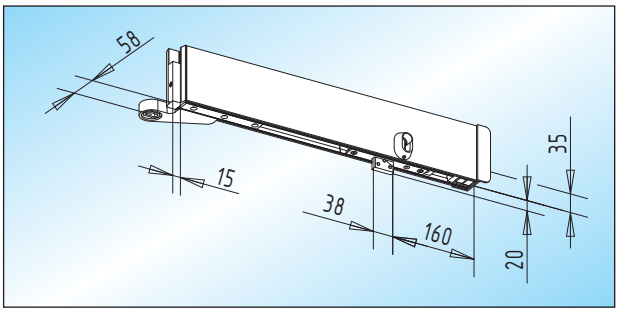

AS 11.6 - untere Klemmschiene (105 mm)

untere Klemmschiene mit **senkrecht** schließendem **Flachriegelschloss**, **einseitig** mit 15 mm freier Glaskante

Glas	DIN links	DIN rechts
8 mm	34.162.0410.___	34.162.0420.___
10 mm	34.162.0910.___	**34.162.0920.___**
12 mm	34.162.1110.___	34.162.1120.___
15 mm	34.162.1210.___	34.162.1220.___

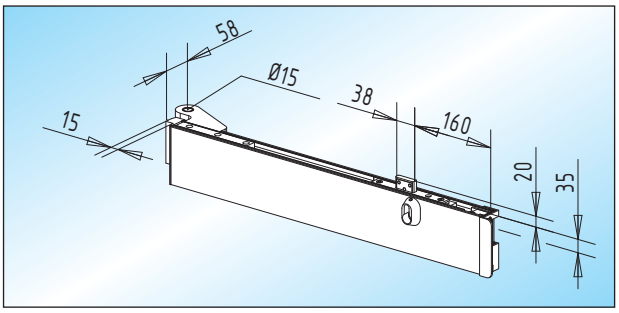

AS 21.6 - obere Klemmschiene (105 mm)

obere Klemmschiene mit **senkrecht** schließendem **Flachriegelschloss**, **einseitig** mit 15 mm freier Glaskante

Glas	DIN links	DIN rechts
8 mm	34.262.0410.___	34.262.0420.___
10 mm	34.262.0910.___	**34.262.0920.___**
12 mm	34.262.1110.___	34.262.1120.___
15 mm	34.262.1210.___	34.262.1220.___

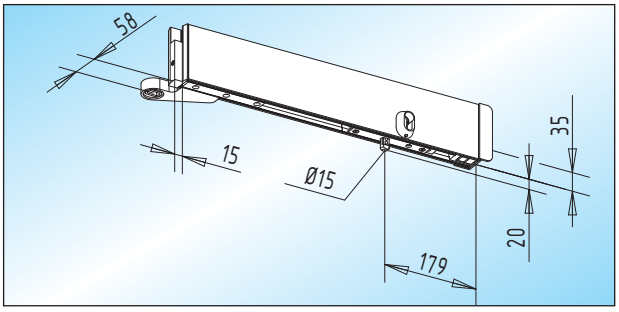

AS 12.6 - untere Klemmschiene (105 mm)

untere Klemmschiene mit **senkrecht** schließendem **Rundriegelschloss**, **einseitig** mit 15 mm freier Glaskante

Glas	DIN links	DIN rechts
8 mm	34.164.0410.___	34.164.0420.___
10 mm	34.164.0910.___	**34.164.0920.___**
12 mm	34.164.1110.___	34.164.1120.___
15 mm	34.164.1210.___	34.164.1220.___

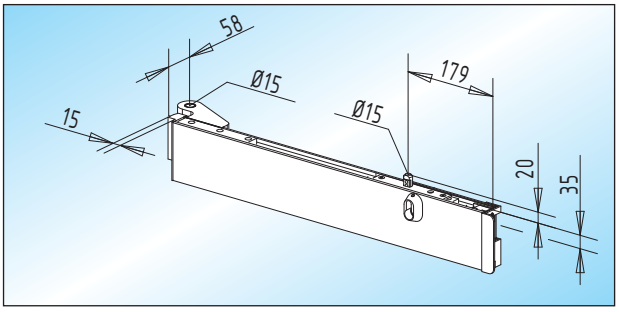

AS 22.6 - obere Klemmschiene (105 mm)

obere Klemmschiene mit **senkrecht** schließendem **Rundriegelschloss**, **einseitig** mit 15 mm freier Glaskante

Glas	DIN links	DIN rechts
8 mm	34.264.0410.___	34.264.0420.___
10 mm	34.264.0910.___	**34.264.0920.___**
12 mm	34.264.1110.___	34.264.1120.___
15 mm	34.264.1210.___	34.264.1220.___

Seite 306 – 309
Seite 310
Seite 309

ohne Falzzarge

- **unten:** Türhebel für flachkonische Bodentürschließerachse
- **oben:** Türhebel für ø 15 mm Achslagerbolzen
- max. 1.200 mm Flügelbreite **(Maß nach Angabe)**

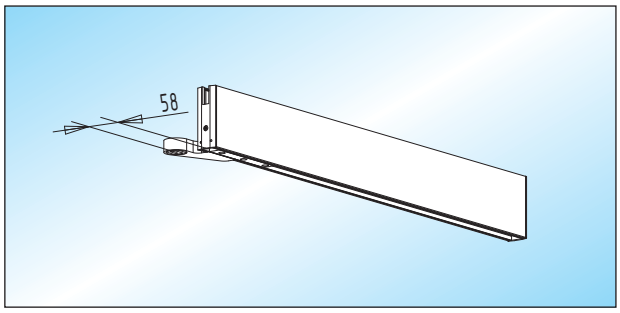

AS 15 - untere Klemmschiene (76 mm)
untere Klemmschiene ohne Schloss

Glas	DIN links	DIN rechts
8 mm	34.300.0410.___	34.300.0420.___
10 mm	34.300.0910.___	**34.300.0920.**___
12 mm	34.300.1110.___	34.300.1120.___

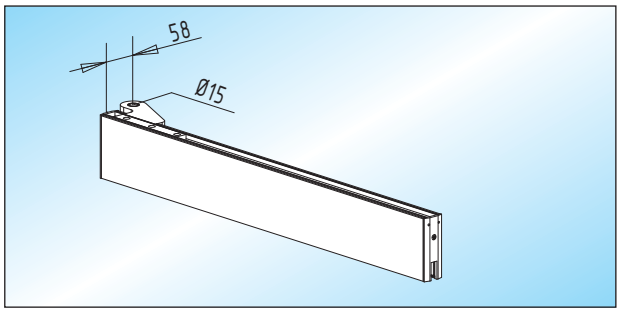

AS 25 - obere Klemmschiene (76 mm)
obere Klemmschiene ohne Schloss

Glas	DIN links	DIN rechts
8 mm	34.400.0410.___	34.400.0420.___
10 mm	34.400.0910.___	**34.400.0920.**___
12 mm	34.400.1110.___	34.400.1120.___

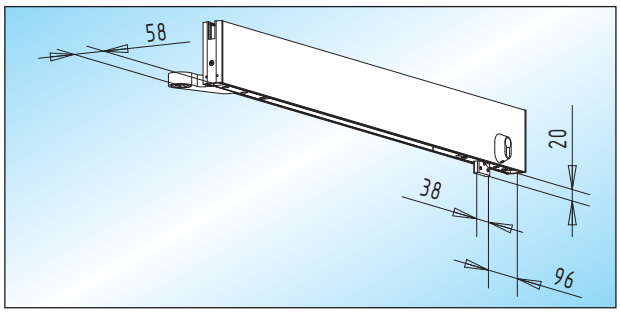

AS 16 - untere Klemmschiene (76 mm) / mit Schloss
untere Klemmschiene mit **senkrecht** schließendem **Flachriegelschloss**

Glas	DIN links	DIN rechts
8 mm	34.302.0410.___	34.302.0420.___
10 mm	34.302.0910.___	**34.302.0920.**___
12 mm	34.302.1110.___	34.302.1120.___

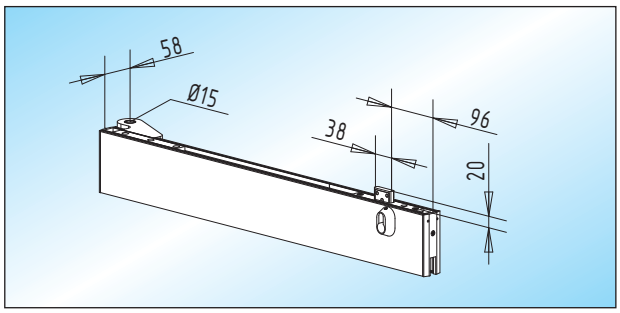

AS 26 - obere Klemmschiene (76 mm) / mit Schloss
obere Klemmschiene mit **senkrecht** schließendem **Flachriegelschloss**

Glas	DIN links	DIN rechts
8 mm	34.402.0410.___	34.402.0420.___
10 mm	34.402.0910.___	**34.402.0920.**___
12 mm	34.402.1110.___	34.402.1120.___

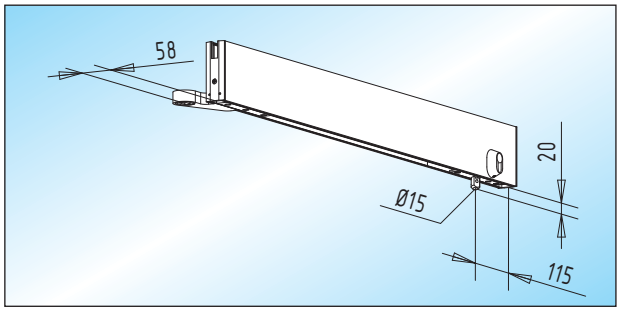

AS 17 - untere Klemmschiene (76 mm) / mit Schloss
untere Klemmschiene mit **senkrecht** schließendem **Rundriegelschloss**

Glas	DIN links	DIN rechts
8 mm	34.304.0410.___	34.304.0420.___
10 mm	34.304.0910.___	**34.304.0920.**___
12 mm	34.304.1110.___	34.304.1120.___

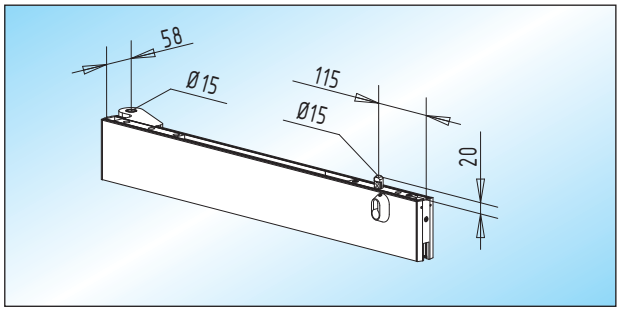

AS 27 - obere Klemmschiene (76 mm) / mit Schloss
obere Klemmschiene mit **senkrecht** schließendem **Rundriegelschloss**

Glas	DIN links	DIN rechts
8 mm	34.404.0410.___	34.404.0420.___
10 mm	34.404.0910.___	**34.404.0920.**___
12 mm	34.404.1110.___	34.404.1120.___

24 mm Falztiefe

- **unten:** Türhebel für flachkonische Bodentürschließerachse
- **oben:** Türhebel für ø 15 mm Achslagerbolzen
- max. 1.200 mm Flügelbreite **(Maß nach Angabe)**

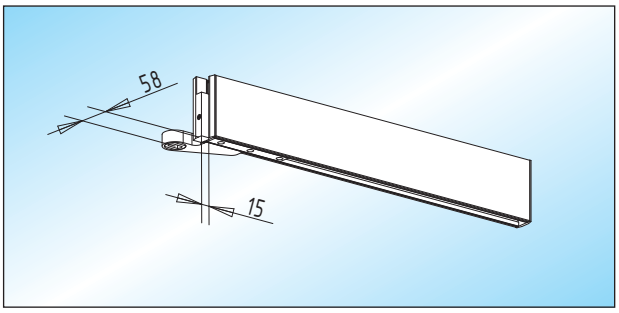

AS 15.1 - untere Klemmschiene (76 mm)
untere Klemmschiene ohne Schloss,
einseitig mit 15 mm freier Glaskante

Glas	DIN links	DIN rechts
8 mm	34.310.0410.___	34.310.0420.___
10 mm	34.310.0910.___	**34.310.0920.**___
12 mm	34.310.1110.___	34.310.1120.___

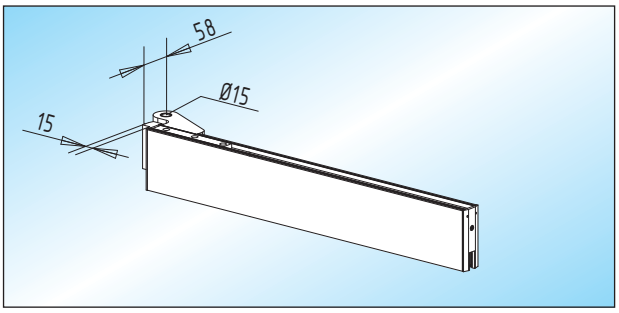

AS 25.1 - obere Klemmschiene (76 mm)
obere Klemmschiene ohne Schloss,
einseitig mit 15 mm freier Glaskante

Glas	DIN links	DIN rechts
8 mm	34.410.0410.___	34.410.0420.___
10 mm	34.410.0910.___	**34.410.0920.**___
12 mm	34.410.1110.___	34.410.1120.___

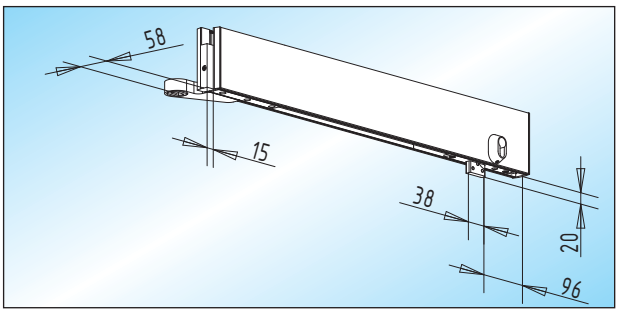

AS 16.1 - untere Klemmschiene (76 mm) / mit Schloss
untere Klemmschiene mit **senkrecht** schließendem
Flachriegelschloss, **einseitig** mit 15 mm freier Glaskante

Glas	DIN links	DIN rechts
8 mm	34.312.0410.___	34.312.0420.___
10 mm	34.312.0910.___	**34.312.0920.**___
12 mm	34.312.1110.___	34.312.1120.___

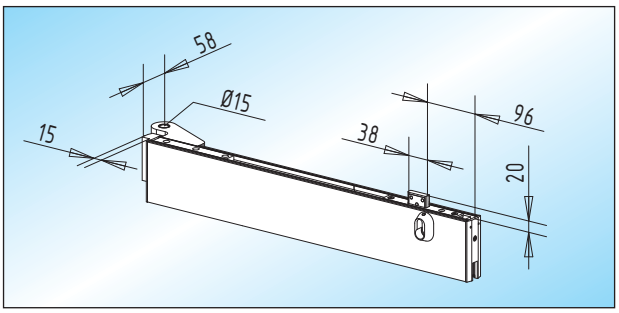

AS 26.1 - obere Klemmschiene (76 mm) / mit Schloss
obere Klemmschiene mit **senkrecht** schließendem
Flachriegelschloss, **einseitig** mit 15 mm freier Glaskante

Glas	DIN links	DIN rechts
8 mm	34.412.0410.___	34.412.0420.___
10 mm	34.412.0910.___	**34.412.0920.**___
12 mm	34.412.1110.___	34.412.1120.___

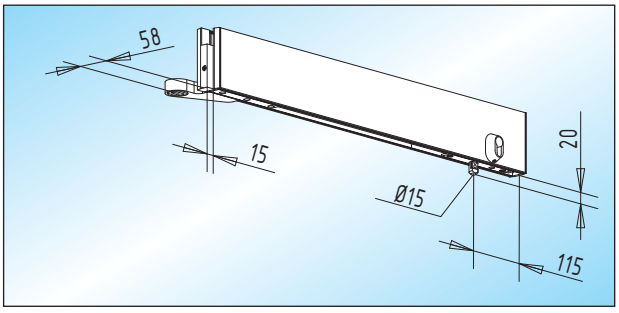

AS 17.1 - untere Klemmschiene (76 mm) / mit Schloss
untere Klemmschiene mit **senkrecht** schließendem
Rundriegelschloss, **einseitig** mit 15 mm freier Glaskante

Glas	DIN links	DIN rechts
8 mm	34.314.0410.___	34.314.0420.___
10 mm	34.314.0910.___	**34.314.0920.**___
12 mm	34.314.1110.___	34.314.1120.___

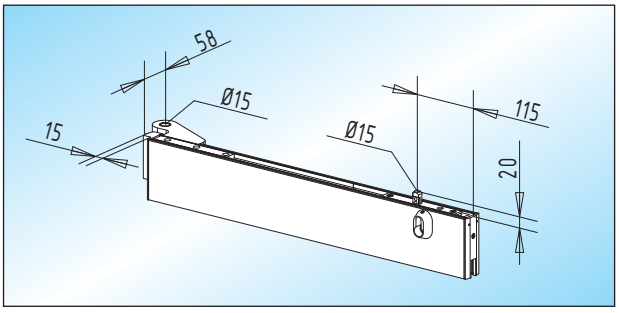

AS 27.1 - obere Klemmschiene (76 mm) / mit Schloss
obere Klemmschiene mit **senkrecht** schließendem
Rundriegelschloss, **einseitig** mit 15 mm freier Glaskante

Glas	DIN links	DIN rechts
8 mm	34.414.0410.___	34.414.0420.___
10 mm	34.414.0910.___	**34.414.0920.**___
12 mm	34.414.1110.___	34.414.1120.___

14

Seite 306 – 309
Seite 310

24 mm Falztiefe

- **unten:** Türhebel für flachkonische Bodentürschließerachse
- **oben:** Türhebel für ø 15 mm Achslagerbolzen
- max. 1.200 mm Flügelbreite **(Maß nach Angabe)**

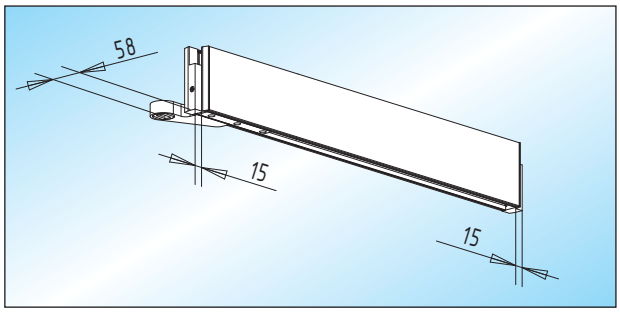

AS 15.2 - untere Klemmschiene (76 mm)
untere Klemmschiene ohne Schloss,
beidseitig mit 15 mm freier Glaskante

Glas	DIN links	DIN rechts
8 mm	34.320.0410.___	34.320.0420.___
10 mm	34.320.0910.___	**34.320.0920.**___
12 mm	34.320.1110.___	34.320.1120.___

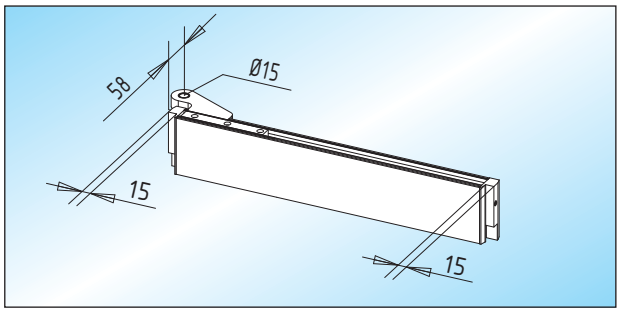

AS 25.2 - obere Klemmschiene (76 mm)
obere Klemmschiene ohne Schloss,
beidseitig mit 15 mm freier Glaskante

Glas	DIN links	DIN rechts
8 mm	34.420.0410.___	34.420.0420.___
10 mm	34.420.0910.___	**34.420.0920.**___
12 mm	34.420.1110.___	34.420.1120.___

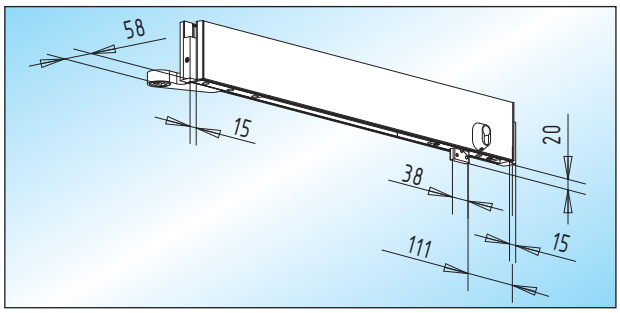

AS 16.2 - untere Klemmschiene (76 mm) / mit Schloss
untere Klemmschiene mit **senkrecht** schließendem
Flachriegelschloss, **beidseitig** mit 15 mm freier Glaskante

Glas	DIN links	DIN rechts
8 mm	34.322.0410.___	34.322.0420.___
10 mm	34.322.0910.___	**34.322.0920.**___
12 mm	34.322.1110.___	34.322.1120.___

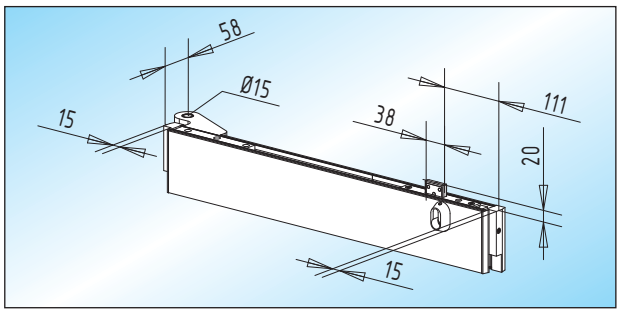

AS 26.2 - obere Klemmschiene (76 mm) / mit Schloss
obere Klemmschiene mit **senkrecht** schließendem
Flachriegelschloss, **beidseitig** mit 15 mm freier Glaskante

Glas	DIN links	DIN rechts
8 mm	34.422.0410.___	34.422.0420.___
10 mm	34.422.0910.___	**34.422.0920.**___
12 mm	34.422.1110.___	34.422.1120.___

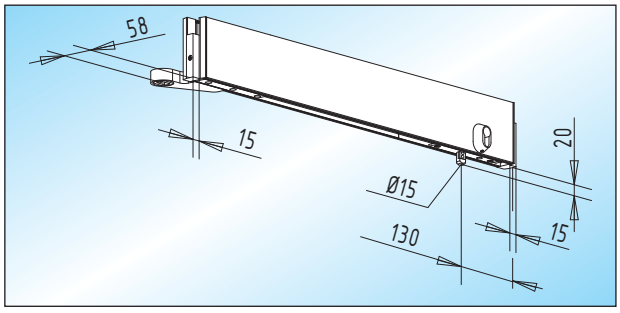

AS 17.2 - untere Klemmschiene (76 mm) / mit Schloss
untere Klemmschiene mit **senkrecht** schließendem
Rundriegelschloss, **beidseitig** mit 15 mm freier Glaskante

Glas	DIN links	DIN rechts
8 mm	34.324.0410.___	34.324.0420.___
10 mm	34.324.0910.___	**34.324.0920.**___
12 mm	34.324.1110.___	34.324.1120.___

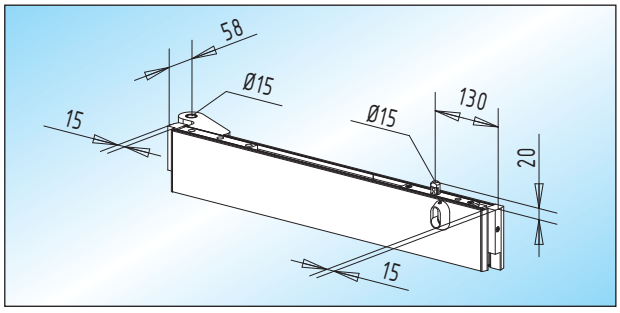

AS 27.2 - obere Klemmschiene (76 mm) / mit Schloss
obere Klemmschiene mit **senkrecht** schließendem
Rundriegelschloss, **beidseitig** mit 15 mm freier Glaskante

Glas	DIN links	DIN rechts
8 mm	34.424.0410.___	34.424.0420.___
10 mm	34.424.0910.___	**34.424.0920.**___
12 mm	34.424.1110.___	34.424.1120.___

Seite 306 – 309
Seite 310

Zubehör

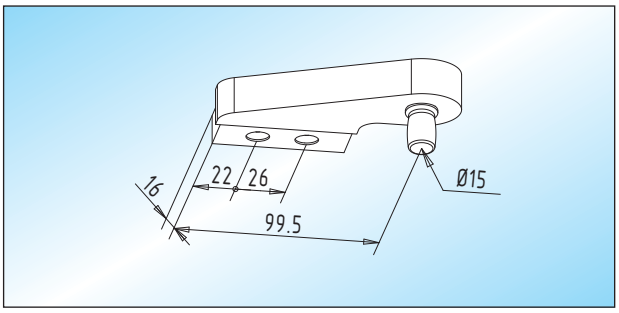

AT 24 - oberer Türhebel
oberer Türhebel mit ø 15 mm Achslagerbolzen und
Montagesockel für Holz- und Metallzargen

Glas	
8-12 mm	**31.400.0600.___**
15 mm	31.400.1200.___

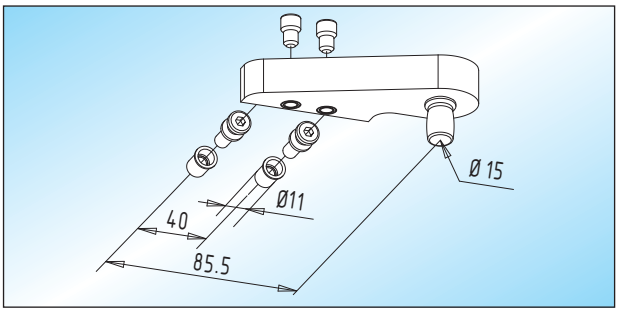

AT 24.2 - oberer Türhebel
oberer Türhebel mit ø 15 mm Achslagerbolzen und
Befestigungsschrauben für Metallzargen

Glas	
8-12 mm	**31.404.0600.___**
15 mm	31.404.1200.___

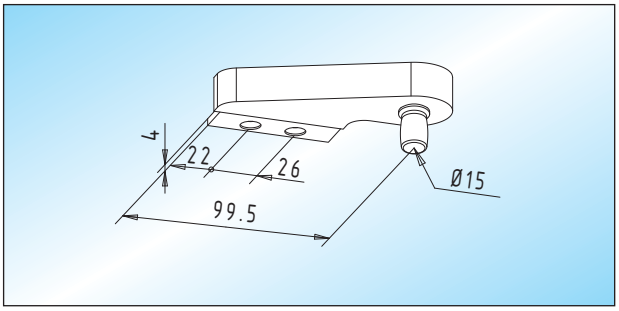

AT 24.1 - oberer Türhebel
oberer Türhebel mit ø 15 mm Achslagerbolzen und
Anschraubwinkel für Holzzargen

Glas	
8-12 mm	**31.402.0600.___**
15 mm	31.402.1200.___

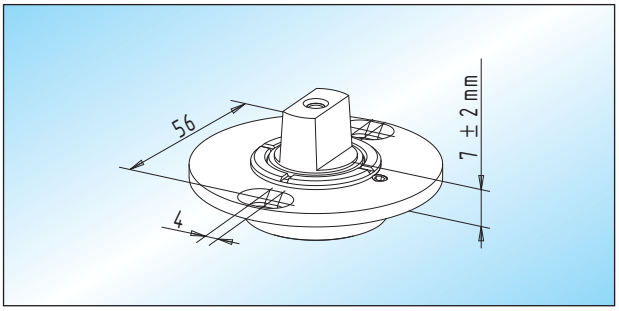

PT 11 - Bodenlager
höhenverstellbares, verzinktes Bodenlager

	30.122.0000.010

14

Seite 306 – 309
Seite 310

Zubehör

■ **Dichtungen max. 3.000 mm Länge**

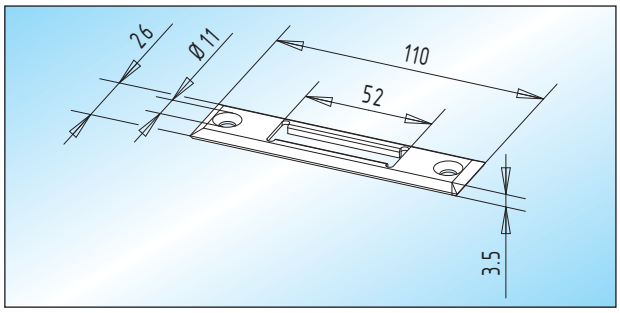

Schließblech
Schließblech mit Schrauben und Dübeln
Lieferbar in Messing und Edelstahl!

	32.600.0000.___

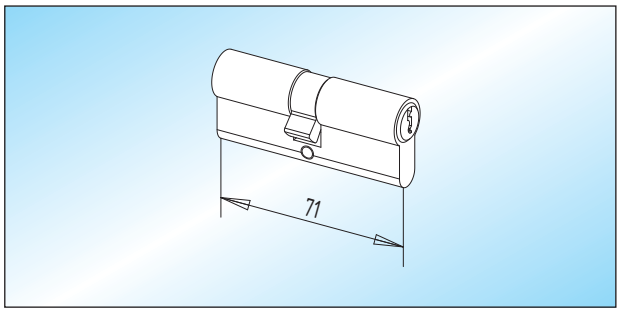

Profilzylinder
matt vernickelter Messing-Profilzylinder / DIN 18252
71 mm lang, mit 3 Schlüsseln

Schließung	
verschiedenschließend	**26.530.0000.325**
gleichschließend	26.532.0000.325

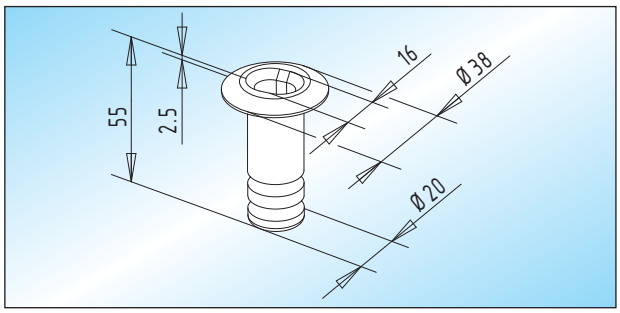

Bodenbuchse
verzinkte Messing-Bodenbuchse für Rundriegel bis ø 15 mm

	32.610.0000.310

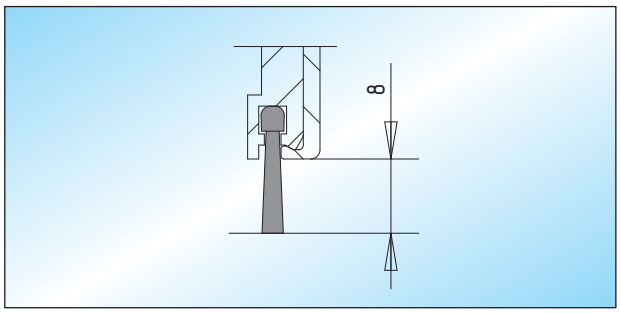

Dichtungsbürste
untere / obere Dichtungsbürste

Lagerlänge:	33.500.0000.505
Fixlänge:	**33.502.0000.505**

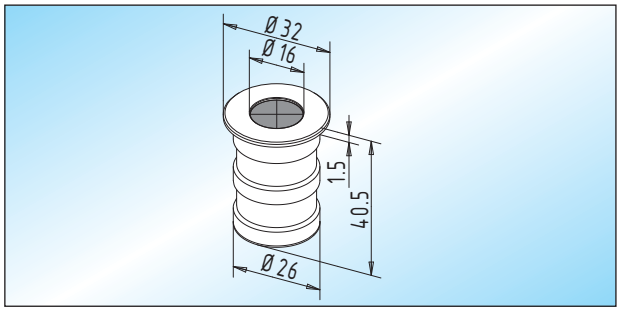

Bodenbuchse / Staubverschluss
Bodenbuchse mit federndem Staubverschluss und Edelstahl-Abdeckring, für Rundriegel bis ø 15 mm, **in nicht rostender Ausführung**

	32.612.0000.426

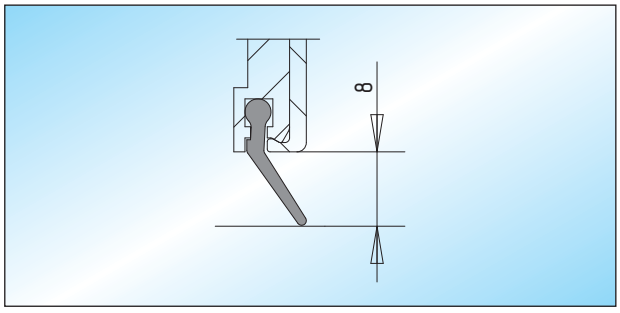

Kunststoff-Lippendichtung
untere / obere KS-Lippendichtung

Lagerlänge:	33.504.0000.505
Fixlänge:	**33.506.0000.505**

Seite 306 – 309
Seite 310

Klemmrahmen



Klemmrahmen

Flexibel und einfach in der Montage.
Zurückhaltend in der Optik.



INHALT

Technische Hinweise 328

Werkstoffe und Oberflächen 329

Produktinformation

Klemmrahmen:

Standard 330

Sicherungsstift 330

Zubehör 331



Technische Hinweise

Klemmrahmen

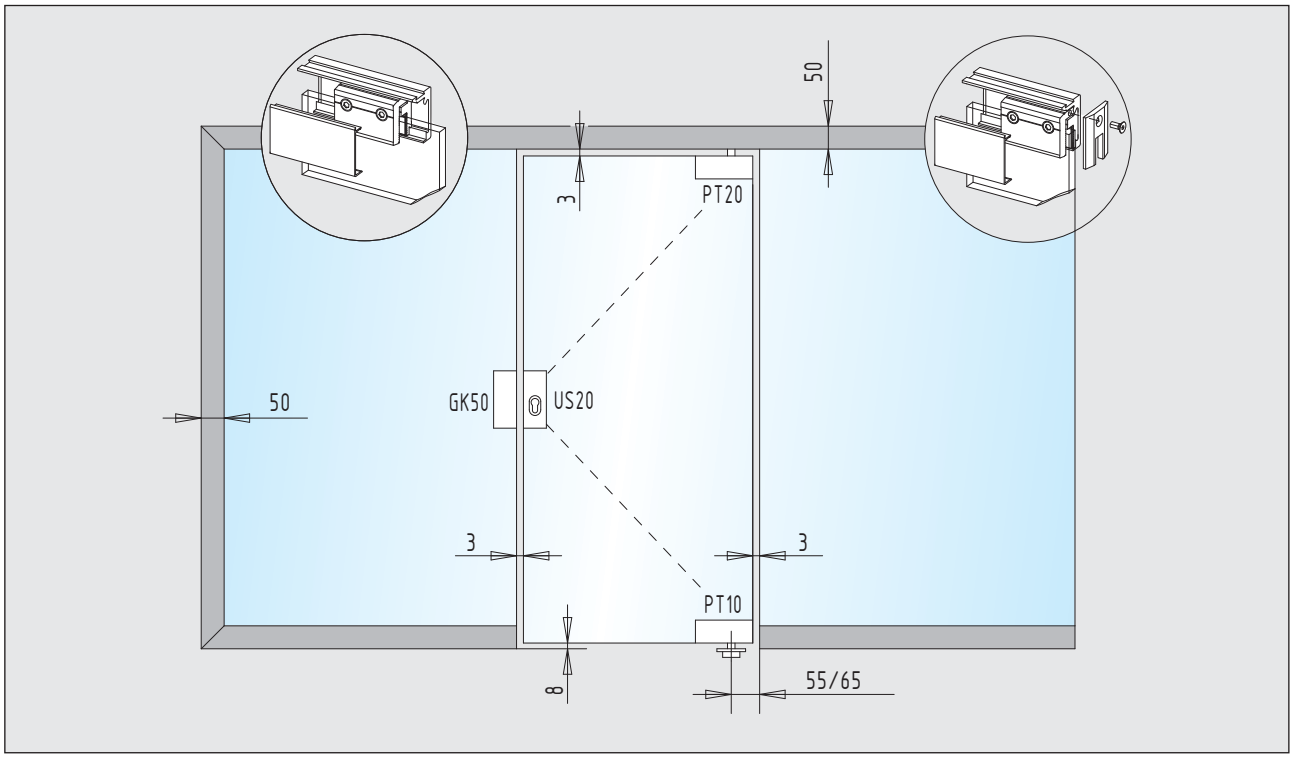

Glasbearbeitung - Klemmrahmen mit Sicherungsstift

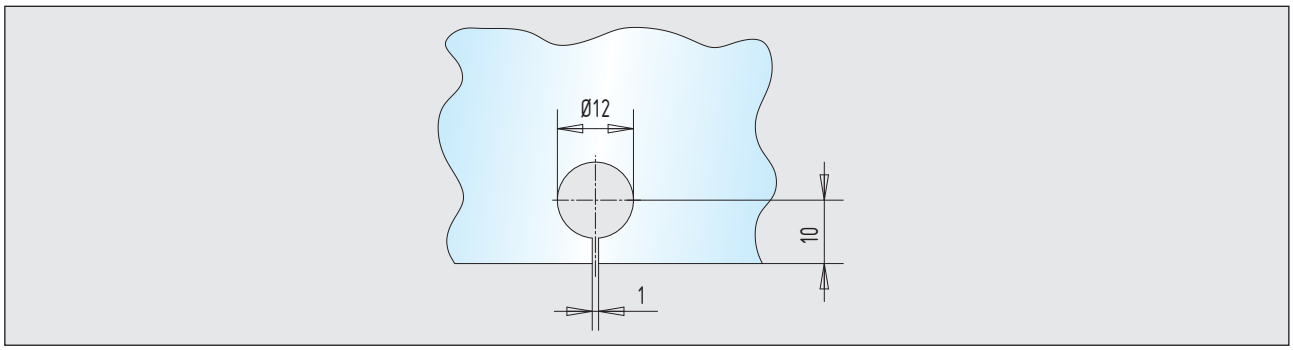

Merkmale

- **Verwendung bei 8 - 12 mm Glasstärke**
- Abdeckblech und Grundprofil aus Aluminium
- Kaschierungsbleche aus Messing und Edelstahl lieferbar
- **Frei verschiebbare Klemmstücke (3 Stück/Meter)**
- **Maximale Traglast: 30 kg pro Klemmstück**
- Grundprofil alle 300 mm gebohrt (Wand-/Deckenanschluss)
- Edelstahl-Schrauben M6 (Anzugsmoment 10 Nm)
- **Einsatz mit oberem Drehlager möglich**
- Keine Glasbearbeitung notwendig (Ausnahme: Sicherungsstift)
- Bei Überkopfverglasung – immer Sicherungsstift verwenden

Werkstoffe und Oberflächen

Werkstoffe	Oberflächen-Schlüssel		Klemmrahmen
Aluminium	roh	… 105	●
	E4/C-0 silber	… 112	●
	RAL 9010 reinweiß	… 250	●
	RAL 9016 verkehrsweiß	… 255	●
	E4/S5/EV 5 goldfarbig	… 132	●
	E4/C 34 dunkelbronze	… 152	●
	E4/C 31 edelstahlfarbig	… 137	●
	Sondereloxal	… 199	●
	RAL-beschichtet	… 295	●
Messing	poliert	… 318	●
	matt gebürstet	… 328	●
Edelstahl	matt geschliffen	… 426	●
	poliert	… 416	●

Hinweise:

Bei Verwendung des Klemmrahmens in Messing oder Edelstahl werden die Endabdeckungen in Aluminium geliefert. Die Oberfläche wird farblich den Abdeckblechen angepasst.

Bei den Abdeckblechen in Messing und Edelstahl handelt es sich um Kaschierungsbleche, welche zusätzlich auf die Aluminium-Abdeckblenden geklebt werden.

Seite
352 – 353

Standard / Sicherungsstift

- max. 6.000 mm Länge **(Maß nach Angabe)**
- Abdeckblech aus Aluminium max. 6.000 mm Länge
- Abdeckblech aus Messing / Edelstahl max. 2.000 mm Länge

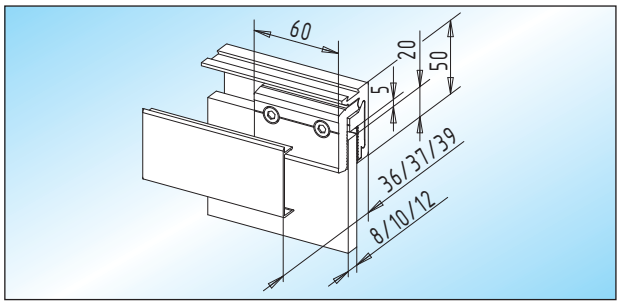

KR 50 - Klemmrahmen

Klemmrahmen mit Grundprofil, Klemmstücken und Abdeckblech

Glas	Lagerlänge	Fixlänge
8 mm	35.100.0400.___	35.102.0400.___
10 mm	35.100.0900.___	**35.102.0900.**___
12 mm	35.100.1100.___	35.102.1100.___

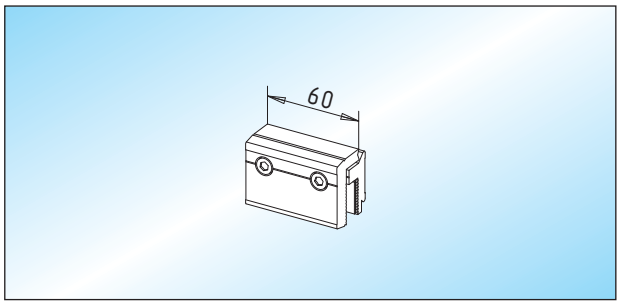

Klemmstück

Klemmstück aus Aluminium

Glas	
8 mm	35.204.0400.105
10 mm	**35.204.0900.105**
12 mm	35.204.1100.105

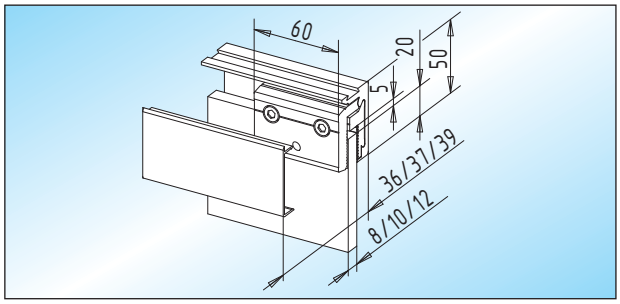

KR 50.1 - Klemmrahmen

Klemmrahmen mit Grundprofil, Klemmstücken **mit Sicherungsstift** und Abdeckblech. **Glasbearbeitung: Seite 328**

Glas	Lagerlänge	Fixlänge
8 mm	35.110.0400.___	35.112.0400.___
10 mm	35.110.0900.___	**35.112.0900.**___
12 mm	35.110.1100.___	35.112.1100.___

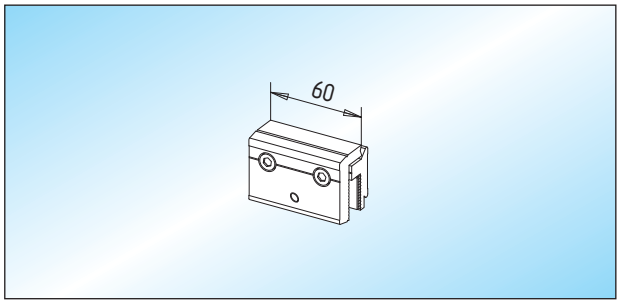

Klemmstück

Klemmstück aus Aluminium **mit Sicherungsstift**.
Glasbearbeitung: Seite 328

Glas	
8 mm	35.206.0400.105
10 mm	**35.206.0900.105**
12 mm	35.206.1100.105

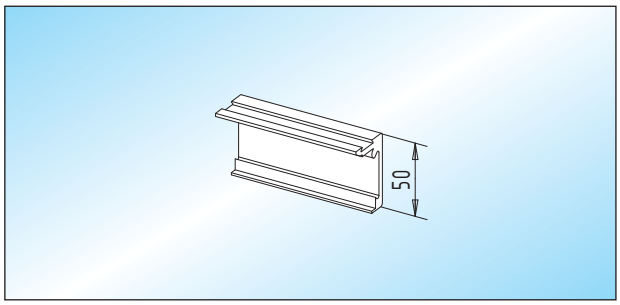

Grundprofil

Grundprofil aus Aluminium

Lagerlänge	35.200.0000.___
Fixlänge	**35.202.0000.**___

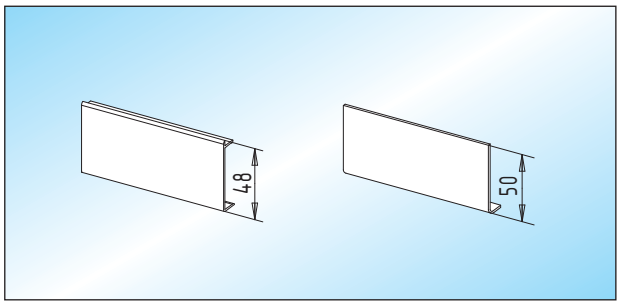

Abdeckblech

Aluminium-Abdeckblech / 48 mm zum Aufclipsen (einseitige Montage)

Lagerlänge	35.210.0000.___
Fixlänge	**35.212.0000.**___

Kaschierungsblech

Kaschierungsblech / 50 mm in Messing / Edelstahl (beidseitige Montage)

Lagerlänge	35.220.0000.___
Fixlänge	**35.222.0000.**___

15

Seite 328
Seite 329

Zubehör

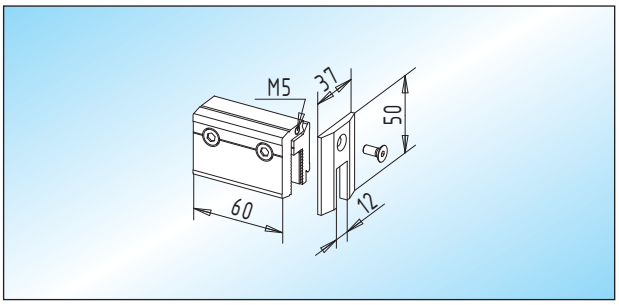

Endabdeckung
Endabdeckung aus Aluminium und Klemmstück

Glas	
8 mm	35.300.0400.___
10 mm	**35.300.0900.___**
12 mm	35.300.1100.___

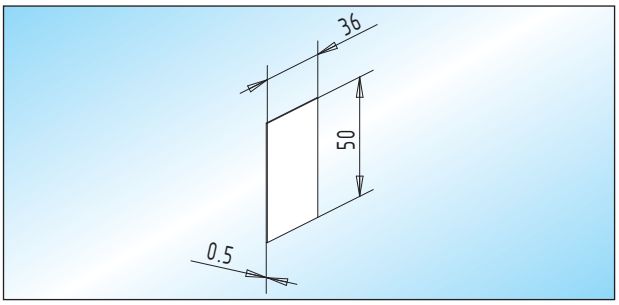

Endabdeckung
Endabdeckung aus Aluminium, selbstklebend

Glas	
8 - 12 mm	**35.304.0600.___**

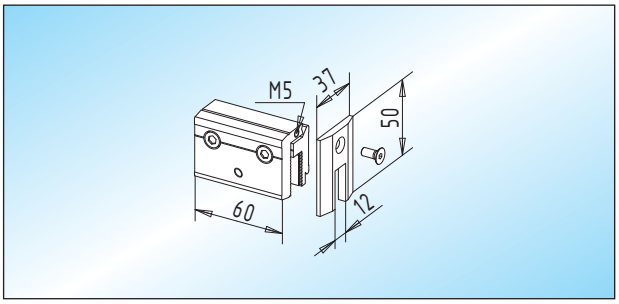

Endabdeckung
Endabdeckung aus Aluminium und Klemmenstück **mit Sicherungsstift. Glasbearbeitung: Seite 328**

Glas	
8 mm	35.302.0400.___
10 mm	**35.302.0900.___**
12 mm	35.302.1100.___

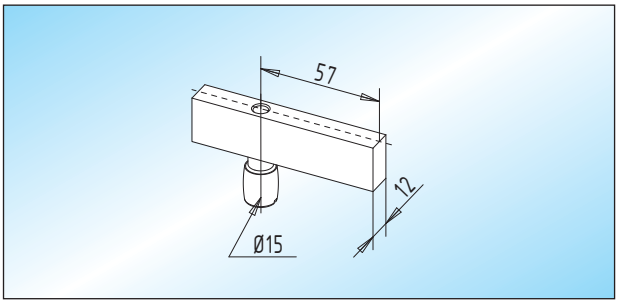

oberes Drehlager
oberes Drehlager in Aluminium mit Edelstahl-Achslagerbolzen

	35.306.0000.426

15

Seite 328
Seite 329

Notizen

Klemmhalter



Klemmhalter

Akzente für einen besonderen Werkstoff.







INHALT

Technische Hinweise 336

Werkstoffe und Oberflächen 337

Produktinformation
Klemmhalter:
Rechteck- / Rundrohr 338 - 339
Sicherungsstift 339



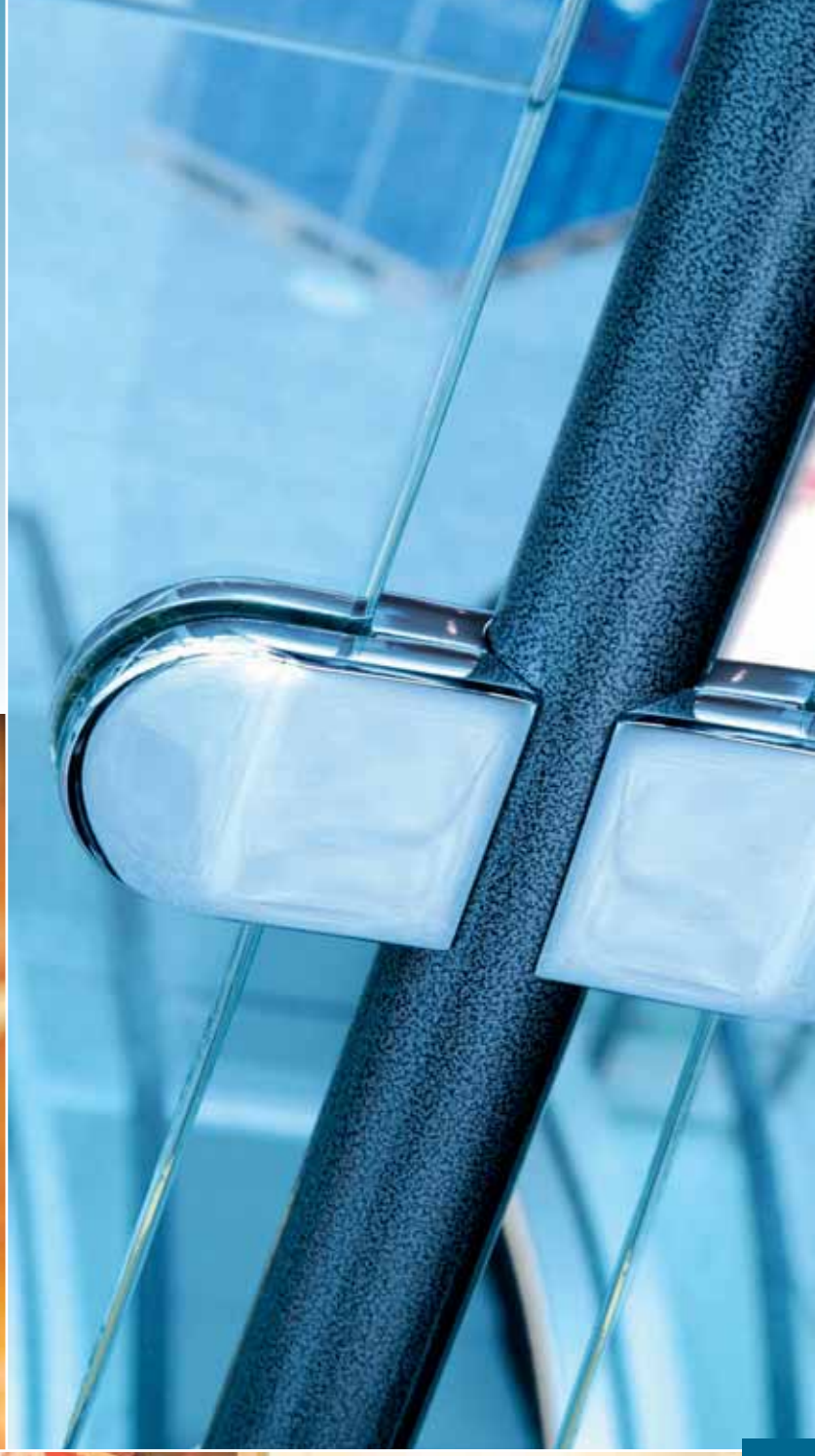



Technische Hinweise

Klemmhalter - Standard



Klemmhalter sind für Rechteck- und Rundrohr lieferbar und werden häufig an Treppengeländer, Balkonverglasungen und Umwehrungen eingesetzt.

Durch einen zusätzlichen Sicherungsstift werden besondere Sicherheitsaspekte berücksichtigt (siehe unten).

Glasbearbeitung - Klemmhalter mit Sicherungsstift

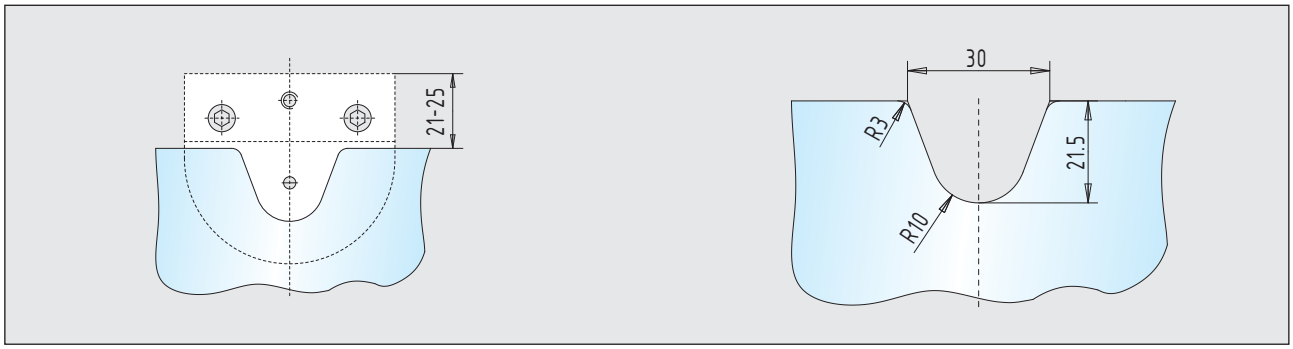

Aus Sicherheitsgründen empfiehlt es sich bei seitlich angeordneten Halterungen (Überkopfverglasungen) einen Sicherungsstift zu verwenden.

Die Glasbearbeitung ist nur bei Verwendung eines Sicherungsstiftes notwendig.

16

Merkmale

- **Verwendung bei 6 - 12 mm Glasstärke**
- Wahlweise mit Befestigungsloch oder Gewinde
- Edelstahl-Schrauben M6/M8 (Anzugsmomente 10/16 Nm)
- Keine Glasbearbeitung notwendig (Ausnahme: Sicherungsstift)
- TÜV geprüft und zertifiziert

Hinweis:

Die Vorgaben für absturzsichernde Verglasungen der zuständigen Landesbauämter sind zu beachten.

Das Deutsche Institut für Bautechnik (DIBt) erarbeitet hierzu zurzeit eine einheitliche Richtlinie.

Werkstoffe und Oberflächen

Werkstoffe	Oberflächen-Schlüssel		Klemmhalter
Zink-Druckguss	silber beschichtet	… 730	●
	RAL 9010 reinweiß	… 750	●
	RAL 9016 verkehrsweiß	… 755	●
	matt verchromt	… 772	●
	poliert verchromt	… 774	●
	RAL-beschichtet	… 795	●
Messing	poliert	… 318	●
	matt gebürstet	… 328	●
	matt verchromt	… 372	●
	poliert verchromt	… 374	●
Edelstahl	matt geschliffen	… 426	●
	poliert	… 416	●

Hinweis:

Die Klemmhalter 36.120.0200.___ bis 36.136.0200.___ sind auch in Aluminium lieferbar.

Aus Sicherheitsgründen ist zur Aufnahme des Scheibengewichtes, bei seitlich angeordneten Klemmhaltern, grundsätzlich auch **unten - waagerecht** ein Klemmhalter bzw. eine Abstützung vorzusehen.
Alternativ sind in den Scheibenfeldern seitlich Randausschnitte bzw. Bohrungen einzuplanen und die Klemmhalter mit Sicherungsstift zu berücksichtigen!

Der dargestellte Sicherungsstift gehört nicht zum Lieferumfang der Klemmhalter, sondern ist bei Bedarf zusätzlich zu bestellen.

Seite
352 – 353

Rechteck- / Rundrohr

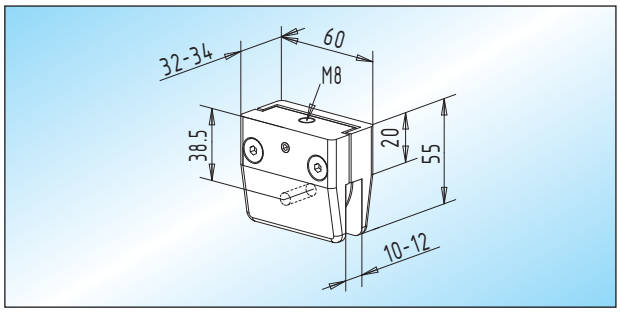

Klemmhalter
Klemmhalter, 60 mm breit
Lieferbar in Zink-Druckguss!

Glas	Auflagefläche	M8
10 - 12 mm	**gerade**	**36.100.1000.___**

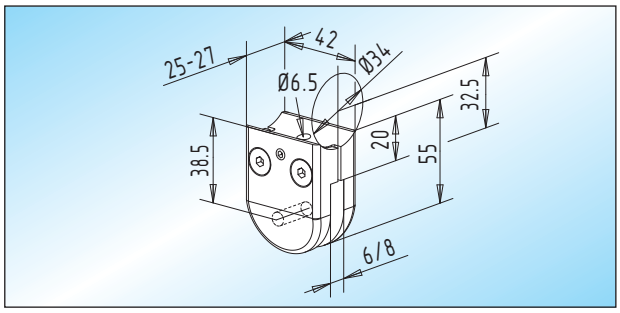

Klemmhalter
Klemmhalter, 42 mm breit
Lieferbar in Zink-Druckguss!

Glas	Auflagefläche	ø 6,5	M6
6 - 8 mm	**ø Rohr 34 mm**	**36.120.0200.___**	36.122.0200.___

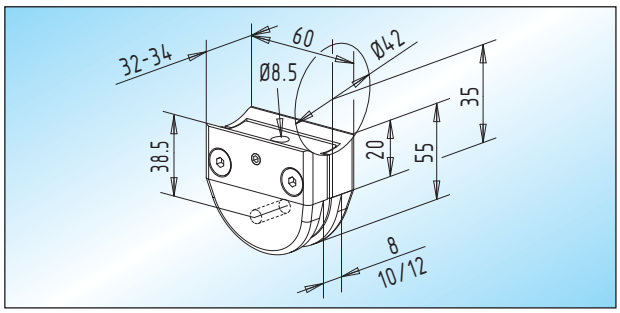

Klemmhalter
Klemmhalter, 60 mm breit
Lieferbar in Zink-Druckguss!

Glas	Auflagefläche	ø 8,5	M8
8 mm	ø Rohr 42 mm	36.110.0400.___	36.112.0400.___
10 - 12 mm	**ø Rohr 42 mm**	**36.110.1000.___**	36.112.1000.___

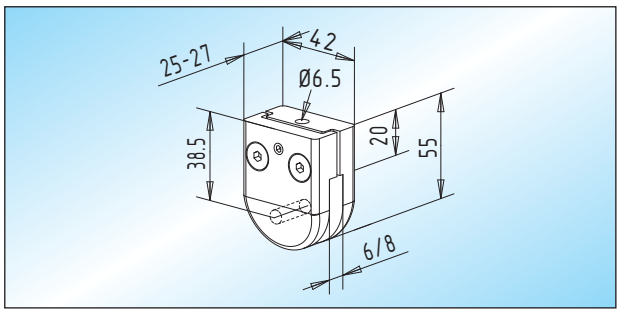

Klemmhalter
Klemmhalter, 42 mm breit
Lieferbar in Zink-Druckguss!

Glas	Auflagefläche	ø 6,5	M6
6 - 8 mm	**gerade**	**36.124.0200.___**	36.126.0200.___

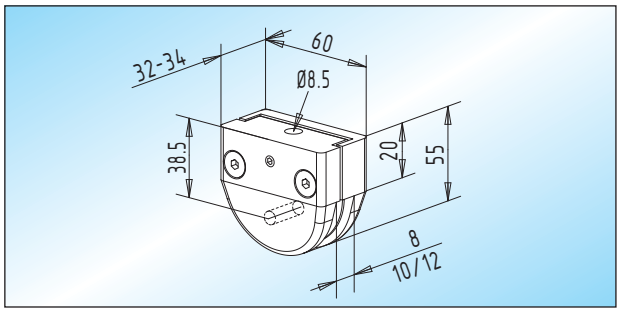

Klemmhalter
Klemmhalter, 60 mm breit
Lieferbar in Zink-Druckguss!

Glas	Auflagefläche	ø 8,5	M8
8 mm	gerade	36.114.0400.___	36.116.0400.___
10 - 12 mm	**gerade**	**36.114.1000.___**	36.116.1000.___

16

Rechteck- / Rundrohr

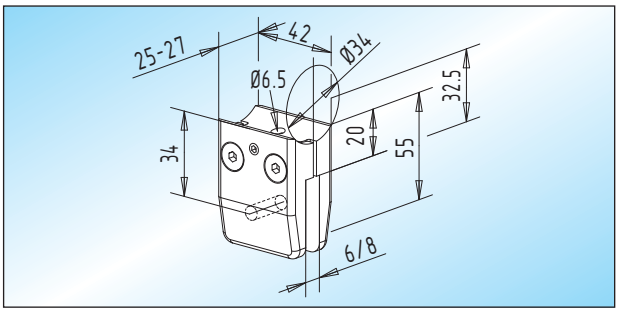

Klemmhalter
Klemmhalter, 42 mm breit
Lieferbar in Zink-Druckguss!

Glas	Auflagefläche	ø 6,5	M6
6 - 8 mm	**ø Rohr 34 mm**	**36.130.0200.___**	36.132.0200.___

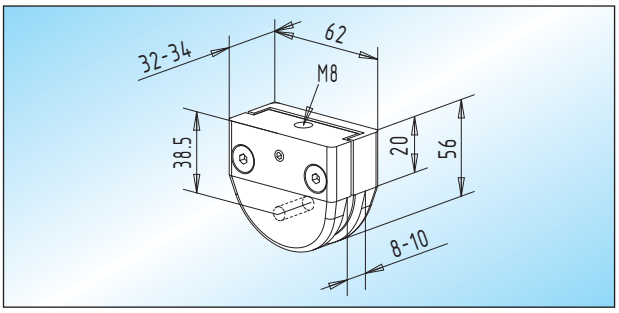

Klemmhalter
Klemmhalter, 62 mm breit
Lieferbar in Messing und Edelstahl!

Glas	Auflagefläche	M8
8 - 10 mm	**gerade**	**36.142.0500.___**

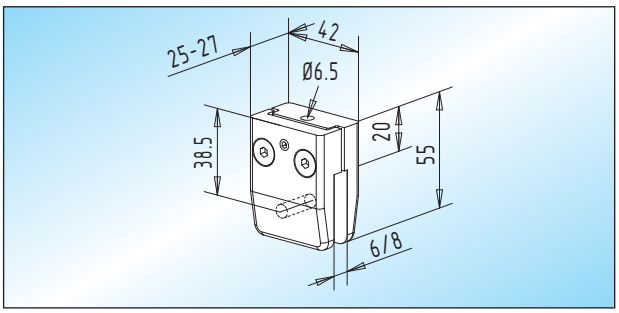

Klemmhalter
Klemmhalter, 42 mm breit
Lieferbar in Zink-Druckguss!

Glas	Auflagefläche	ø 6,5	M6
6 - 8 mm	**gerade**	**36.134.0200.___**	36.136.0200.___

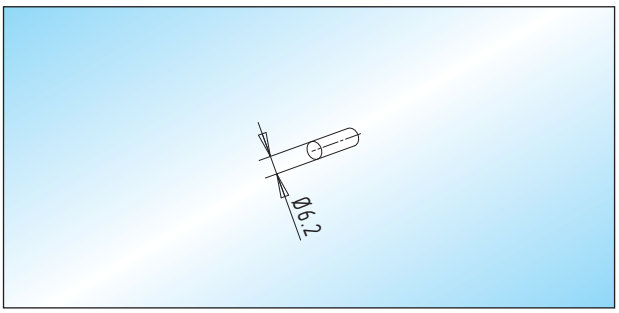

Sicherungsstift
Sicherungsstift aus Edelstahl
für Klemmhalter 36.100.1000.___ bis 36.142.0500.___

Glas	
6 - 12 mm	**36.200.0300.405**

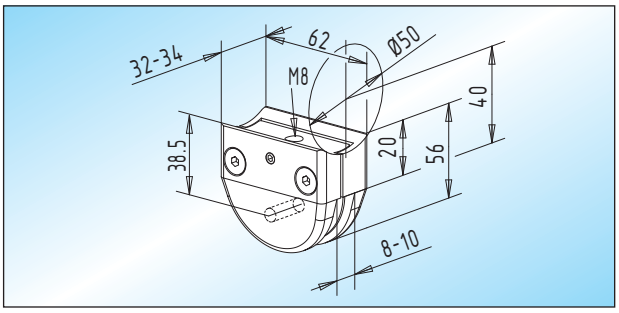

Klemmhalter
Klemmhalter, 62 mm breit
Lieferbar in Messing und Edelstahl!

Glas	Auflagefläche	M8
8 - 10 mm	**ø 50 mm Rohr**	**36.140.0500.___**

Seite 336
Seite 337

Notizen

Türgriffe



Türgriffe

Die Glastür im Griff –
Kreative Ideen für jeden Eingang.



INHALT

Technische Hinweise 344

Werkstoffe und Oberflächen 345

Produktinformation

Türgriffe:

Gebogene Form 346

Ansatz- und Gehrungsform 347

Glasbearbeitung 344

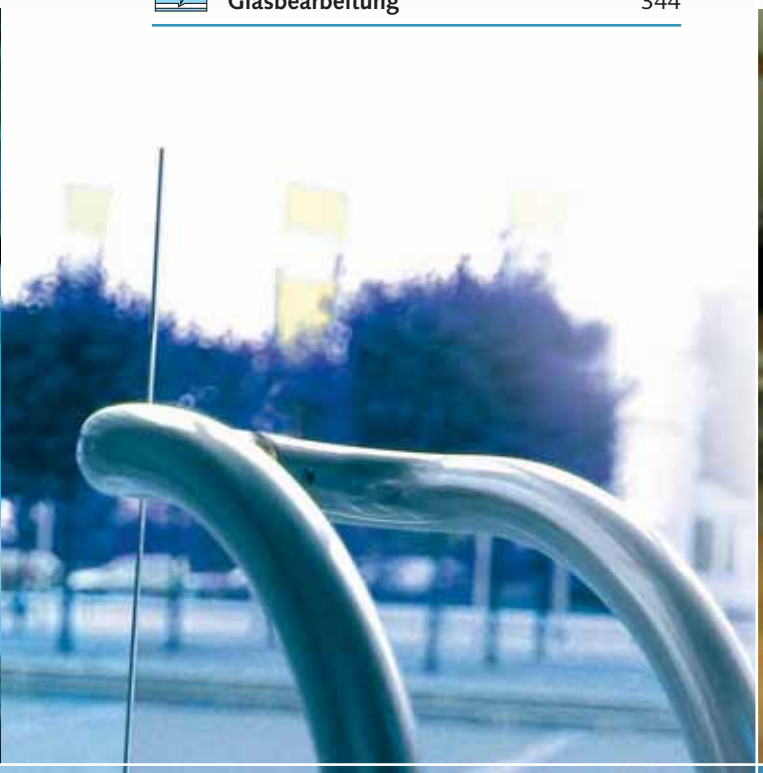



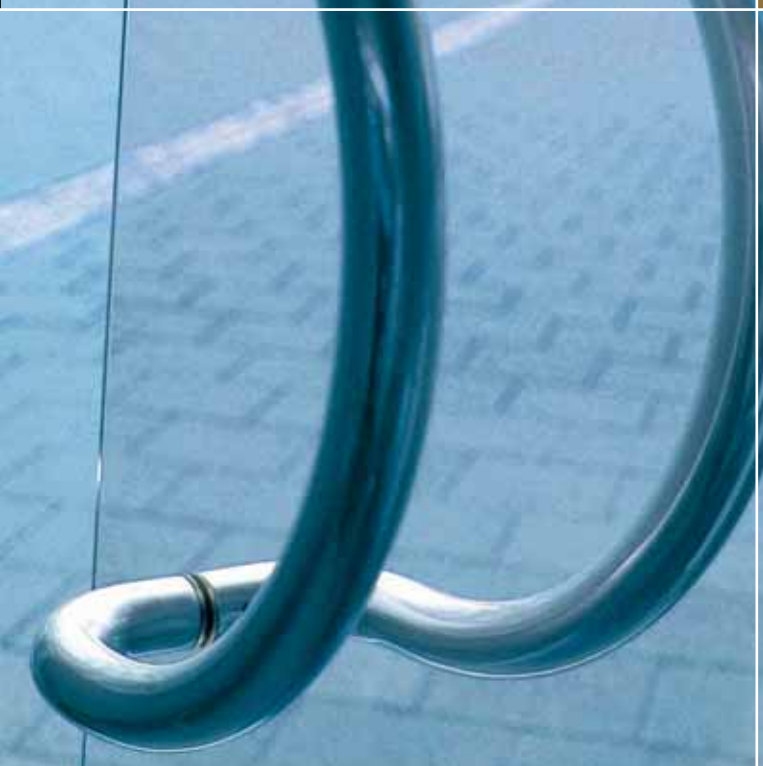



Technische Hinweise

Information

Die Türgriffe mit 30 mm und 40 mm Durchmesser sind in den Werkstoffen Aluminium, Messing und Edelstahl verfügbar und können an 8 - 19 mm starken Glastüren montiert werden.

Andere Formen, Materialien und Abmessungen sind ebenfalls lieferbar. Kataloge werden gerne zur Verfügung gestellt.

Glasbearbeitung - Türgriffe mit paarweiser Befestigung

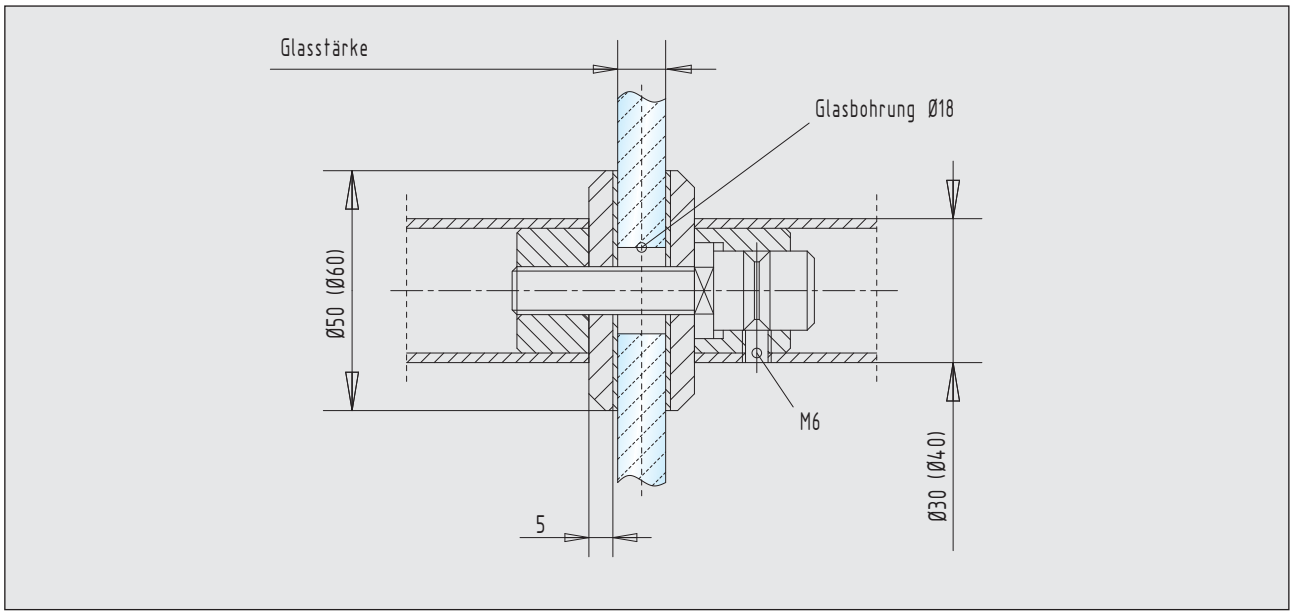

Türgriffe - individuell gestaltet

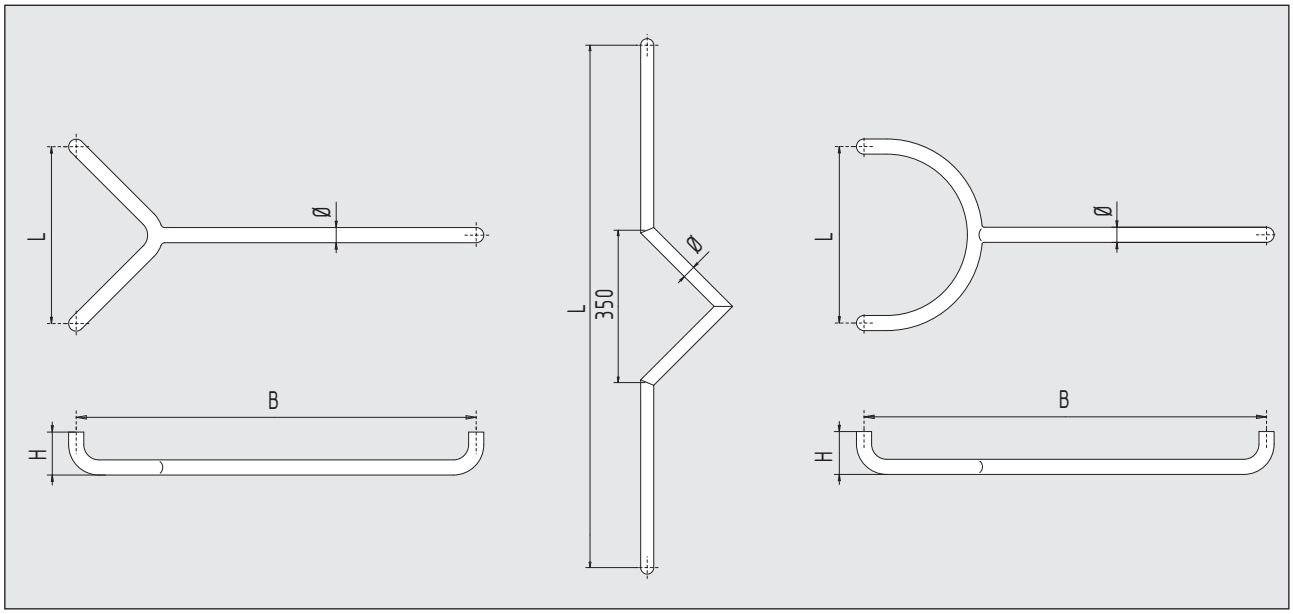

Die Fertigung von Türgriffen ist auch nach persönlichen Wünschen und Vorstellungen möglich. Bei Bedarf wird eine detaillierte Zeichnung bzw. Skizze benötigt.

Werkstoffe und Oberflächen

Werkstoffe	Oberflächen-Schlüssel		Türgriffe
Aluminium	E4/C-0 silber	… 112	●
	RAL 9010 reinweiß	… 250	●
	RAL 9016 verkehrsweiß	… 255	●
	E4/S5/EV 5 goldfarbig	… 132	●
	E4/C 34 dunkelbronze	… 152	●
	Sondereloxal	… 199	●
	RAL-beschichtet	… 295	●
Messing	poliert	… 316	●
	matt gebürstet	… 326	●
Edelstahl	matt geschliffen	… 426	●
	poliert	… 416	●

Hinweise:

Türgriffe in Messing werden ohne Klarlack geliefert.
Eine regelmäßige Pflege dieser Türgriffe ist daher erforderlich.

Gebogene Form

- Türgriffe mit paarweiser Befestigung

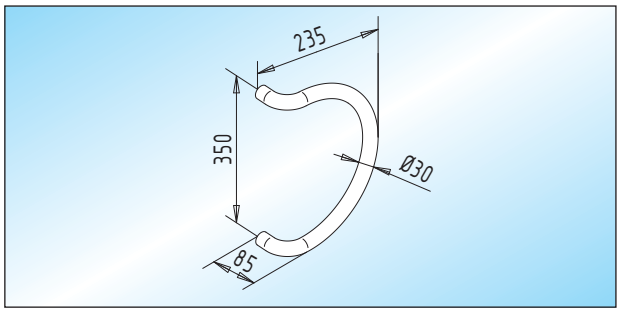

Türgriffe
Türgriffe / Halbkreis-Form, 350 mm Achsabstand

Ø	L	H	
30 mm	**350 mm**	**85 mm**	**37.100.0800.___**
40 mm	350 mm	100 mm	37.102.0800.___

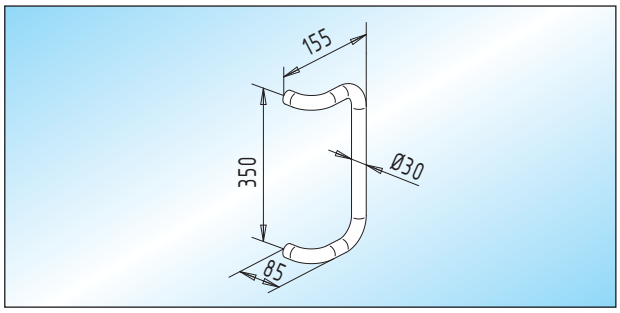

Türgriffe
Türgriffe / gekröpfte Form, 350 mm Achsabstand

Ø	L	H	
30 mm	**350 mm**	**85 mm**	**37.120.0800.___**
40 mm	350 mm	100 mm	37.122.0800.___

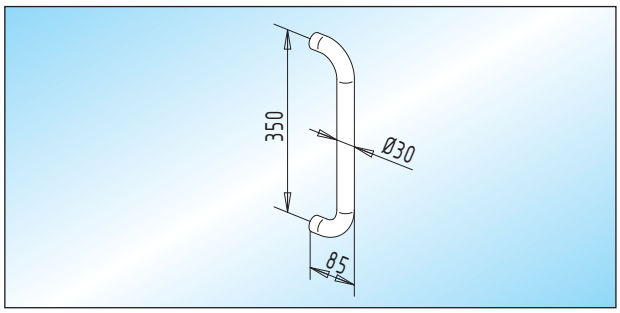

Türgriffe
Türgriffe / gerade Form, 350 mm Achsabstand
Fixlängen: 300 - 2.300 mm! (Maß nach Angabe)

Ø	H	max.	Standard	Fix
30 mm	**85 mm**	2.000 mm	**37.110.0800.___**	37.112.0800.___
40 mm	95 mm	2.300 mm	37.114.0800.___	37.116.0800.___

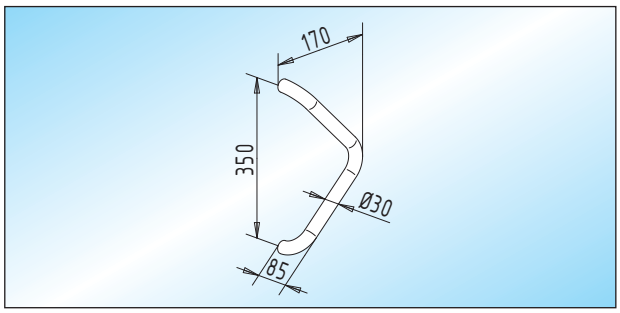

Türgriffe
Türgriffe / Dreiecks-Form, 350 mm Achsabstand

Ø	L	H	
30 mm	**350 mm**	**85 mm**	**37.130.0800.___**
40 mm	350 mm	100 mm	37.132.0800.___

Ansatz- und Gehrungsform

■ Türgriffe mit paarweiser Befestigung

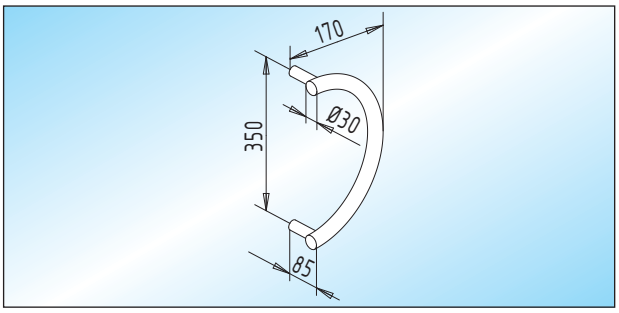

Türgriffe
Türgriffe / Halbkreis-Form, 350 mm Achsabstand
Lieferbar in Edelstahl!

Ø	L	H	
30 mm	**350 mm**	**85 mm**	**37.200.0800.___**
40 mm	350 mm	95 mm	37.202.0800.___

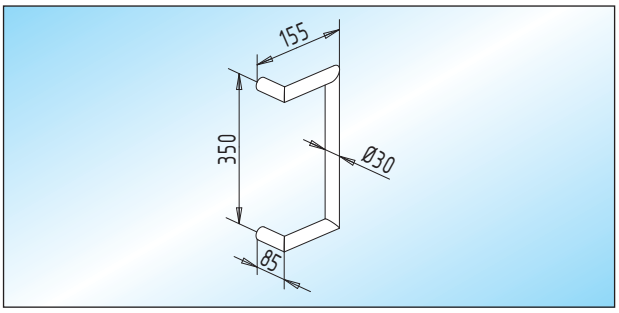

Türgriffe
Türgriffe / abgewinkelte Form, 350 mm Achsabstand
Lieferbar in Edelstahl!

Ø	L	H	
30 mm	**350 mm**	**85 mm**	**37.220.0800.___**
40 mm	350 mm	95 mm	37.222.0800.___

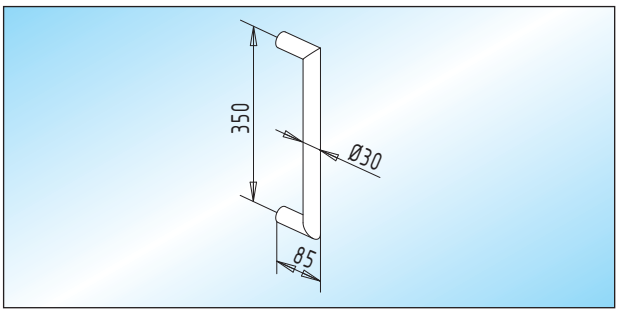

Türgriffe
Türgriffe / gerade Form, 350 mm Achsabstand
Fixlängen: 300 - 2.300 mm! (Maß nach Angabe)
Lieferbar in Edelstahl!

Ø	H	max.	Standard	Fix
30 mm	**85 mm**	2.000 mm	**37.210.0800.___**	37.212.0800.___
40 mm	95 mm	2.300 mm	37.214.0800.___	37.216.0800.___

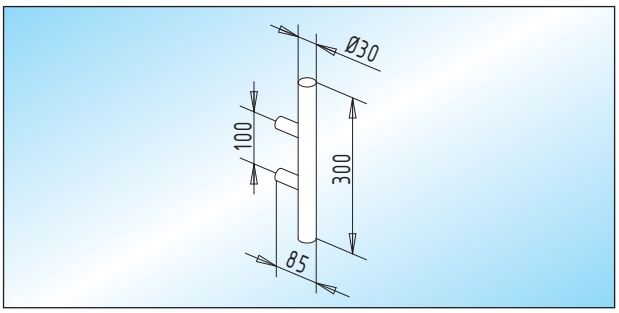

Türgriffe
Türgriffe / gerade Form, 300 mm Gesamtlänge
Fixlängen: 300 - 2.300 mm! (Maß nach Angabe)
Lieferbar in Edelstahl!

Ø	H	max.	Standard	Fix
30 mm	**85 mm**	2.000 mm	**37.230.0800.___**	37.232.0800.___
40 mm	95 mm	2.300 mm	37.234.0800.___	37.236.0800.___

Seite 344
Seite 345
Seite 344

Notizen

Allgemeine Informationen

INHALT

Verkaufsförderung	350 - 351
Werkstoff-/Oberflächen-Schlüssel	352
Farbmuster	353
Geschäftsbedingungen	354 - 355
Impressum	356

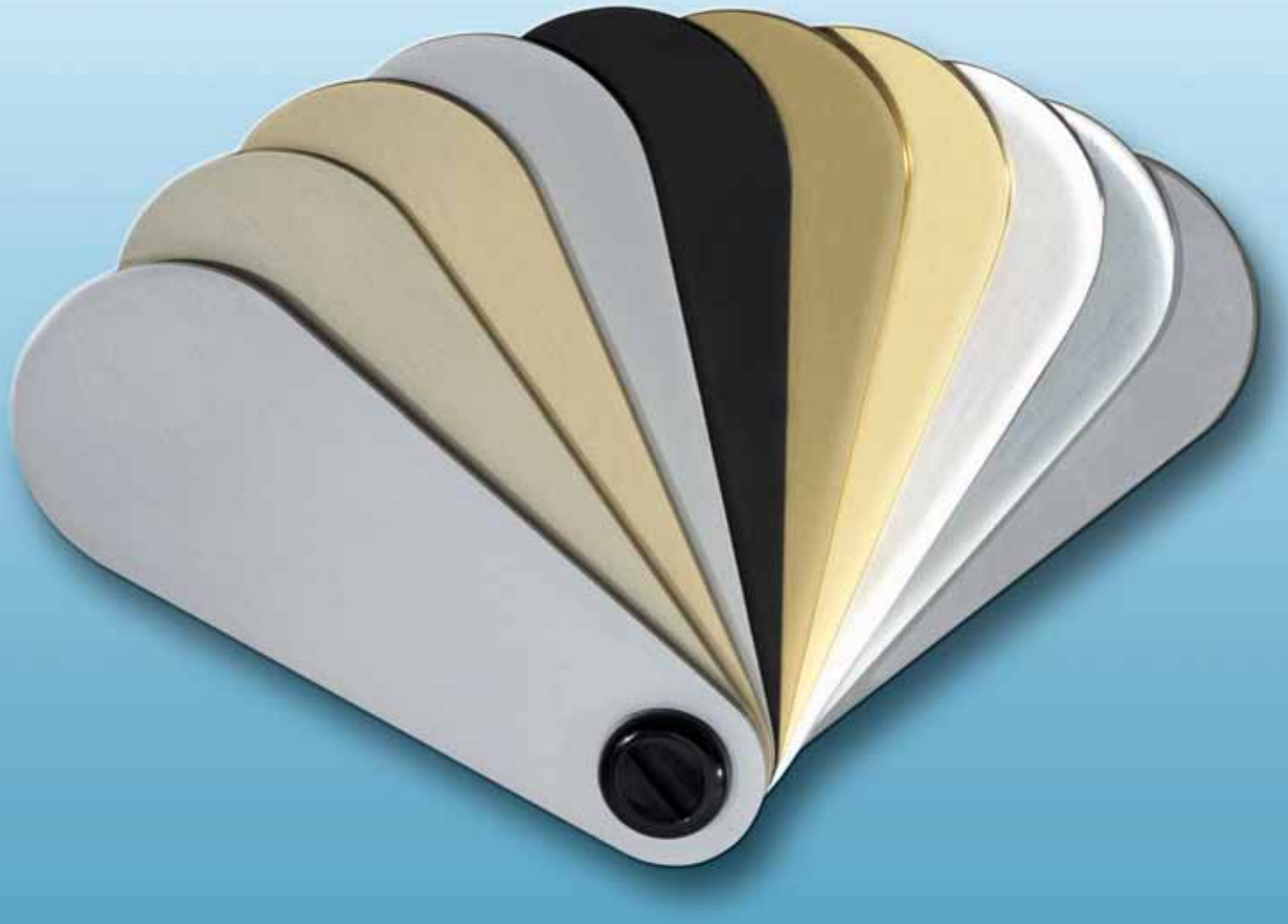

Verkaufsförderung



Musterdisplays
ca. 350 x 400 mm

„STUDIO - Private Line“	99.100.0400.___



Musterdisplays
ca. 350 x 400 mm

„ATELIER F/R - Business Line“	99.102.0400.___



Farbfächer

Aluminium, Messing und Edelstahl	99.110.0000.999



Farbtafel
ca. 450 x 450 mm

Aluminium, Messing und Edelstahl	99.120.0000.999

Verkaufsförderung



Mustertafel
ca. 400 x 720 mm

Innentürbeschläge	99.130.0000.999



Mustertafel
ca. 400 x 720 mm

Außentürbeschläge	99.132.0000.999



Musterkoffer
ca. 520 x 430 x 200 mm

Innen- und Außentürbeschläge	99.140.0000.999

Zur Unterstützung Ihrer Marketingaktivitäten bieten wir die sieben dargestellten Verkaufshilfen und folgende zusätzliche Leistungen an. Hiermit erhalten Sie wertvolle Hilfsmittel für die täglichen Verkaufsgespräche.

- Fotos und Zeichnungen für Ihre Präsentationen
- Zeichnungen im DXF-Format für CAD-Systeme
- Einbauzeichnungen und Montageanleitungen
- weitere Kataloge und Prospekte auf Anforderung
- Referenzmuster zur Vorlage beim Architekten
- Unterstützung bei Ihren Verkaufsschulungen
- Homepage mit zusätzlichen Informationen
- Hochglanzposter

- Daten auf CD-ROM verfügbar

  Inhalt:

  Präsentation
  Katalog
  Preisliste
  DXF-Zeichnungen
  TIFF-Zeichnungen
  Montageanleitungen

Werkstoff-/Oberflächen-Schlüssel

STAHL

010 = verzinkt
025 = matt vernickelt
050 = RAL 9010 reinweiß
055 = RAL 9016 verkehrsweiß
095 = RAL-beschichtet
099 = Sonderfarben

ALUMINIUM

Eloxal
nach Euras-Standard-Farbfächer und Standardfarben (Tauchfärbung)
105 = roh
112 = E4/C-0 silber
114 = E6/C-0 silber
122 = E4/EV 2 neusilber
124 = E6/EV 2 neusilber
127 = E4/EV 3 messingfarbig
129 = E6/EV 3 messingfarbig
132 = E4/S5/EV 5 goldfarbig
134 = E6/S5/EV 5 goldfarbig
137 = E4/C 31 edelstahlfarbig
139 = E6/C 31 edelstahlfarbig
142 = E4/C 32 hellbronze
144 = E6/C 32 hellbronze
147 = E4/C 33 mittelbronze
149 = E6/C 33 mittelbronze
152 = E4/C 34 dunkelbronze
154 = E6/C 34 dunkelbronze
157 = E4/C 35 schwarz
159 = E6/C 35 schwarz
199 = Sondereloxal

Beschichtung
250 = RAL 9010 reinweiß
255 = RAL 9016 verkehrsweiß
295 = RAL-beschichtet
299 = Sonderbeschichtung

MESSING

305 = roh
310 = verzinkt
316 = poliert, ohne Klarlack
318 = poliert, mit Klarlack
325 = matt vernickelt
326 = matt gebürstet, ohne Klarlack
328 = matt gebürstet, mit Klarlack
350 = RAL 9010 reinweiß
355 = RAL 9016 verkehrsweiß
372 = matt verchromt
374 = poliert verchromt
376 = velour vernickelt
395 = RAL-beschichtet
399 = Sonderfarben

EDELSTAHL

405 = roh (blank)
416 = poliert
426 = matt geschliffen
499 = Sonderfarben

KUNSTSTOFF

505 = Kunststoff
550 = weiß
565 = schwarz
599 = Sonderfarben

TEMPERGUSS

605 = roh
610 = verzinkt
699 = Sonderfarben

ZINK-DRUCKGUSS

705 = roh
725 = matt vernickelt
730 = silber beschichtet
740 = dunkelbraun beschichtet
750 = RAL 9010 reinweiß
755 = RAL 9016 verkehrsweiß
772 = matt verchromt
774 = poliert verchromt
795 = RAL-beschichtet
799 = Sonderfarben

GLAS

805 = klar

HINWEISE

E4 geschliffen und gebürstet
E6 chemisch gebeizt
C-0 entspricht EV 1

Alle eloxierten Beschläge sind auf Wunsch auch in polierter Oberfläche lieferbar.

Bei Bestellungen über Beschläge in HEWI-Farben erfolgt die Beschichtung in dem von HEWI vorgegebenen, annähernden RAL-Farbton.

Durch unterschiedliche Materialien und Bearbeitungen kann es zu geringen Farbunterschieden kommen.

Messing-Beschlagteile werden mit Klarlack versiegelt, können jedoch auf Wunsch auch ohne Schutzschicht geliefert werden.

Farbmuster

ALUMINIUM


E4/C-0
silber


E4/EV 2
neusilber


E4/EV 3
messingfarbig


E4/S5/EV 5
goldfarbig


E4/C 31
edelstahlfarbig


E4/C 32
hellbronze


E4/C 33
mittelbronze


E4/C 34
dunkelbronze

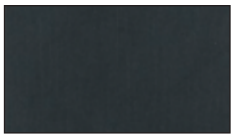
E4/C 35
schwarz


RAL 9010
reinweiß


RAL 9016
verkehrsweiß


RAL 1023
verkehrsgelb


RAL 3003
rubinrot


RAL 3007
schwarzrot


RAL 5002
ultramarinblau


RAL 5011
stahlblau


RAL 6029
minzgrün


RAL 7016
anthrazitgrau


RAL 7035
lichtgrau


RAL 8014
sepiabraun


RAL 9005
tiefschwarz


RAL 9006
weißaluminium

MESSING


matt gebürstet,
mit Klarlack


poliert,
mit Klarlack


matt verchromt


poliert verchromt


velour vernickelt

EDELSTAHL


matt geschliffen


poliert

HINWEISE

Die Auswahl der lieferbaren Farben ist in den einzelnen Rubriken unterschiedlich. Details finden Sie in jedem Kapitel auf der Seite „Werkstoffe und Oberflächen“.

Diese Farbmuster dienen lediglich der Orientierung, **Farbabweichungen sind drucktechnisch bedingt.**

Weitere Oberflächen sind möglich. Bei Bedarf bitten wir um Abstimmung mit unserem Hause.

Geschäftsbedingungen

Stand: Juni 2009

I. Geltungsbereich, Allgemeines

(1) Sämtlichen Angeboten, Bestätigungen, Lieferungen und Leistungen an/für Unternehmer, juristische Personen des öffentlichen Rechts und öffentlich-rechtliche Sondervermögen liegen ausschließlich unsere nachfolgenden Geschäftsbedingungen zugrunde. Bei Lieferung und Montage von Rauch- und Wärmeabzugsanlagen gelten ergänzend unsere sich darauf beziehenden Sonderbedingungen. Ältere Geschäftsbedingungen verlieren – auch bei laufender Geschäftsbeziehung – für Neuabschlüsse ihre Wirkung.

(2) **Abweichungen von unseren Geschäftsbedingungen oder Ergänzungen sind nur bei ausdrücklicher schriftlicher Bestätigung durch uns wirksam. Im Rahmen laufender Geschäftsbeziehungen gelten unsere nachfolgenden Bedingungen auch für künftige Bestellungen und auch dann, wenn wir nicht in jedem künftigen Einzelfall ausdrücklich auf die Geltung Bezug nehmen sollten.** Die Geltung etwaiger **vom Besteller verwendeter abweichender Bedingungen** ist selbst dann **ausgeschlossen**, wenn wir solchen Bedingungen nicht ausdrücklich widersprechen oder in Kenntnis solcher abweichenden Bedingungen die Lieferung vorbehaltlos ausführen.

(3) Sollten sich einzelne Klauseln oder Teile davon als undurchführbar oder unwirksam herausstellen, berührt das die Wirksamkeit der übrigen Bestimmungen nicht. Für diesen Fall verpflichten sich die Parteien, die undurchführbare oder unwirksame Bestimmung durch eine solche zu ersetzen, die mit gesetzlich zulässigem Inhalt dem wirtschaftlichen Sinn und Zweck der unwirksamen Bestimmung am nächsten kommt. Entsprechendes gilt für den Fall einer von den Parteien nicht bedachten Regelungslücke.

II. Angebot, Bestellung und Vertragsschluss

(1) Unsere Angebote sind – sofern nicht ausdrücklich zeitlich begrenzt – nur für eine angemessene Frist gültig und für uns freibleibend. Ein Zwischenverkauf bleibt vorbehalten.

(2) Verträge kommen – sofern nicht in einer Urkunde von beiden Parteien unterzeichnet – erst durch unsere schriftliche Bestätigung zustande. Änderungen, Ergänzungen und Nebenabreden, insbesondere Zusicherungen und Garantien bedürfen zu ihrer Wirksamkeit unserer ausdrücklichen schriftlichen Bestätigung. Vorstehendes gilt auch für Geschäfte, die vom Besteller über für uns tätige Handelsvertreter an uns herangetragen werden. Ist die Bestellung unseres Kunden als Angebot im Sinne des § 145 BGB einzuordnen, so können wir dieses Angebot binnen 2 Wochen annehmen.

(3) Der Besteller prüft den Inhalt schriftlicher Auftragsbestätigungen und hat eventuelle Unstimmigkeiten unverzüglich zu beanstanden.

(4) Angaben zum Gegenstand der Lieferung oder Leistung sowie deren Darstellungen stellen keine zugesicherten Eigenschaften dar, sondern lediglich Beschreibungen.

III. Preise

(1) Unsere Preise sind – sofern nicht ausdrücklich anders angegeben – in Euro gerechnet und beziehen sich grundsätzlich auf den Nettowarenwert ab Werk (ohne Transportverpackung, Transportkosten, Versicherung, Zölle und Abgaben), die jeweils gültige Mehrwertsteuer wird gesondert ausgewiesen und hinzugerechnet.

(2) Wir sind berechtigt, Erhöhungen der Lohnkosten sowie unserer Einstandspreise für Werkstoffe und Fremdleistungen in dem Verhältnis weiterzugeben, in dem sich diese Kosten gegenüber dem Zeitpunkt des Vertragsschlusses erhöht haben, sofern zwischen dem Zeitpunkt des Vertragsschlusses und dem Lieferzeitpunkt (unter Einschluss von uns nicht zu vertretender Verzögerungen) mehr als 4 Monate liegen. Das gilt – sofern nicht ausdrücklich anders vereinbart – auch für Rahmen- und Abrufverträge. Als Lieferzeitpunkt in diesem Sinne gilt der Zeitpunkt, zu dem die Ware von uns zur Auslieferung/Abholung bereitgestellt werden soll/kann.

(3) Bei Bestellung einzelner Schlösser oder Beschläge, insbesondere solcher mit Sondermaßen oder in besonderen Ausführungen, behalten wir uns vor, Mindermengenzuschläge zu berechnen.

(4) Soweit wir auf Notierungen unserer Kataloge Rabatte einräumen, besteht auf deren Gewährung und Höhe kein Rechtsanspruch. Das gilt auch für einmal gewährte Sonder- oder Mengenrabatte oder Sonderpreise. Wir behalten uns – vor Vertragsabschluss – die jederzeitige Änderung unserer Preise und Rabatte entsprechend der Kostenlage vor. **Bei Bestellungen unter 200,00 € brutto entfällt jeglicher Rabatt zum wenigstens teilweisen Ausgleich der Bearbeitungskosten.**

IV. Änderungen, Sonderteile

(1) Aus technischen Gründen notwendige Änderungen und Abweichungen in der Ausführung einer Bestellung sind unsererseits zulässig, sofern damit keine Qualitätseinbuße verbunden ist und solche Änderungen oder Abweichungen unter Berücksichtigung der berechtigten Belange des Bestellers zumutbar sind.

(2) Von uns für die Herstellung von Sonderteilen angefertigte Werkzeuge, Einrichtungen, Kokillen, Modelle etc. bleiben stets unser Eigentum und können nicht herausgegeben werden, auch wenn vom Besteller ein Werkzeugkostenanteil bezahlt wurde. Zur Annahme von Anschlussaufträgen sind wir nicht verpflichtet.

V. Lieferung und Lieferverzug

(1) Sofern nicht anders vereinbart liefern wir „ab Werk".

(2) Soweit nicht ausdrücklich als verbindlich bezeichnet sind Lieferfristen cirka-Angaben, um deren Einhaltung wir jedoch bemüht sind. Ist für uns absehbar, dass die Ware nicht innerhalb des angegebenen Zeitraumes/zum angegebenen Zeitpunkt geliefert werden kann, werden wir den Besteller unverzüglich schriftlich informieren, ihm die Gründe mitteilen sowie nach Möglichkeit den voraussichtlichen neuen Lieferzeitpunkt angeben. Maßgeblich für die Einhaltung eines Liefertermins oder einer Lieferfrist ist die Meldung der Versandbereitschaft bzw. der Bereitstellung der Ware zur Abholung, sofern die Ware nicht bereits innerhalb der Lieferfrist das Werk verlassen hat. Wir sind zu Teillieferungen innerhalb der Lieferfrist berechtigt, wenn dies dem Besteller zumutbar ist. Jede Teillieferung gilt als selbständiges Geschäft, das gesondert abgerechnet werden kann.

(3) Der Beginn einer von uns angegebenen Lieferfrist/die Einhaltung eines Lieferzeitpunktes setzt die Klärung aller technischen Details sowie die rechtzeitige Erfüllung der Verpflichtungen des Bestellers voraus. Die Einrede des nicht erfüllten Vertrages bleibt vorbehalten.

(4) Der Besteller ist zum Rücktritt vom Vertrage wegen Nichteinhaltung einer Lieferfrist durch uns erst dann berechtigt, wenn eine uns gesetzte angemessene Nachfrist zur Bewirkung der Leistung verstrichen ist. Die Nachfristsetzung und der Rücktritt bedürfen der Schriftform.

(5) Treten Störungen des Betriebsablaufes bei uns oder unseren Zulieferern durch Maßnahmen des Arbeitskampfes (Streik oder Aussperrung), infolge höherer Gewalt wie z.B. Naturereignissen, Krieg, Aufstand, Sabotage, Boykott oder Blockade, Unfall, Ausfall von Maschinen und Verladeeinrichtungen, Unterbrechung der Energieversorgung oder behördliche Maßnahmen ein oder fällt der Zulieferer in die Insolvenz und führt dies zu einer wesentlichen Einschränkung oder gar zum Stillstand der Produktion, verlängern sich Lieferzeiten/verschieben sich Lieferzeitpunkte um den Zeitraum der Störung sowie einer angemessenen Anlaufzeit danach. Sofern nicht durch Art und Umfang der Störung ausgeschlossen, verpflichten wir uns, dem Besteller innerhalb von 7 Tagen ab dem Zeitpunkt des Eintretens des Ereignisses von der Störung, ihrer Art und dem Zeitpunkt des Eintrittes Mitteilung zu machen, wobei die Frist durch Absendung der Mitteilung gewahrt ist. Dasselbe gilt im Falle der Beendigung der Störung. Ist die Störung nicht nur vorübergehender Natur, sind wir berechtigt, durch schriftliche Erklärung vom Vertrag zurückzutreten. Ansonsten bleibt der Besteller zum Nachempfang verpflichtet, sofern dies nicht für ihn unzumutbar ist und sofern eine uns gesetzte angemessene Nachfrist ergebnislos abgelaufen ist. Bei Unzumutbarkeit und Ablauf der Nachfrist ist der Besteller berechtigt, durch schriftliche Erklärung vom Vertrag zurückzutreten. Weitergehende Ansprüche gegen uns bestehen in diesen Fällen nicht.

(6) Abrufbestellungen gelten längstens bis zu 8 Monaten ab Datum unserer Auftragsbestätigung. Nach Ablauf dieser Frist sind wir berechtigt, die noch nicht abgerufene Ware an den Besteller abzusenden und zu berechnen oder die bei uns lagernden Materialien nebst unseren Kosten- und Gewinnaufschlägen in Rechnung zu stellen.

(7) Verzögern sich die Abrufbestellung, die Abholung oder der Versand aus vom Besteller zu vertretenden Gründen, sind wir berechtigt, beginnend mit Ablauf eines Monats nach Anzeige der Versandbereitschaft Lagergeld in Höhe von 0,5 % des Rechnungsbetrages je angefangenem Monat zu berechnen. Dieses Lagergeld wird auf höchstens 5 % des Nettowarenwertes zuzüglich Mehrwertsteuer begrenzt.

VI. Versand, Verpackung, Gefahrübergang, Versicherung

(1) Für Folgeschäden, welche durch den Transportweg/Spediteur hervorgerufen werden, wie z. B. Verlorengehen oder Entwenden einer gesamten Sendung durch Brand einer Warensendung usw., übernehmen wir keine Haftung von evtl. terminlichen Konventionalstrafen usw.

(2) Der Versand erfolgt in der Regel auf Rechnung und Gefahr des Bestellers und zwar nach unserem besten Ermessen ohne Verpflichtung auf billigste und sicherste Verfrachtung.

(3) Verpackung wird berechnet. Bei unbeanstandeter Übernahme durch den Frachtführer gilt einwandfreie Verpackung als nachgewiesen. Die Gefahr der Verschlechterung oder des zufälligen Untergangs geht auf den Besteller über, sobald ihm die Ware zur Verfügung gestellt oder an einen Spediteur oder Frachtführer übergeben ist, spätestens jedoch 7 Tage nach Zugang der Mitteilung über die Lieferbereitschaft.

(4) Transportverpackung

a) Gitterboxen werden von allen Spediteuren im Tauschverfahren leihweise zur Verfügung gestellt.

b) Kartons: Wir verwenden ausschließlich Kartons nach der neuen Verpackungsordnung mit Resy-Zeichen. Die zum Verschließen verwendeten Klebebänder sind aus sortengleichem Papier, Umreifungsbänder aus wiederverwertbarem Polypropyl.

c) Transportverpackung berechnen wir zum Selbstkostenpreis. Sie kann (frei von Kosten für uns) nur dann zurückgenommen und der Verwertung zugeführt werden, wenn die Rücksendung an uns frei Haus erfolgt und – da eine Umarbeitung zu Füllstoff erfolgt – sie trocken bei uns eintrifft und keine Fremdkartons und keine Fremdumreifungsbänder enthält. Bei Nichtbeachtung muss die Annahme verweigert werden.

VII. Rücksendungen

(1) Rücksendungen bedürfen unserer vorherigen Zustimmung und haben frei unserem Werk zu erfolgen.

(2) Wenn wir die Rücksendung nicht zu vertreten haben, dürfen wir die Gutschrift je nach Art und Umfang der Retoure bis zu 30 % für die uns entstehenden Kosten kürzen.

VIII. Zahlungsbedingungen

(1) Unsere Rechnungen sind zahlbar mit 3 % Skonto innerhalb 14 Tagen sowie netto ohne Abzug innerhalb 30 Tagen nach Rechnungsdatum. Maßgeblich ist der Zeitpunkt des Geldeinganges bei uns. Skontoabzug ist nur zulässig, wenn alle zur Nettozahlung fälligen Rechnungen bezahlt sind. Rechnungen über Montagen und Lohnarbeiten sind innerhalb von 10 Tagen ohne Abzug zahlbar. Im Übrigen steht uns nach §§ 366, 367 BGB das Recht der Bestimmung zu, wie Zahlungen anzurechnen sind.

(2) Unsere Vertreter sind nicht inkassoberechtigt.

(3) Wechsel werden von uns nur auf Grund besonderer Vereinbarung hereingenommen. Die Hereinnahme von Wechseln und Schecks erfolgt stets nur erfüllungshalber.

IX. Zahlungsverzug

(1) Bei Zielüberschreitungen berechnen wir – ohne dass es einer Mahnung bedarf – Zinsen in Höhe der uns selbst entstehenden Kosten für Bankkredite, mindestens jedoch 8 % über dem jeweiligen Basiszinssatz. Die Geltendmachung eines etwaigen weiteren Schadens bleibt vorbehalten.

(2) Bei Zahlungsverzug, drohender Zahlungseinstellung, ungünstigen Auskünften über den Besteller (insbesondere wenn bei diesem Wechselproteste oder Zwangsvollstreckungen vorkommen) werden alle noch offenen Forderungen – auch solche aus Wechseln – sofort fällig.

(3) Wir sind in den vorgenannten Fällen befugt, bereits gelieferte Ware sicherungshalber wieder an uns zunehmen, ohne dass dadurch die Zahlungspflicht des Bestellers erlischt. Der Besteller hat uns zu diesem Zwecke Zutritt zu den Räumlichkeiten zu gewähren/zu verschaffen, in denen sich die Ware befindet und die Ware herauszugeben. Ist die Lieferung noch nicht erfolgt, können wir die Fertigung und Lieferung von Vorauszahlung oder Sicherheitsleistung abhängig machen. Wir sind auch berechtigt, vom Vertrag zurückzutreten und Schadensersatzansprüche geltend zu machen.

X. Sachmängel und Haftung für sonstige Ansprüche

(1) Die Beschaffenheit des Liefergegenstandes richtet sich ausschließlich nach unseren technischen Beschreibungen und den vereinbarten technischen Spezifikationen. Aus Werbeaussagen oder Anpreisungen kann dagegen keine vertragsgemäße Beschaffenheitsangabe des Liefergegenstandes abgeleitet werden. Fertigen und liefern wir nach Zeichnungen, Mustern, Spezifikationen etc. des Bestellers, trägt allein dieser das Risiko der Eignung für den von ihm vorgesehenen Verwendungszweck. Maßgeblich für den vertragsgemäßen Zustand des Liefergegenstandes ist der Zeitpunkt des Gefahrüberganges.

(2) Gehen Sachmängel auf eine nicht geeignete oder unsachgemäße Verwendung oder Handhabung, fehlerhafte Montage, übliche Abnutzung oder fehlerhafte oder mangelnde Wartung zurück, so stehen wird dafür nicht ein. Ebenso wenig stehen wir für die Folgen unsachgemäßer oder ohne unsere Einwilligung vorgenommener Änderungen oder Instandsetzungsarbeiten durch den Besteller oder Dritte ein. Gleiches gilt für einen Mangel, der den Wert oder die Tauglichkeit des Liefergegenstandes nur unerheblich mindert.

(3) Ist eine förmliche Abnahme vereinbart oder ist eine Erstmusterprüfung erfolgt, sind Ansprüche wegen solcher Mängel ausgeschlossen, die der Besteller bei einer sorgfältigen Abnahme/Erstmusterprüfung hätte erkennen und feststellen können.

(4) Soweit nicht zwingend längere gesetzliche Fristen vorgeschrieben sind, insbesondere für Waren, die entsprechend ihrer üblichen Verwendungsweise für ein Bauwerk verwendet worden sind und dessen Mangelhaftigkeit verursacht haben, verjähren Sachmängelansprüche in 12 Monaten ab dem Zeitpunkt der Ablieferung des Liefergegenstandes bei dem Besteller oder bei dem von dem Besteller bezeichneten Dritten.

(5) Sofern nicht ausdrücklich und schriftlich anders vereinbart, übernehmen wir keine Haftung dafür, dass die von uns angebotenen oder gelieferten Waren außerhalb des von uns beschriebenen allgemeinen Einsatzzweckes für die vom Besteller in Aussicht genommenen Zwecke geeignet sind. Es ist allein Sache des Bestellers, dies vor dem Einsatz/der Verwendung der Artikel auf eigenes Risiko und auf eigene Kosten zu erproben.

(6) Soweit wir Schlösser „ verschieden schließend „ anbieten oder liefern, wird durch diese Bezeichnung keine Gewähr dafür übernommen, dass sich Schließungen nicht wiederholen.

(7) Der Besteller hat den Liefergegenstand unverzüglich nach Empfang durch ihn oder einen von ihm als Empfänger benannten Dritten sorgfältig auf Mängelfreiheit, Übereinstimmung mit der Auftragsbestätigung und Vollständigkeit zu untersuchen. Die Lieferung oder Leistung gilt als genehmigt, wenn eine Mängelrüge nicht unverzüglich, spätestens jedoch 8 Tage nach Ablieferung schriftlich oder mittels Telefax bei uns eingegangen ist. Entsprechendes gilt, wenn der Mangel bei der unverzüglich durchzuführenden sorgfältigen Untersuchung nicht erkennbar war, binnen 8 Tagen ab Entdeckung des Mangels.

(8) Die vom Besteller beanstandeten Liefergegenstände sind zur Besichtigung durch uns bereitzuhalten oder (ggf. Proben davon) auf unser Verlangen an uns zu senden. Bei berechtigten Mängelrügen hat der Besteller gegen uns Anspruch auf Ersatz der notwendigen Kosten der Rücksendung. Kommt der Besteller diesen Verpflichtungen binnen einer von uns gesetzten angemessenen Frist nicht nach oder verändern er oder nicht in unserem Wirkungskreis tätige Dritte ohne unsere Zustimmung den beanstandeten Liefergegenstand, so geht der Besteller etwaiger Sachmängelansprüche verlustig.

(9) Nach unserer Wahl bessern wir einen mangelhaften Liefergegenstand zunächst nach oder liefern einwandfreien Ersatz.

(10) Ist die Nacherfüllung mit unverhältnismäßig hohen Kosten verbunden, können wir die Nacherfüllung verweigern. In diesem Falle kann der Besteller nach seiner Wahl vom Vertrag zurücktreten oder Minderung verlangen.
Ist die Nacherfüllung möglich und nicht mit unverhältnismäßig hohen Kosten verbunden, und kommen wir der Verpflichtung zur vertragsgemäßen Nacherfüllung nicht binnen angemessener Zeit nach, so hat der Besteller eine letzte Frist zu setzen innerhalb derer wir unseren Verpflichtungen nachzukommen haben. Nach erfolglosem Fristablauf kann der Besteller Minderung verlangen oder vom Vertrag zurücktreten oder die notwendigen Nachbesserungsmaßnahmen von einem Dritten zu unseren Lasten vornehmen lassen.
Mehrkosten, die dadurch entstehen, dass der Liefergegenstand an einen anderen Ort in den Ort des Sitzes oder der Niederlassung des Bestellers verbracht worden ist, werden nicht übernommen, es sei denn, dies entspricht dem bestimmungsgemäßen uns bekanntgegebenen Gebrauch.

(11) Für Schadensersatzansprüche des Bestellers haften wir nach den gesetzlichen Vorschriften, sofern uns, unseren gesetzlichen Vertretern oder unseren Erfüllungsgehilfen Vorsatz oder grobe Fahrlässigkeit zur Last fällt. Ist kein Vorsatz gegeben, ist die Haftung auf den typischerweise entstehenden vorhersehbaren Schaden begrenzt.

(12) Werden von uns, unseren gesetzlichen Vertretern oder unseren Erfüllungsgehilfen Kardinalpflichten verletzt, so haften wir nach den gesetzlichen Bestimmungen, wobei die Haftung jedoch auf den vorhersehbaren typischerweise eintretenden Schaden begrenzt ist.

(13) Die gesetzliche Haftung für Schäden aus der Verletzung des Lebens, des Körpers oder der Gesundheit, auch die Haftung nach dem Produkthaftungsgesetz, bleibt von den vorstehenden Bestimmungen unberührt. Der Besteller hat jedoch die von uns zu dem jeweiligen Artikel gegebenen Informationen (Produktinformationen und bestimmungsgemäße Verwendung, Fehlgebrauch, Produktleistung, Produktwartung, Informations- und Instruktionspflichten) an seinen Abnehmer weiterzugeben/gegenüber seinem Abnehmer zu erfüllen und diesen zu verpflichten, gegenüber seinen Nachabnehmern ebenso zu verfahren. Ansonsten zeichnen wir uns gegenüber dem Besteller – soweit gesetzlich zulässig – frei.

(14) Eine weitergehende Haftung auf Schadensersatzansprüche gleichgültig aus welchem Rechtsgrund ist – soweit gesetzlich zulässig – ausgeschlossen. Das gilt insbesondere für Schadensersatzansprüche aus Verschulden bei Vertragsschluss, wegen sonstiger Pflichtverletzungen oder wegen deliktischer Ansprüche gem. § 823 BGB sowie für entgangenen Gewinn oder sonstige Vermögensschäden. § 444 BGB bleibt unberührt. Vereinbarungen, die der Besteller mit seinem Abnehmer getroffen hat und die über die gesetzlichen Mängelansprüche hinausgehen, binden uns im Rahmen gesetzlicher Rückgriffsansprüche in keinem Fall.
Soweit unsere Haftung ausgeschlossen oder beschränkt ist, hat das auch Geltung für eine etwaige persönliche Haftung unserer gesetzlichen Vertreter, Mitarbeiter und Erfüllungsgehilfen.

(15) Soweit nicht zwingende gesetzliche Vorschriften entgegenstehen, beschränkt sich unsere Haftung aus vertraglichen und außervertraglichen Rechtsgrundlagen (auch aus Deliktsrecht) auf den Umfang unserer Versicherungseindeckung:
Euro 2.550.000,-- für Sachschäden
Euro 51.000,-- für Vermögensschäden

XI. Eigentumsvorbehalt

(1) Alle unsere Lieferungen erfolgen unter Eigentumsvorbehalt. Die gelieferte Ware bleibt bis zur Erfüllung sämtlicher uns gegenüber dem Besteller zustehenden Ansprüche unser Eigentum.

(2) Wird die gelieferte Ware durch den Besteller zu einer neuen Sache verarbeitet, so erfolgt die Verarbeitung für uns, ohne dass wir daraus verpflichtet werden. Der Besteller verwahrt in diesem Fall die Sache für uns. Der Eigentumserwerb des Bestellers gem. § 950 BGB ist ausgeschlossen. Bei Verarbeitung mit anderen, nicht uns gehörenden Waren erwerben wir Miteigentum an der neuen Sache nach dem Verhältnis des Wertes der von uns gelieferten und der anderen Waren zur Zeit der Verarbeitung. Die neue Sache gilt als Vorbehaltsware im Sinne dieser Bedingungen.

(3) Eine Weiterveräußerung der Vorbehaltsware im gewöhnlichen Geschäftsgang ist nur dem Besteller gestattet, der Wiederverkäufer ist. Der Besteller tritt seine Forderungen aus einem Weiterverkauf der Vorbehaltsware schon jetzt mit dem Betrag an uns ab, der dem Wert der Vorbehaltsware entspricht; bei Veräußerung zusammen mit anderen uns nicht gehörenden Waren verarbeiteten Liefergegenständen oder bei sonstiger Veräußerung zu einem Gesamtpreis mit der Quote gem. dem vorstehenden Abs. 3. Wird die Vorbehaltsware vom Besteller als wesentlicher Bestandteil in das Grundstück eines Dritten eingebaut, so tritt der Besteller schon jetzt den ihm gegen den Dritten oder gegen den, den es angeht, erwachsenden Vergütungsanspruch mit dem Betrag an uns ab, der dem Wert der Vorbehaltsware entspricht. Steht die Vorbehaltsware in unserem Miteigentum, so erstreckt sich die Abtretung auf den Betrag, der unserem Anteilswert am Miteigentum entspricht. Steht dem Besteller ein Anspruch auf Bestellung einer Sicherungshypothek gem. § 648 BGB zu, so geht dieser Anspruch in Höhe des Wertes der Vorbehaltsware auf uns über.
Wert der Vorbehaltsware im Sinne dieser Bestimmungen ist der Wert unserer Gesamtforderungen einschließlich Nebenforderungen (insbesondere Kosten und Zinsen) zuzüglich eines Sicherungsaufschlages von 20 %.
Wir nehmen sämtliche vorstehenden Abtretungen an und stimmen sämtlichen Forderungsübergängen zu.
Den Rang eines abgetretenen Teilbetrages im Rahmen der dem Besteller erwachsenden Gesamtforderungen bestimmen wir.

(4) Der Besteller ist zur Weiterveräußerung der Vorbehaltsware oder zum Einbau nur mit der Maßgabe berechtigt und ermächtigt, dass die Kaufpreisforderungen, die Werklohnforderungen oder die sonstigen Vergütungsansprüche gem. Abs. 3 auf uns übergehen. Zu anderen Verfügungen über die Vorbehaltsware (einschließlich ihrer Verpfändung und Sicherungsübereignung) und zu anderen Verfügungen über die Forderungen, die er gem. Abs. 3 an uns abgetreten oder abzutreten hat (einschließlich ihrer Abtretung, Sicherungsabtretung und Verpfändung), ist der Besteller nicht berechtigt.

(5) Wir ermächtigen den Besteller unter Vorbehalt des Widerrufs zur Einziehung der Forderungen aus dem Weiterverkauf, der Werklohnforderungen oder sonstigen Vergütungsansprüche. Von dem insoweit als Inkassobeauftragen für uns tätigen Besteller beigezogene Beträge sind bis zur Höhe unsere Forderungen (einschließlich Nebenforderungen wie Kosten und Zinsen) an uns weiterzuleiten. Von unserer eigenen Einziehungsbefugnis werden wir keinen Gebrauch machen, solange der Besteller seinen Zahlungsverpflichtungen nachkommt. Auf Verlangen hat der Besteller uns die Schuldner der abgetretenen Forderungen zu benennen und diesen die Abtretung anzuzeigen. Wir werden hiermit ermächtigt, den Schuldnern die Abtretung im Namen des Bestellers anzuzeigen.

(6) Bei Pfändungsmaßnahmen oder sonstigen Zugriffen Dritter auf die Vorbehaltsware hat der Besteller uns sofort zu benachrichtigen und ggf. unaufschiebbare Interventionsmaßnahmen sofort auf eigene Kosten zu veranlassen.

(7) Übersteigt der Wert der uns eingeräumten Sicherungen unsere Forderungen um mehr als 20 %, so sind wir auf Verlangen des Bestellers in soweit zur Rückübertragung oder Freigabe verpflichtet. Das Bestimmungsrecht, welche Forderungen rückübertragen oder freigegeben werden, steht uns zu.
Mit der vollen Bezahlung aller Forderungen aus der Geschäftsverbindung geht das Eigentum an der Vorbehaltsware auf den Besteller über. Zugleich erwirbt der Besteller die Forderungen, die er zur Sicherung unserer Ansprüche nach Maßgabe der vorstehenden Bestimmungen an uns abgetreten hat.

XII. Zurückbehaltungsrecht, Aufrechnung und Abtretung

(1) Die Ausübung des Zurückbehaltungsrechtes ist ausgeschlossen, sofern der Besteller vorleistungspflichtig ist und im Übrigen nur zulässig, soweit das Zurückbehaltungsrecht auf dem selben Vertragsverhältnis beruht.

(2) Die Aufrechnung durch den Besteller ist nur mit unbestrittenen oder rechtskräftig festgestellten Forderungen zulässig.

(3) Die Abtretung etwaiger gegen uns erworbener Ansprüche seitens des Bestellers an Dritte ist ausgeschlossen, sofern wir nicht zugestimmt haben.

XIII. Patente

(1) Bei Anfertigung nach Angaben, Zeichnungen oder Entwürfen des Bestellers ist dieser dafür verantwortlich, dass keine Patente oder sonstige Schutzrechte Dritter verletzt werden. Im Rechtsverhältnis zum Besteller ist unsere Haftung ausgeschlossen. Der Besteller ist verpflichtet, uns von allen Ansprüchen Dritter freizustellen und uns sämtliche notwendigen Kosten zu ersetzen, die uns im Falle der Inanspruchnahme durch Dritte zur Abwehr solcher Ansprüche entstehen.

XIV. Erfüllungsort, Gerichtsstand und anzuwendendes Recht

(1) Erfüllungsort ist Heiligenhaus.

(2) Gerichtsstand für alle Ansprüche der Vertragsparteien einschließlich Wechsel- und Scheckklagen ist das für unseren Hauptsitz zuständige Gericht. Wahlweise sind wir auch berechtigt, an dem für den Sitz des Bestellers zuständigen Gericht zu klagen.

(3) Auf das Rechtsverhältnis mit dem Besteller findet ausschließlich das Recht der Bundesrepublik Deutschland Anwendung. Die Anwendung des Übereinkommens der Vereinten Nationen vom 11. April 1980 über Verträge über den Warenkauf (CISG-„Wiener Kaufrecht“) ist ausgeschlossen.

Impressum

Telefon	+49 (0) 20 56 / 17 - 0	
Fax	+49 (0) 20 56 / 51 42	
Internet **E-Mail**	www.wss.de wss@wss.de	
Werk und Verwaltung:	Hauptstraße 18 - 32 Postfach 10 05 52/62	42579 Heiligenhaus 42570 Heiligenhaus

Bankverbindung

	Konto	BLZ	Swift-Code (BIC)	IBAN
Kreissparkasse Düsseldorf	0018007278	301 502 00	WELADED1KSD	DE39 3015 0200 0018 0072 78
National-Bank AG, Velbert	685 100	360 200 30	NBAGDE3E	DE46 3602 0030 0000 6851 00
Deutsche Bank AG, Wuppertal	4878 500	330 700 90	DEUTDEDW	DE10 3307 0090 0487 8500 00

Kommanditgesellschaft, Sitz 42579 Heiligenhaus, Amtsgericht Wuppertal, HRA 20804

Persönlich haftende Gesellschafter: WSS-Verwaltungs-Gesellschaft mit beschränkter Haftung und Manfred Wevers, Sitz 42579 Heiligenhaus, Amtsgericht Wuppertal, HRB 17203, Geschäftsführer: Guido Lücker, Robin Fasel

USt.-IdNr.: DE 121546484 / Steuer-Nr. 13957280071

Für Druckfehler oder andere technische Irrtümer übernehmen wir keine Gewähr. Änderungen behalten wir uns vor.

Rechtsansprüche, gleich welcher Art, können aus der Benutzung unserer Katalogunterlagen nicht hergeleitet werden.

Der Nachdruck dieses Kataloges, auch auszugsweise, bedarf unserer schriftlichen Genehmigung.

Heiligenhaus, August 2012
Wilh. Schlechtendahl & Söhne GmbH & Co. KG